CATALOGO

Valvole direzionali a solenoide e pneumatiche

walvoil
HYDRAULIC CONTROL SYSTEMS

Ulteriori informazioni
Il catalogo mostra il prodotto nelle configurazioni più comuni.
Per informazioni più dettagliate o richieste particolari non a catalogo, contattare il Servizio Commerciale.

ATTENZIONE!
Specifiche tecniche, disegni e descrizioni riportati nel presente catalogo, sono riferiti al prodotto standard al momento dell'entrata in stampa.
Walvoil, orientata verso il continuo miglioramento del prodotto, si riserva il diritto di apportare modifiche in ogni momento e senza l'obbligo di alcun preavviso.

IL COSTRUTTORE NON RISPONDE DEI DANNI CHE DOVESSERO ESSERE ARRECATI A PERSONE O COSE DERIVANTI DA UN USO IMPROPRIO DEL PRODOTTO.

1ª EDIZIONE MAGGIO 2010

Specifiche tecniche

Fluidi:è raccomandato l'utilizzo di olio minerale avente una viscosità da 10 cSt a 200 cSt.
Filtraggio:la contaminazione del fluido è la principale causa di guasti e mal funzionamenti degli impianti oleodinamici.
La tabella a seguito è il suggerimento OLEOSTAR in merito ai livelli di contaminazione minimi da raggiungere, secondo le caratteristiche tecniche degli impianti progettati.
Per una maggior protezione dell'impianto e di conseguenza delle valvole, l'OLEOSTAR suggerisce l'utilizzo di filtri in pressione (mandata), piuttosto che filtri in scarico o linee di filtrazione a parte.

TIPO D'IMPIANTO - TIPO DI VALVOLA	LIVELLO DI CONTAMINAZIONE SUGGERITO ISO 4406
- Impianti ad alte prestazioni - Impianti con pressioni di lavoro da 210 a 350 bar - Impianti con controlli proporzionali - Impianti con cicli ad alta frequenza	-/16/13
- Impianti con pressioni di lavoro fino a 210 bar - Valvole a spool (cursore) - Valvole con orifizi calibrati	-/18/14
- Impianti con basse pressioni di lavoro - Impianti destinati a pilotaggi - Impianti con cicli a bassa frequenza	-/19/15

Installazione:prima di serrare la cartuccia sul corpo, si raccomanda di lubrificare con olio pulito le guarnizioni e di avvitare manualmente la cartuccia fino al contatto delle guarnizioni sul corpo e verificare le indicazioni contenute nelle singole pagine del catalogo relative alla corretta coppia di serraggio da applicare alla valvola.
Materiale:acciai ad alto grado di resistenza opportunamente trattati e lavorati.
Per ulteriori informazioni contattare il nostro Ufficio Tecnico.
Temperature di utilizzo:min. -25°C max. 90°C con guarnizioni BUNA N di serie.
Min. -20°C max. 200°C con guarnizioni VITON su richiesta.
Grafici: tutti i diagrammi prestazioni presenti in questo catalogo sono stati rilevati con olio avente 46 cSt di viscosità e ad una temperatura di 40°C .

Indice

Simbolo	Modello	Descrizione	Portata fino a l/min	Pressione max. bar	Pagina
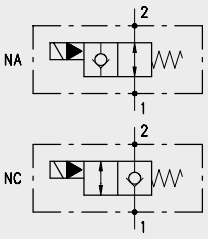	**VSE /P /2**	A 2 vie con comando elettrico. Esecuzione a cono con azionamento pilotato.	150	350	11
	EC08B		40		

Simbolo	Modello	Descrizione	Portata fino a l/min	Pressione max. bar	Pagina
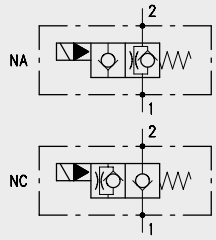	**EC08A**	A 2 vie con comando elettrico. Esecuzione a cono con azionamento pilotato.	20	210	15

Simbolo	Modello	Descrizione	Portata fino a l/min	Pressione max. bar	Pagina
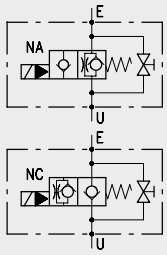	**VE /B 14 (38/VP)**	A 2 vie con comando elettrico. Esecuzione a cono con azionamento pilotato.	20	210	17
	VE /B/RO 14 (38/VP)	A 2 vie con comando elettrico e fissaggio a bullone. Esecuzione a cono con azionamento pilotato.			

Simbolo	Modello	Descrizione	Portata fino a l/min	Pressione max. bar	Pagina
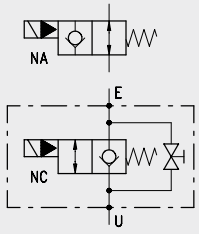	**VE /B**	A 2 vie con comando elettrico. Esecuzione a cono con azionamento pilotato.	160	350	17
	VE /B/RO	A 2 vie con comando elettrico e fissaggio a bullone. Esecuzione a cono con azionamento pilotato.	40		

Simbolo	Modello	Descrizione	Portata fino a l/min	Pressione max. bar	Pagina
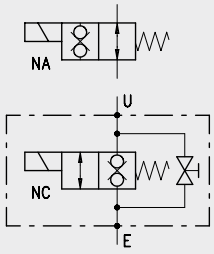	**VE/B 14/TCW/VG**	A 2 vie con comando elettrico. Esecuzione a cono doppia tenuta con azionamento diretto.	10	210	25

Indice

Simbolo	Modello	Descrizione	Portata fino a l/min	Pressione max. bar	Pagina
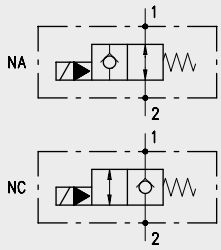	**EC..A**	A 2 vie con comando elettrico. Esecuzione a cono con azionamento pilotato.	150	350	27

Simbolo	Modello	Descrizione	Portata fino a l/min	Pressione max. bar	Pagina
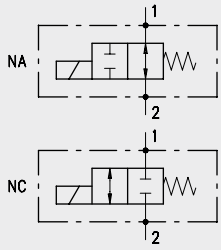	**EE..A**	A 2 vie con comando elettrico. Esecuzione a cursore con azionamento diretto	40	210	31

Simbolo	Modello	Descrizione	Portata fino a l/min	Pressione max. bar	Pagina
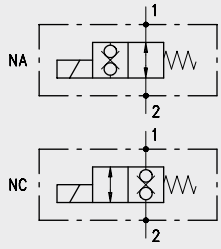	**EW08A** **EW10A/20** *(NC)* **EW10B/10** *(NA)* **EW12B/10** *(NA)* **EW12C/20** *(NC)*	A 2 vie con comando elettrico. Esecuzione a cono doppia tenuta con azionamento diretto.	10 25 30 50	210	35

Simbolo	Modello	Descrizione	Portata fino a l/min	Pressione max. bar	Pagina
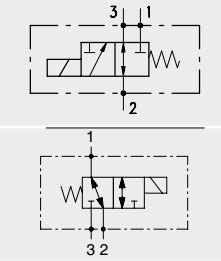	**EJ..A/1** **EJ08B/1** **EJ..M/1**	A 3 vie 2 posizioni con comando elettrico. Esecuzione a cursore.	40 12 23**	210 250**	41

Simbolo	Modello	Descrizione	Portata fino a l/min	Pressione max. bar	Pagina
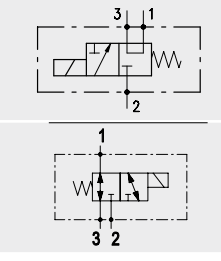	**EJ..A/2** **EJ..B/2** **EJ..M/2**	A 3 vie 2 posizioni con comando elettrico. Esecuzione a cursore.	40 20 25**	210 250**	47

**vedere diagramma limiti prestazionali

Indice

Simbolo	Modello	Descrizione	Portata fino a l/min	Pressione max. bar	Pagina
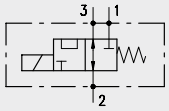	**EJ..A/3**	A 3 vie 2 posizioni con comando elettrico. Esecuzione a cursore.	30	210	55
	EJ08B/3		12		
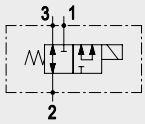	**EJ..M/3**		24**	250**	

Simbolo	Modello	Descrizione	Portata fino a l/min	Pressione max. bar	Pagina
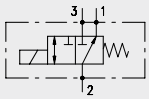	**EJ..A/4**	A 3 vie 2 posizioni con comando elettrico. Esecuzione a cursore.	40	210	61
	EJ..B/4		20		
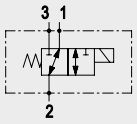	**EJ..M/4**		25**	250**	

Simbolo	Modello	Descrizione	Portata fino a l/min	Pressione max. bar	Pagina
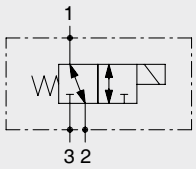	**EJ..M/5**	A 3 vie 2 posizioni con comando elettrico. Esecuzione a cursore.	25**	250**	67

Simbolo	Modello	Descrizione	Portata fino a l/min	Pressione max. bar	Pagina
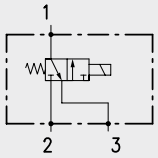	**EJ08/F2**	A 3 vie 2 posizioni con comando elettrico speciale per bassa pressione. Esecuzione a cursore.	12	50	70

Simbolo	Modello	Descrizione	Portata fino a (l/min)	Pressione max. (bar)	Pagina
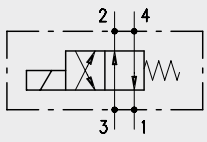	**ER..A/1**	A 4 vie 2 posizioni con comando elettrico. Esecuzione a cursore.	40	210	71
	ER..B/1		20		
	ER..M/1		40		

**vedere diagramma limiti prestazionali

Indice

Simbolo	Modello	Descrizione	Portata fino a l/min	Pressione max. bar	Pagina
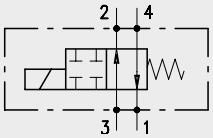	ER..A/2	A 4 vie 2 posizioni con comando elettrico. Esecuzione a cursore.	40	210	77
	ER..B/2		20		
	ER..M/2		45		

Simbolo	Modello	Descrizione	Portata fino a l/min	Pressione max. bar	Pagina
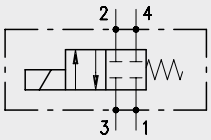	ER..A/3	A 4 vie 2 posizioni con comando elettrico. Esecuzione a cursore.	40	210	83
	ER..B/3		20		
	ER..M/3		40		

Simbolo	Modello	Descrizione	Portata fino a l/min	Pressione max. bar	Pagina
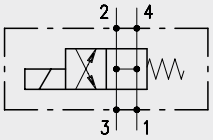	ER..A/4	A 4 vie 2 posizioni con comando elettrico. Esecuzione a cursore.	40	210	89
	ER..B/4		20		
	ER..M/4		40		

Simbolo	Modello	Descrizione	Portata fino a l/min	Pressione max. bar	Pagina
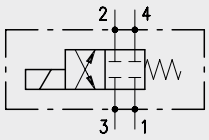	ER..A/5	A 4 vie 2 posizioni con comando elettrico. Esecuzione a cursore.	40	210	95
	ER..M/5				

Simbolo	Modello	Descrizione	Portata fino a l/min	Pressione max. bar	Pagina
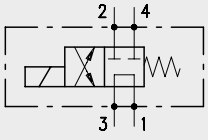	ER..A/6	A 4 vie 2 posizioni con comando elettrico. Esecuzione a cursore.	40	210	101
	ER..M/6				

Indice

Simbolo	Modello	Descrizione	Portata fino a l/min	Pressione max. bar	Pagina
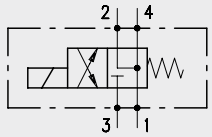	ER..A/7	A 4 vie 2 posizioni con comando elettrico. Esecuzione a cursore.	40	210	105
	ER..M/7				

Simbolo	Modello	Descrizione	Portata fino a l/min	Pressione max. bar	Pagina
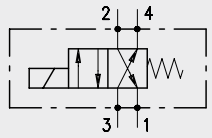	ER..A/8	A 4 vie 2 posizioni con comando elettrico. Esecuzione a cursore.	40	210	109
	ER..M/8		35		

Simbolo	Modello	Descrizione	Portata fino a l/min	Pressione max. bar	Pagina
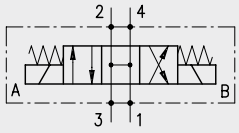	ET..A/1	A 4 vie 3 posizioni con comando elettrico. Esecuzione a cursore.	90	210	113
	ET..B/1		20		
	ET..M/1		40		

Simbolo	Modello	Descrizione	Portata fino a l/min	Pressione max. bar	Pagina
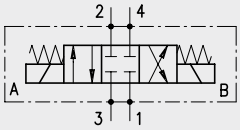	ET..A/2	A 4 vie 3 posizioni con comando elettrico. Esecuzione a cursore.	75	210	121
	ET..B/2		20		
	ET..C/2		8		
	ET..F/2		10		
	ET..M/2		40		

Simbolo	Modello	Descrizione	Portata fino a l/min	Pressione max. bar	Pagina
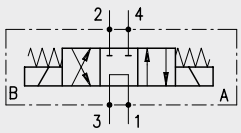	ET..A/3	A 4 vie 3 posizioni con comando elettrico. Esecuzione a cursore.	40	210	131
	ET..B/3		20		
	ET..M/3		33		

Indice

Simbolo	Modello	Descrizione	Portata fino a l/min	Pressione max. bar	Pagina
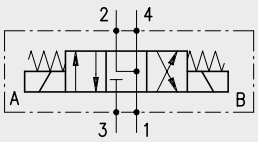	ET..A/4	A 4 vie 3 posizioni con comando elettrico. Esecuzione a cursore.	40	210	137
	ET..B/4		20		
	ET..C/4		8		
	ET..M/4		40		

Simbolo	Modello	Descrizione	Portata fino a l/min	Pressione max. bar	Pagina
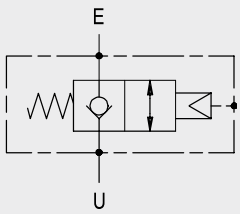	VSE /P /2 NC COMANDO PNEUMATICO	A 2 vie con comando pneumatico. Esecuzione a cono con azionamento pilotato.	150	350	145

Simbolo	Modello	Descrizione	Portata fino a l/min	Pressione max. bar	Pagina
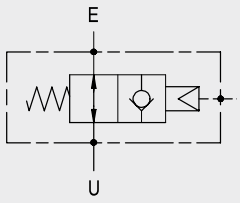	VSE /P /2 NA COMANDO PNEUMATICO	A 2 vie con comando pneumatico. Esecuzione a cono con azionamento pilotato.	150	350	151

Indice

Bobine

Introduzione pag.153
Solenoide BE pag.154
Solenoide BT..... pag.155
Solenoide BE-EC36 ..... pag.156
Solenoide BIN 19..... pag.158
Solenoide BIN 22..... pag.159
Solenoide BC pag.160

Connettori elettrici

Introduzione, connettore CC-CA, CL e CP... pag.162

Regolazioni ed emergenze

Regolazioni opzionali..... pag.163

Corpi

Corpi a 2 vie pag.164
Corpi a 3 vie pag.165
Corpi a 4 vie pag.166
Come ordinare valvole con corpo pag.167

Cavità, utensili e tappi di chiusura

Cavità “SAE” a 2 vie..... pag.168
Cavità “SAE” a 3 vie..... pag.169
Cavità “SAE” a 4 vie..... pag.170
Cavità VSE/P/2/70..... pag.171
Cavità VSE/P/2/150 ..... pag.172

Funzionamento

La valvola NA (normalmente aperta), a solenoide diseccitato permette il passaggio libero dell'olio da 1 ad 2 e viceversa, mentre eccitando il solenoide l'otturatore interromperà il passaggio dell'olio da 2 ad 1 lasciandolo libero da 1 a 2.
La valvola NC (normalmente chiusa), a solenoide diseccitato interrompe il passaggio dell'olio da 2 ad 1 lasciandolo libero da 1 a 2, mentre eccitando il solenoide l'otturatore aprirà il passaggio libero da 1 ad 2 e viceversa.

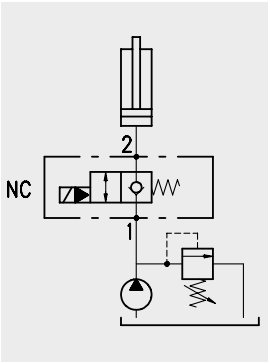

Prestazioni

Valvole a corpo

Tipo	Portata max. l/min	Pressione max. bar	Solenoidi**	*Trafilamenti da 2 a 1	Peso kg	Cavità e utensili
VSE/P/2-70	70	350	BT vedi pag.155	0,25 cm^3/min (5 gocce) a 210 bar	0,27	Vedi cavità VSE/P/2-70 pag.171
VSE/P/2-150	150				0,36	Vedi cavità VSE/P/2-150 pag.172

*con olio avente 46 cst di viscosità

Valvole a cartuccia

Tipo	Portata max. l/min	Pressione max. bar	Solenoidi**	*Trafilamenti da 2 a 1	Peso kg	Cavità e utensili
EC08B	40	350	BT vedi pag.155	0,10 cm^3/min (2 gocce) a 210 bar	0,12	Vedi cavità SAE 8-2 pag.168

*con olio avente 46 cst di viscosità

****Attenzione, nella versione NA con alimentazione in corrente alternata, utilizzare solenoidi BT…RAC e connettore specifico.**

Dimensioni e circuito idraulico

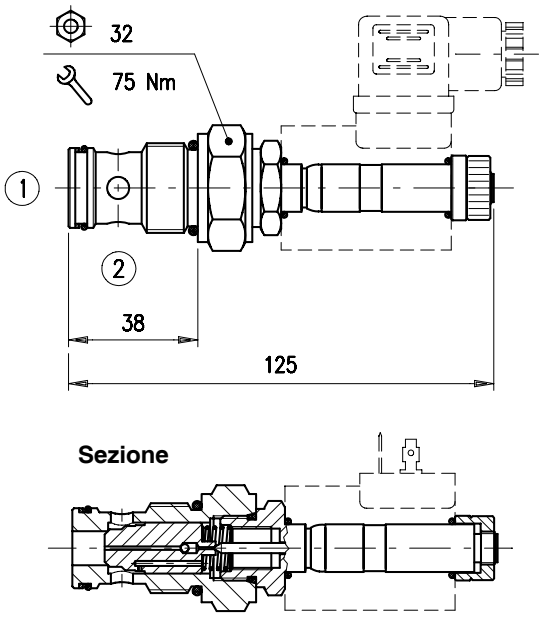

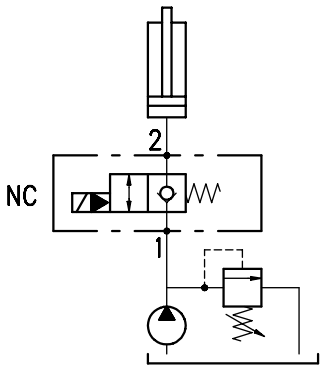

Curve caratteristiche

Curva caratteristica pressione/portata

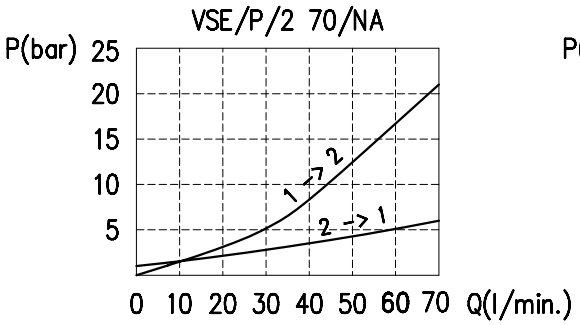

Curva caratteristica pressione/portata

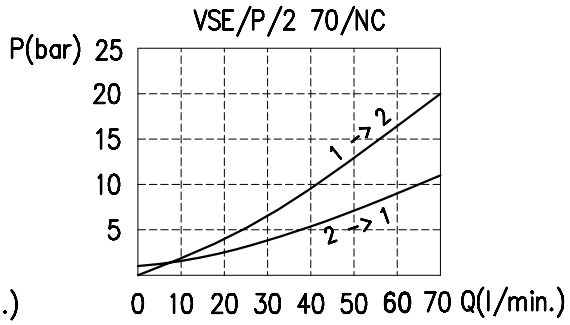

Codice d'ordinazione

VSE /P /2-70 / □

Tipo di schema

NA Normalmente aperta
NC Normalmente chiusa

Dimensioni e circuito idraulico

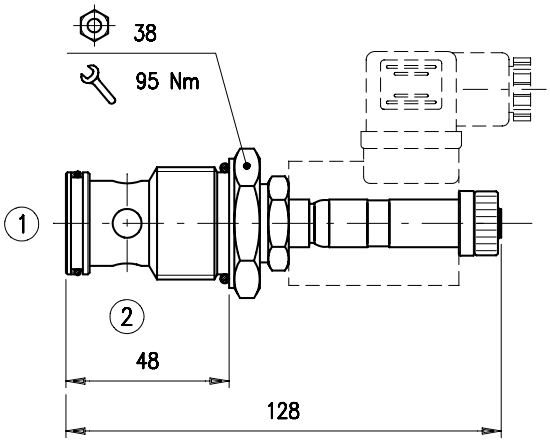

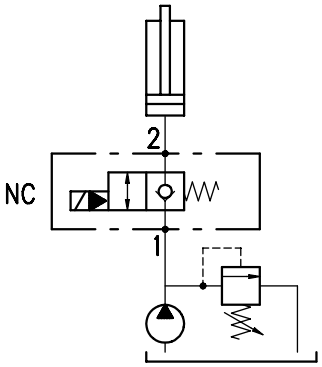

Sezione

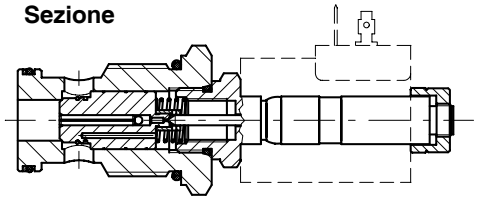

Curve caratteristiche

Curva caratteristica pressione/portata

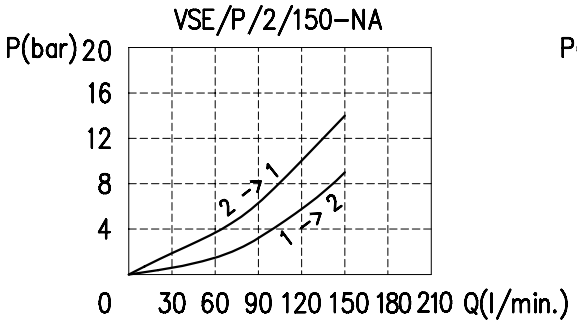

Curva caratteristica pressione/portata

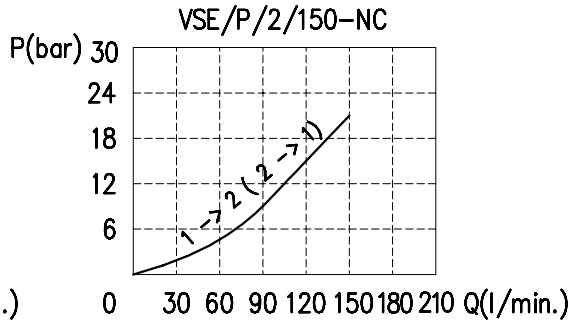

Codice d'ordinazione

VSE /P /2-150 / □

Tipo di schema

NA Normalmente aperta
NC Normalmente chiusa

Dimensioni e circuito idraulico

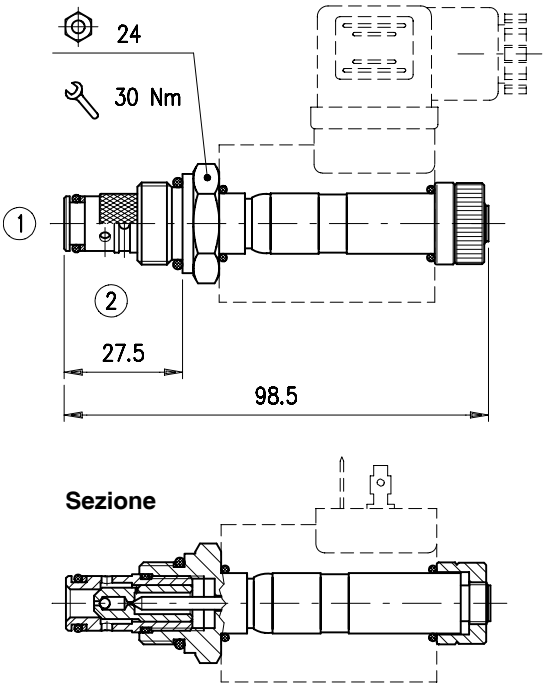

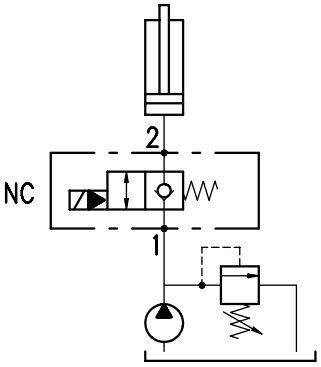

Curve caratteristiche

Curva caratteristica pressione/portata

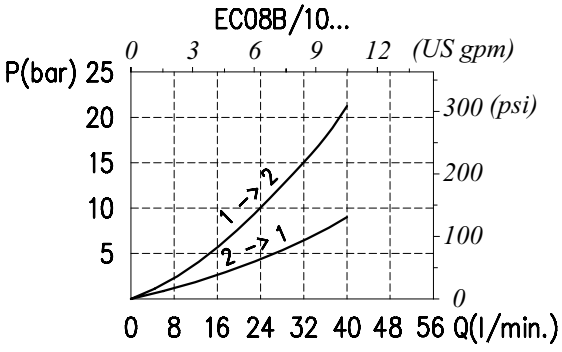

Curva caratteristica pressione/portata

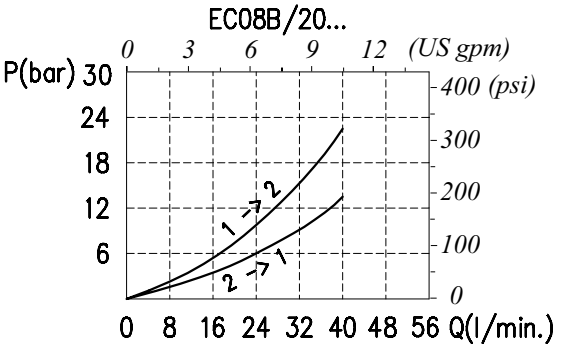

Codice d'ordinazione

EC 08B / ☐ -0 -☐ -☐

Tipo di schema

1)NA Normalmente aperta
2)NC Normalmente chiusa

Tipo di emergenza
(vedi pag.163)

N) Nessuna
P) Pulsante
T) Vite

Guarnizioni

B) Buna
V) Viton

Funzionamento

La valvola NA (normalmente aperta), a solenoide diseccitato permette il passaggio libero dell'olio da 2 ad 1, mentre da 1 a 2 il passaggio è limitato ad un foro di ø 0,4 mm. Eccitando il solenoide l'otturatore interromperà il passaggio dell'olio da 2 ad 1 lasciandolo libero da 1 a 2.
La valvola NC (normalmente chiusa), a solenoide diseccitato interrompe il passaggio dell'olio da 2 ad 1 lasciandolo libero da 1 a 2. Eccitando il solenoide l'otturatore aprirà il passaggio libero da 2 ad 1, mentre da 1 a 2 il passaggio è limitato ad un foro di ø 0,4 mm.

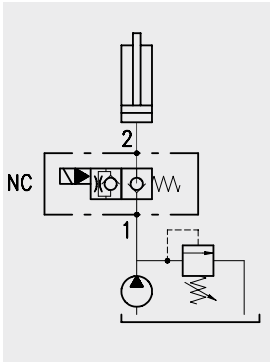

Prestazioni

Valvole a cartuccia

Tipo	Portata max. l/min	Pressione max. bar	Solenoidi	*Trafilamenti da E a U	Peso kg	Cavità e utensili
EC08A	20	210	BE vedi pag.154	0,10 cm^3/min (2 gocce) a 210 bar	0,12	Vedi cavità SAE 8-2 pag.168

*con olio avente 46 cst di viscosità

Dimensioni e circuito idraulico

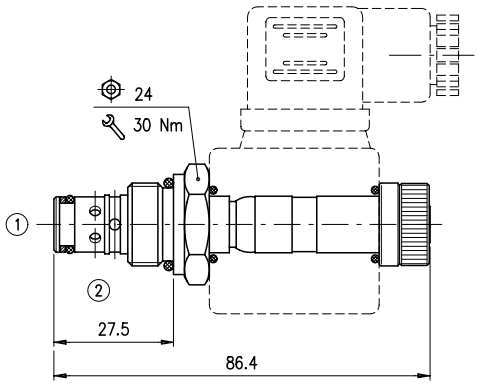

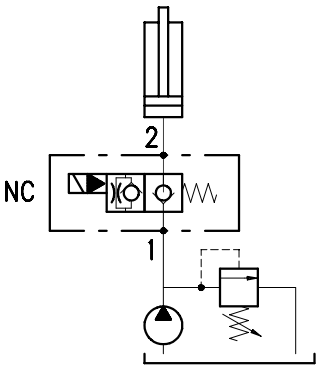

Sezione

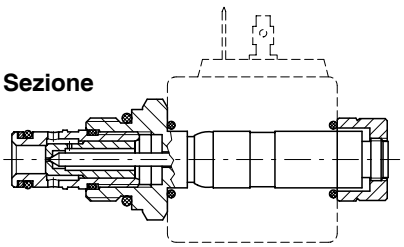

Curve caratteristiche

Curva caratteristica pressione/portata

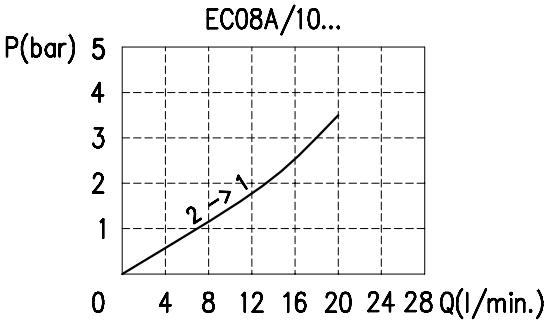

Curva caratteristica pressione/portata

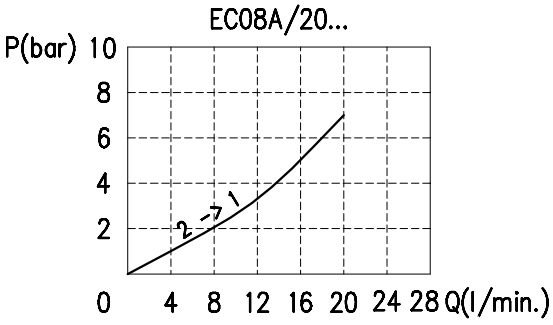

Codice d'ordinazione

EC 08A / □ -0 -□ -□

Tipo di schema

1)NA Normalmente aperta
2)NC Normalmente chiusa

Tipo di emergenza
(vedi pag.163)

N) Nessuna
P) Pulsante
T) Vite

Guarnizioni

B) Buna
V) Viton

Funzionamento

La valvola NA (normalmente aperta), a solenoide diseccitato permette il passaggio libero dell'olio da E ad U e viceversa, mentre eccitando il solenoide l'otturatore interromperà il passaggio dell'olio da E ad U lasciandolo libero da U a E.
La valvola NC (normalmente chiusa), a solenoide diseccitato interrompe il passaggio
dell'olio da E ad U lasciandolo libero da U a E, mentre eccitando il solenoide l'otturatore aprirà il passaggio libero da E ad U e viceversa.

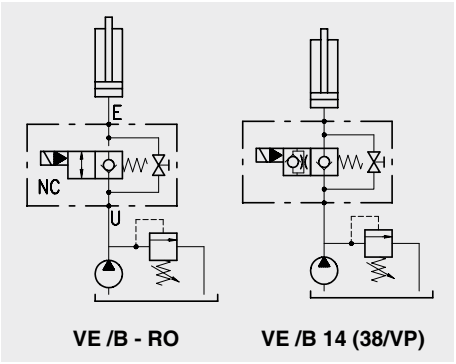

VE /B - RO VE /B 14 (38/VP)

Prestazioni

Valvole a corpo

Tipo	Portata max. l/min	Pressione max. bar	Solenoidi	*Trafilamenti da E a U	Peso kg	Cartuccia utilizzata
VE /B 14 (38/VP)	20	210 (corpo in allumunio o acciaio)	BE vedi pag.154	0,10 cm³/min (2 gocce) a 210 bar	0,32 (alluminio) 0,69 (acciaio)	EC08A vedi pag.16
VE/B 38	40	210 (corpo in alluminio) 350 (corpo in acciaio)	BT vedi pag.155		0,34 (alluminio) 0,71 (acciaio)	EC08B vedi pag.14
VE/B 12	60				0,78 (alluminio) 1,59 (acciaio)	VSE /P /2-70 vedi pag.173
VE/B 34	75				0,76 (alluminio) 1,55 (acciaio)	
VE/B 100	160				1,15 (alluminio) 2,45 (acciaio)	VSE /P /2-150 vedi pag.168
VE/B/RO 38	40				0,41 (alluminio) 0,79 (acciaio)	EC08B vedi pag.14
VE /B /RO 14 (38/VP)	20	210 (corpo in allumunio o acciaio)	BE vedi pag.154		0,39 (alluminio) 0,76 (acciaio)	EC08A vedi pag.20

*con olio avente 46 cst di viscosità

Dimensioni e circuito idraulico

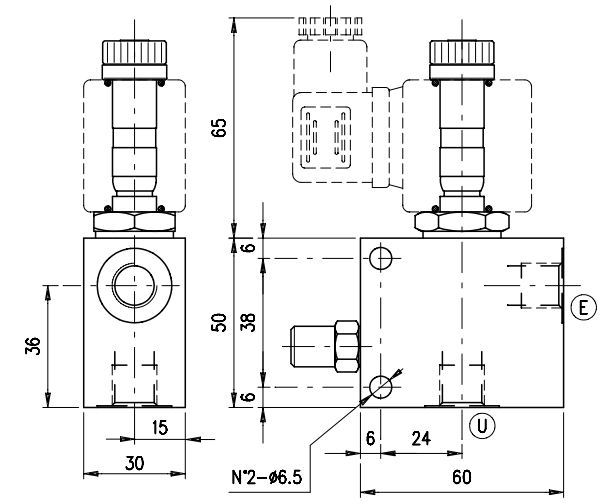

VE/B	E-U
14	G 1/4
38/VP	G 3/8

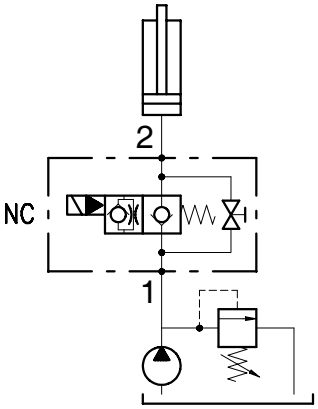

Curve caratteristiche

Curva caratteristica pressione/portata

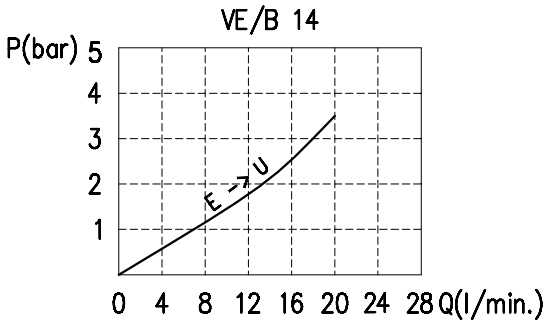

Curva caratteristica pressione/portata

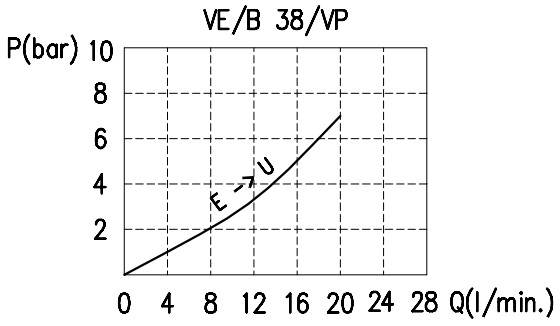

Codice d'ordinazione

VE /B ☐ / ☐ / ☐ / ☐

Tipo di schema

14
38

NA Normalmente aperta
NC Normalmente chiusa

14) –
38) VP

Materiale corpo

_ Alluminio
ac Acciaio

Dimensioni e circuito idraulico

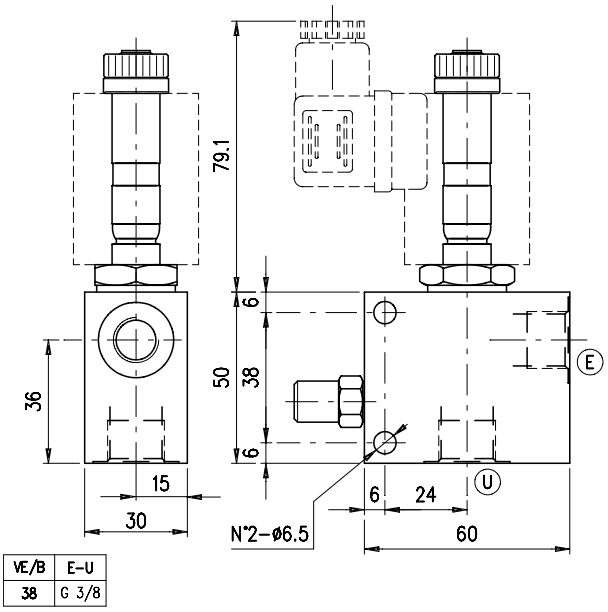

VE/B	E-U
38	G 3/8

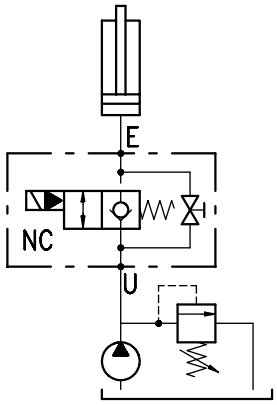

Curve caratteristiche

Curva caratteristica pressione/portata

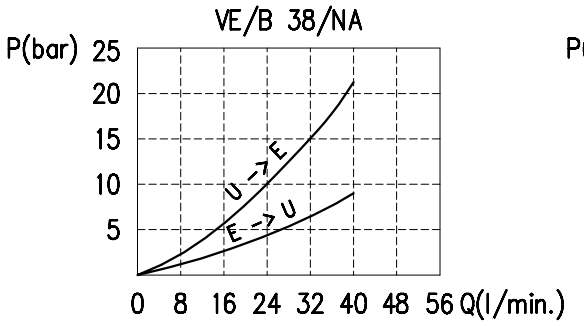

Curva caratteristica pressione/portata

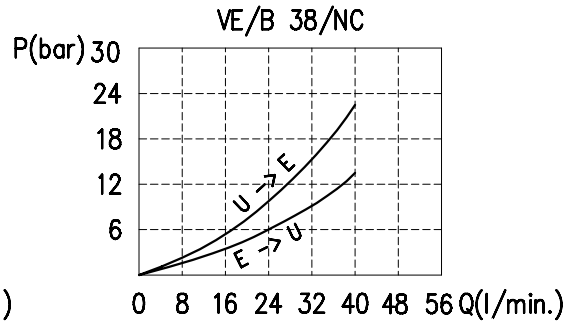

Codice d'ordinazione

VE /B /38 / □ /□

Tipo di schema

NA Normalmente aperta
NC Normalmente chiusa

Materiale corpo

_ Alluminio
ac Acciaio

Dimensioni e circuito idraulico

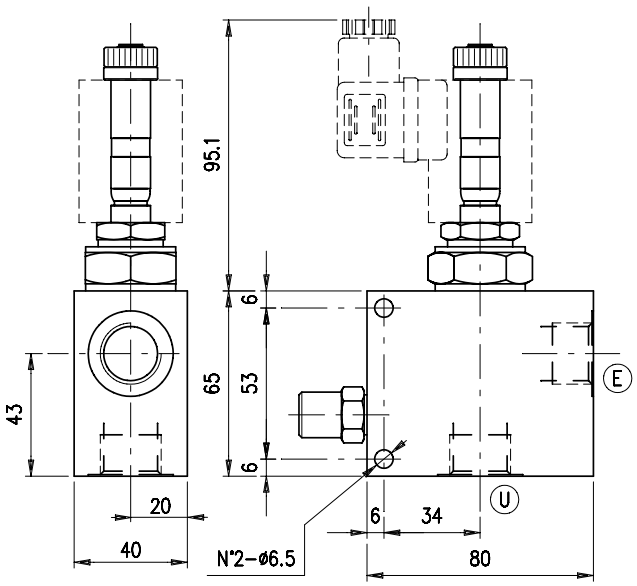

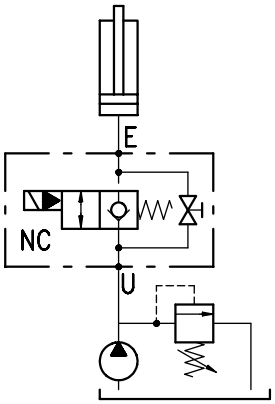

VE/B	E-U
12	G 1/2
34	G 3/4

Curve caratteristiche

Curva caratteristica pressione/portata

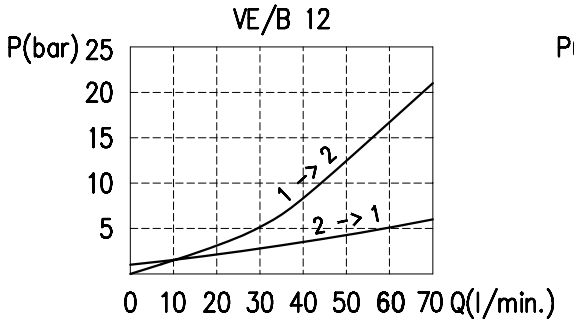

Curva caratteristica pressione/portata

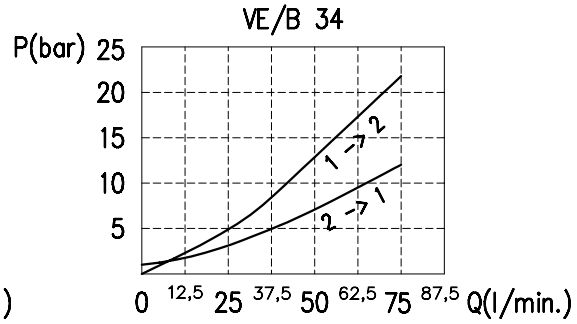

Codice d'ordinazione

VE /B / □ / □ / □

Attacchi valvola	Tipo di schema	Materiale corpo
12 G 1/2	**NA** Normalmente aperta	_ Alluminio
34 G 3/4	**NC** Normalmente chiusa	**ac** Acciaio

Dimensioni e circuito idraulico

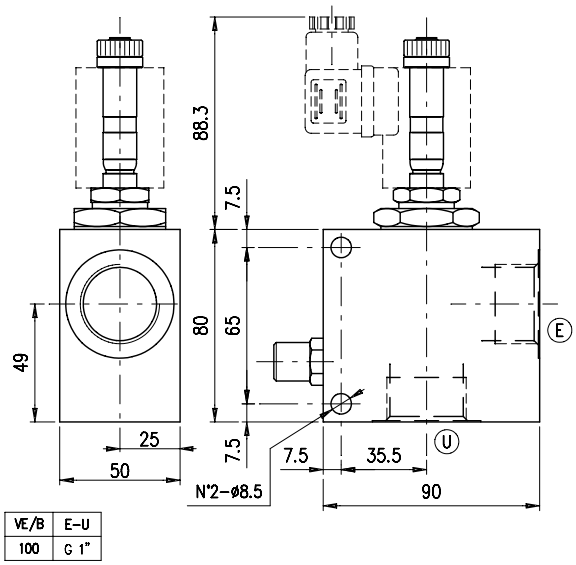

VE/B	E-U
100	G 1"

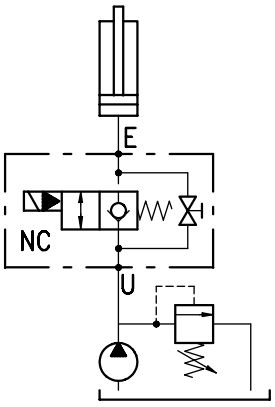

Curve caratteristiche

Curva caratteristica pressione/portata

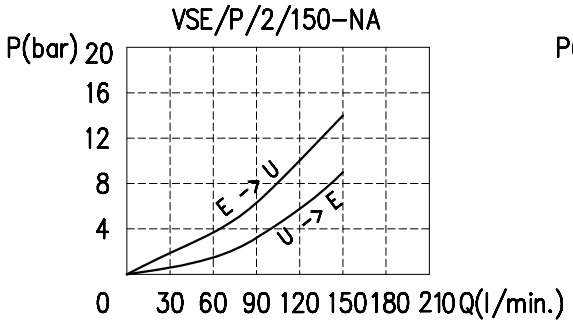

Curva caratteristica pressione/portata

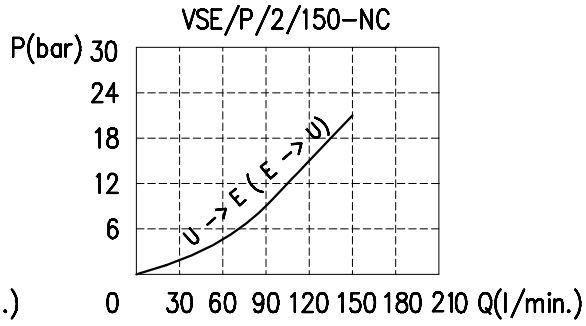

Codice d'ordinazione

VE /B /100 / □ /□

Tipo di schema

NA Normalmente aperta
NC Normalmente chiusa

Materiale corpo

_ Alluminio
ac Acciaio

Dimensioni e circuito idraulico

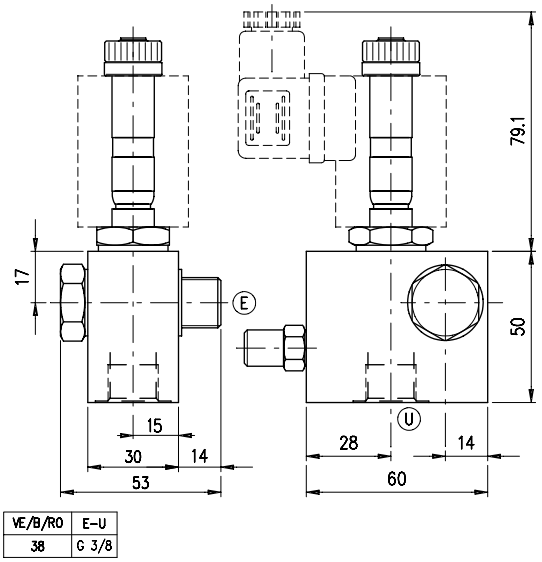

VE/B/RO	E-U
38	G 3/8

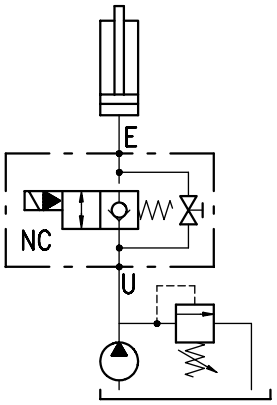

Curve caratteristiche

Curva caratteristica pressione/portata

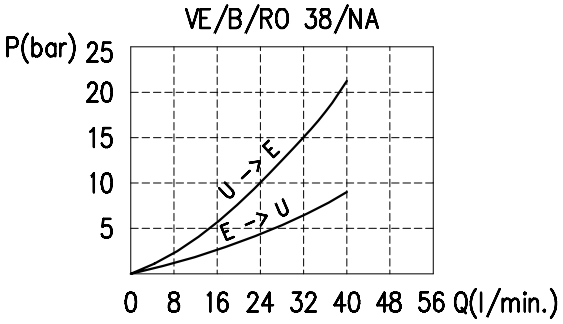

Curva caratteristica pressione/portata

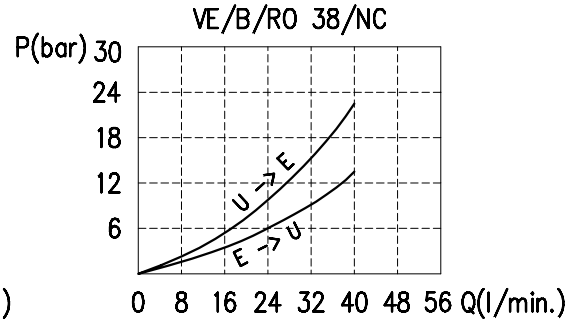

Codice d'ordinazione

VE /B /RO /38 / □ /□

Tipo di schema

NA Normalmente aperta
NC Normalmente chiusa

Materiale corpo

_ Alluminio
ac Acciaio

Tipo VE/B/RO 14 (38/VP)

Dimensioni e circuito idraulico

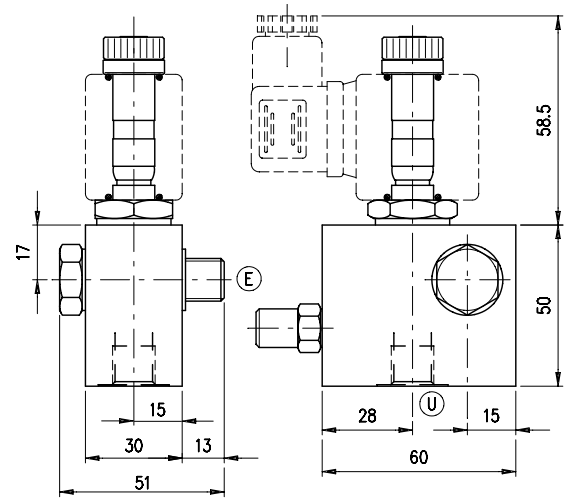

VE/B/RO	E-U
14	G 1/4
38/VP	G 3/8

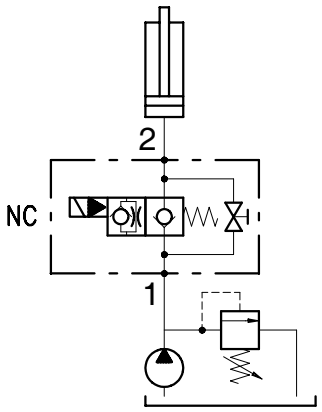

Curve caratteristiche

Curva caratteristica pressione/portata

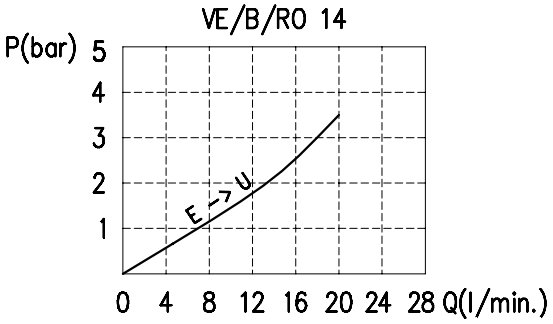

Curva caratteristica pressione/portata

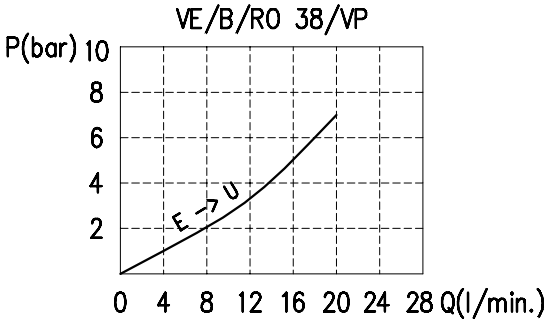

Codice d'ordinazione

VE /B / RO ☐ / ☐ / ☐ / ☐

Tipo di schema

14
38

NA Normalmente aperta
NC Normalmente chiusa

14) –
38) VP

Materiale corpo

– Alluminio
ac Acciaio

Funzionamento

La valvola NA (normalmente aperta), a solenoide diseccitato permette il passaggio libero dell'olio da E ad U e viceversa, mentre eccitando il solenoide l'otturatore interromperà il passaggio dell'olio in entrambi i sensi.
La valvola NC (normalmente chiusa), a solenoide diseccitato interrompe il passaggio dell'olio in entrambi i sensi, mentre eccitando il solenoide l'otturatore aprirà il passaggio libero da E ad U e viceversa.

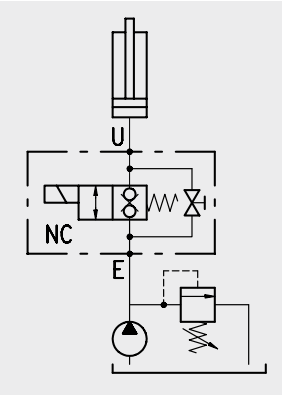

Prestazioni

Valvole a corpo

Tipo	Portata max. l/min	Pressione max. bar	Solenoidi	*Trafilamenti da E a U	Peso kg	Cartuccia utilizzata
VE/B 14/ TCW/VG	10	210 (corpo in alluminio o corpo in acciaio)	BT vedi pag.157	0,10 cm^3/min (2 gocce) a 210 bar	0,35 (alluminio) 0,77 (acciaio)	EW08A vedi pag.38

*con olio avente 46 cst di viscosità

Dimensioni e circuito idraulico

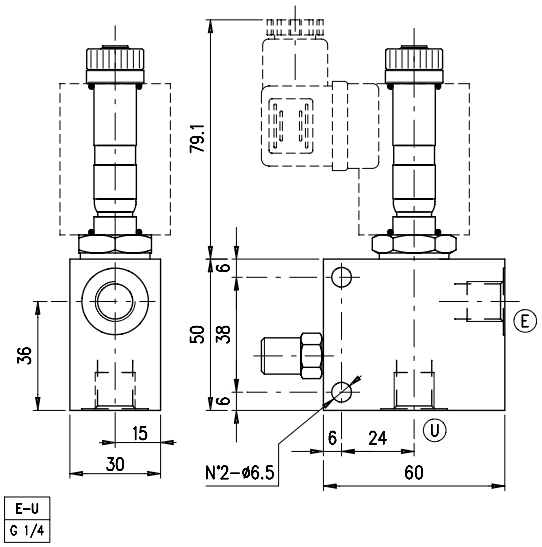

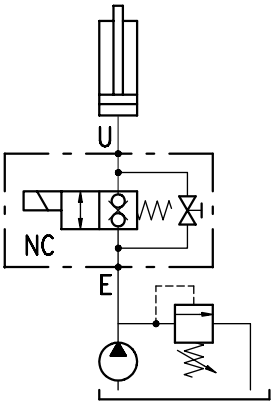

Curve caratteristiche

Curva caratteristica pressione/portata

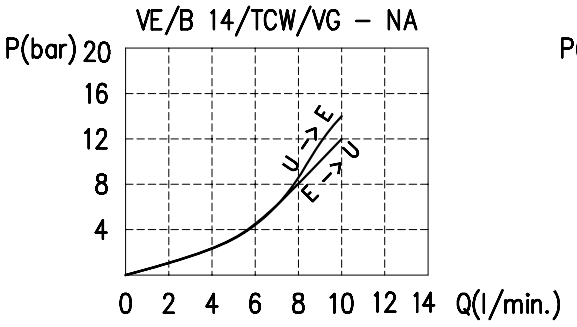

Curva caratteristica pressione/portata

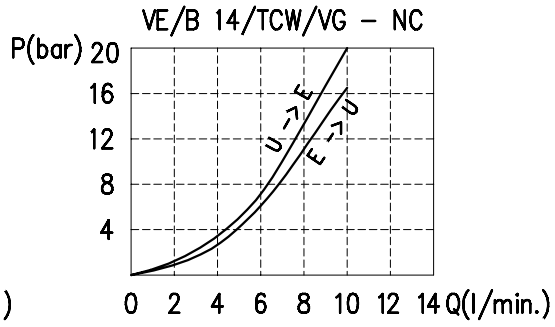

Codice d'ordinazione

VE /B /14 / □ /TCW /VG /□

Tipo di schema

NA Normalmente aperta
NC Normalmente chiusa

Materiale corpo

_ Alluminio
ac Acciaio

Funzionamento

La valvola NA (normalmente aperta), a solenoide diseccitato permette il passaggio libero dell'olio da 1 ad 2 e viceversa, mentre eccitando il solenoide l'otturatore interromperà il passaggio dell'olio da 2 ad 1 lasciandolo libero da 1 a 2.
La valvola NC (normalmente chiusa), a solenoide diseccitato interrompe il passaggio dell'olio da 2 ad 1 lasciandolo libero da 1 a 2, mentre eccitando il solenoide l'otturatore aprirà il passaggio libero da 1 ad 2 e viceversa.

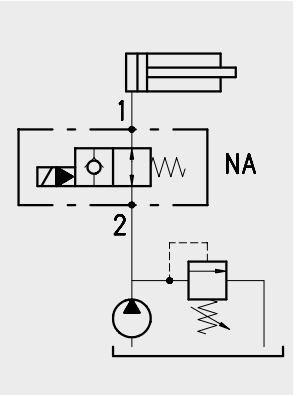

Prestazioni

Valvole a cartuccia

Tipo	Portata max. l/min	Pressione max. bar	Solenoidi	*Trafilamenti da E a U	Peso kg	Cavità e utensili
EC10A	50	350	BT vedi pag.157	0,10 cm^3/min (2 gocce) a 210 bar	0,24	Vedi cavità SAE 10-2 pag.170
EC12A	70	350		0,25 cm^3/min (5 gocce) a 210 bar	0,30	Vedi cavità SAE 12-2 pag.170
EC16A	150	350			0,30	Vedi cavità SAE 16-2 pag.170

*con olio avente 46 cst di viscosità

Dimensioni e circuito idraulico

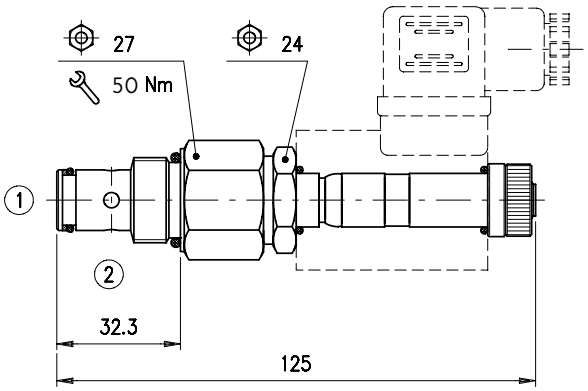

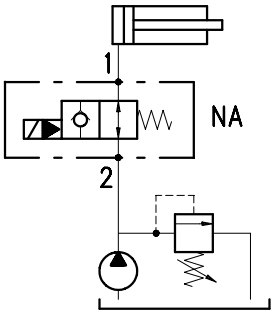

Sezione

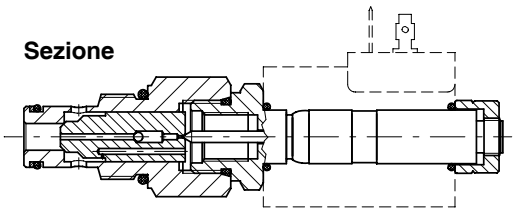

Curve caratteristiche

Curva caratteristica pressione/portata

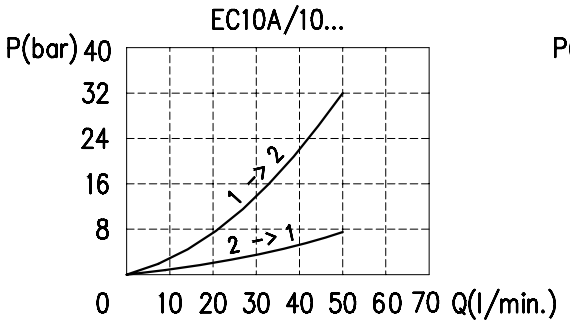

Curva caratteristica pressione/portata

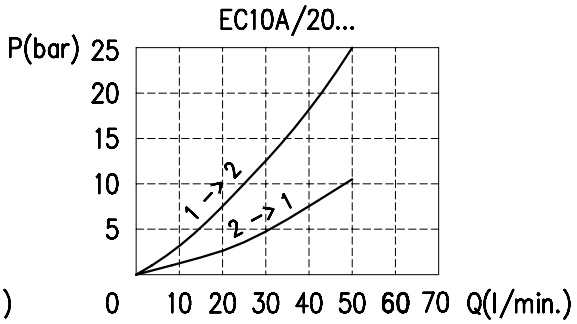

Codice d'ordinazione

EC 10A / □ -0 -□ -□

Tipo di schema

1)NA Normalmente aperta
2)NC Normalmente chiusa

Tipo di emergenza
(vedi pag.163)

N) Nessuna
P) Pulsante (solo per **NA**)
T) Vite

Guarnizioni

B) Buna
V) Viton

Dimensioni e circuito idraulico

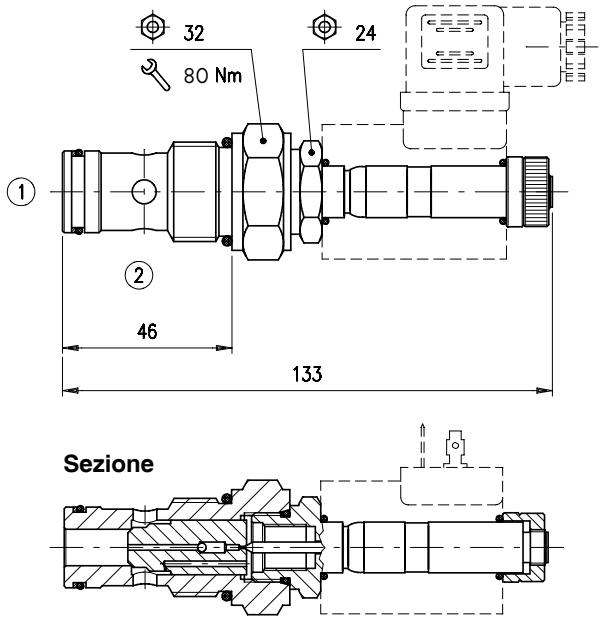

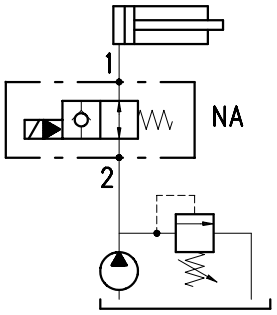

Curve caratteristiche

Curva caratteristica pressione/portata

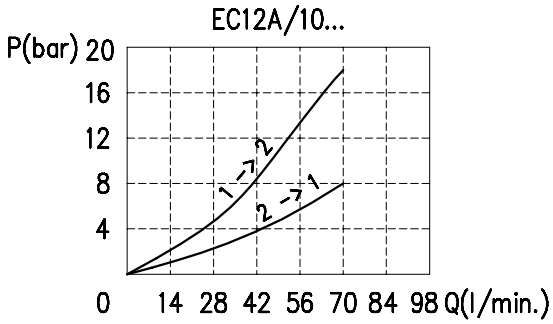

Curva caratteristica pressione/portata

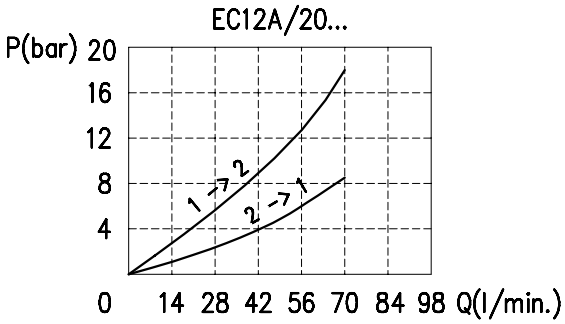

Codice d'ordinazione

EC 12A / ☐ -0 -☐ -☐

Tipo di schema

1)NA Normalmente aperta
2)NC Normalmente chiusa

Tipo di emergenza
(vedi pag.163)

N) Nessuna
P) Pulsante (solo per **NA**)
T) Vite

Guarnizioni

B) Buna
V) Viton

Dimensioni e circuito idraulico

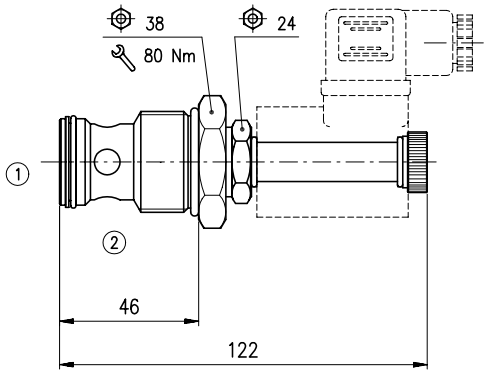

Sezione

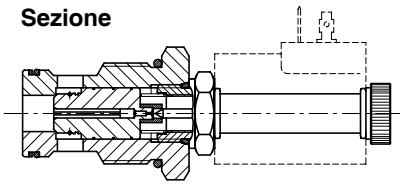

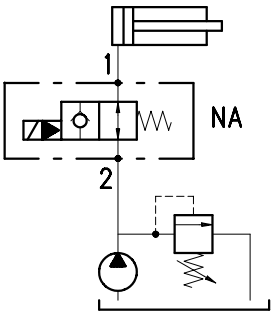

Curve caratteristiche

Curve caratteristiche pressione/portata

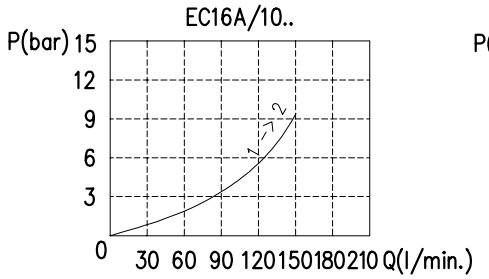

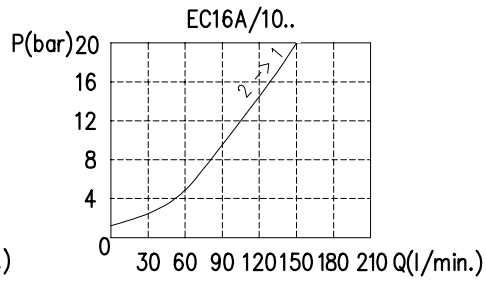

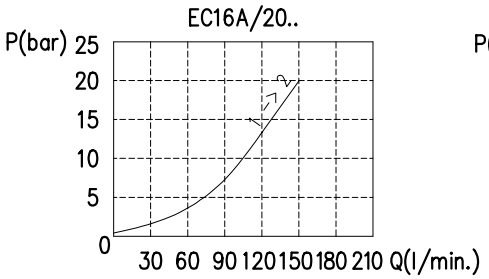

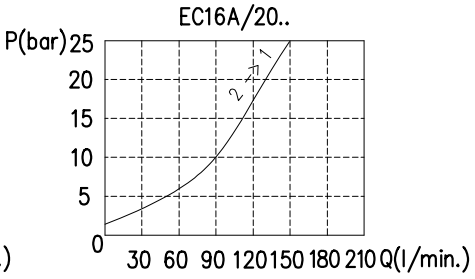

Codice d'ordinazione

EC 16A / ☐ -0 -☐ -☐

Tipo di schema

1)NA Normalmente aperta
2)NC Normalmente chiusa

Tipo di emergenza
(vedi pag.163)

N) Nessuna
P) Pulsante (solo per **NA**)
T) Vite

Guarnizioni

B) Buna
V) Viton

Funzionamento

La valvola NA (normalmente aperta), a solenoide diseccitato permette il passaggio libero dell'olio da 1 ad 2 e viceversa, mentre eccitando il solenoide l'otturatore interromperà il passaggio in entrambe le direzioni.
La valvola NC (normalmente chiusa), a solenoide diseccitato interrompe il passaggio da 1 ad 2 e viceversa, mentre eccitando il solenoide l'otturatore aprirà il passaggio in entrambe.

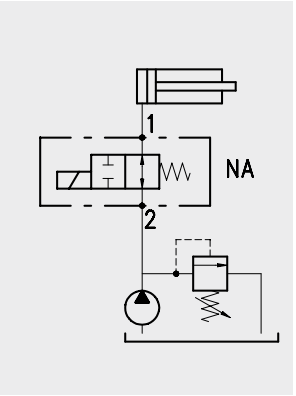

Prestazioni

Valvole a cartuccia

Tipo	Portata max. l/min	Pressione max. bar	Solenoidi	*Trafilamenti da 1 a 2	Peso kg	Cavità e utensili
EE08A	8	210	BE-EC36 vedi pag.158	30 cm^3/min a 210 bar	0,18	Vedi cavità SAE 8-2 pag.170
EE10A	30		BIN 19 vedi pag.160	55 cm^3/min a 210 bar	0,28	Vedi cavità SAE 10-2 pag.170
EE12A	40		BIN 22 vedi pag.161	75 cm^3/min a 210 bar	0,44	Vedi cavità SAE 12-2 pag.170

*con olio avente 46 cst di viscosità

Dimensioni e circuito idraulico

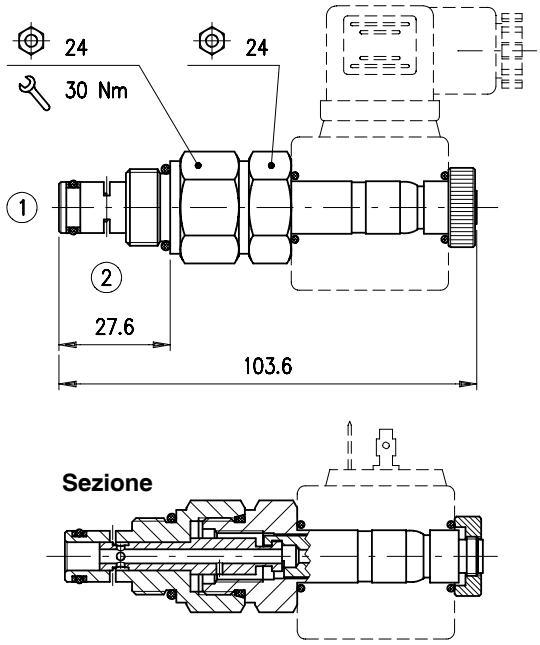

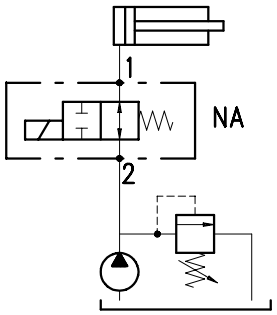

Curve caratteristiche

Curva caratteristica pressione/portata

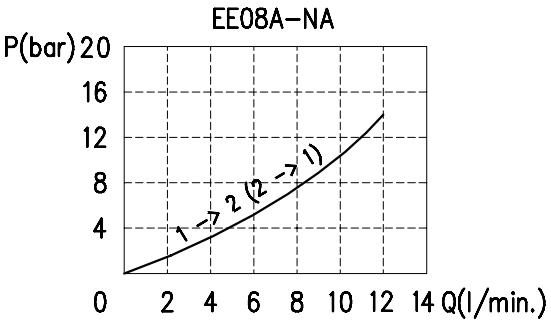

Curva caratteristica pressione/portata

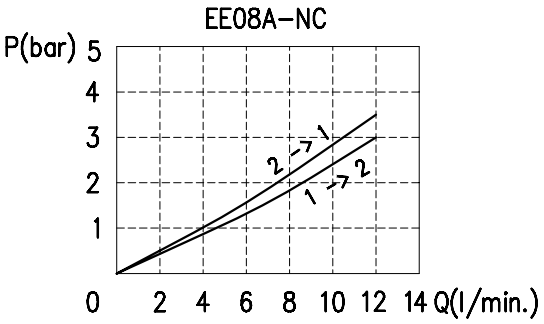

Codice d'ordinazione

EE 08A / □ -0 -□ -□

Tipo di schema

1)NA Normalmente aperta
2)NC Normalmente chiusa

Tipo di emergenza
(vedi pag.163)

N) Nessuna
P) Pulsante
T) Vite

Guarnizioni

B) Buna
V) Viton

Dimensioni e circuito idraulico

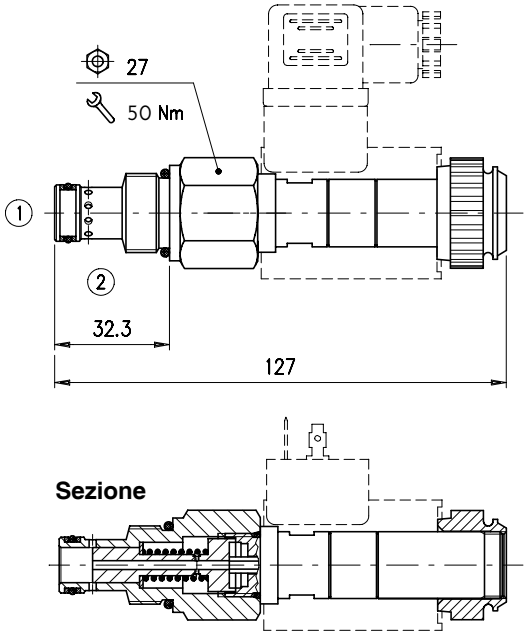

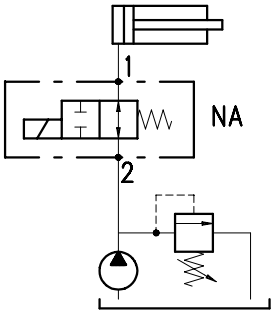

Curve caratteristiche

Curva caratteristica pressione/portata

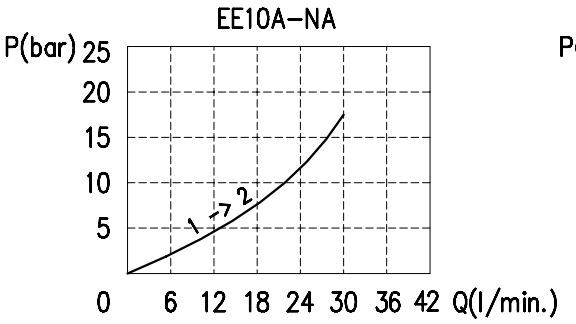

Curva caratteristica pressione/portata

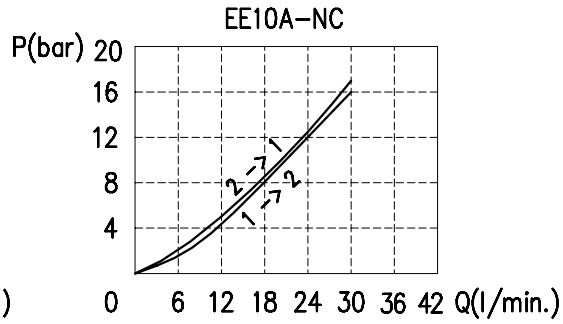

Codice d'ordinazione

EE 10A / □ -0 -□ -□

Tipo di schema	Tipo di emergenza (vedi pag.163)	Guarnizioni
1)NA Normalmente aperta **2)NC** Normalmente chiusa	**P)** Pulsante	**B)** Buna **V)** Viton

Dimensioni e circuito idraulico

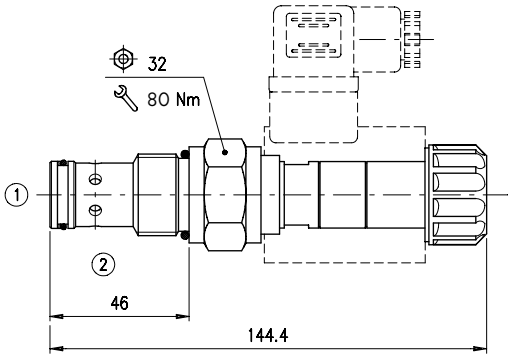

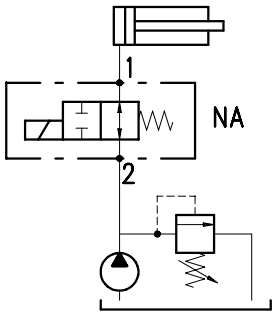

Sezione

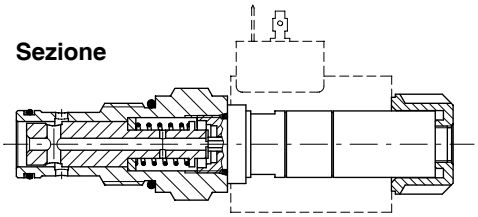

Curve caratteristiche

Curva caratteristica pressione/portata

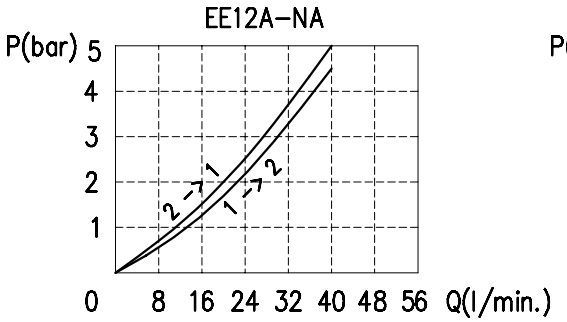

Curva caratteristica pressione/portata

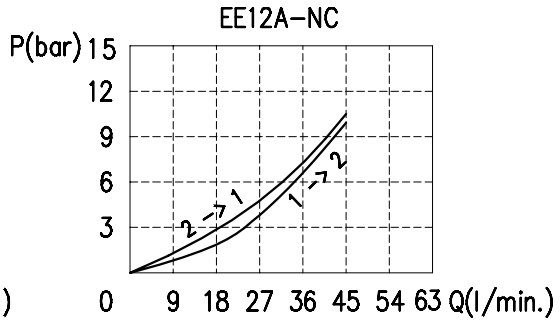

Codice d'ordinazione

EE 12A / ☐ -0 -☐ -☐

Tipo di schema

1)NA Normalmente aperta
2)NC Normalmente chiusa

Tipo di emergenza
(vedi pag.163)

P) Pulsante

Guarnizioni

B) Buna
V) Viton

Funzionamento

La valvola NA (normalmente aperta), a solenoide diseccitato permette il passaggio libero dell'olio da 2 ad 1 e viceversa, mentre eccitando il solenoide l'otturatore interromperà il passaggio dell'olio in entrambi i sensi.
La valvola NC (normalmente chiusa), a solenoide diseccitato interrompe il passaggio dell'olio in entrambi i sensi, mentre eccitando il solenoide l'otturatore aprirà il passaggio libero da 2 ad 1 e viceversa.

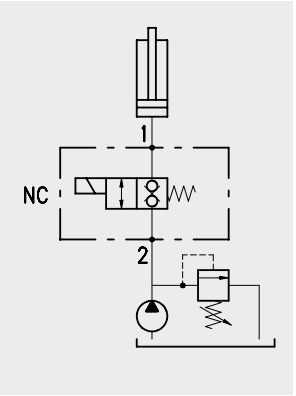

Prestazioni

Valvole a cartuccia

Tipo	Portata max. l/min	Pressione max. bar	Solenoidi	*Trafilamenti da 1 a 2	Peso kg	Cavità e utensili
EW08A	10	210	BT vedi pag.157	0,10 cm^3/min (2 gocce) a 210 bar	0,16	Vedi cavità SAE 8-2 pag.170
EW10A/20	25		BIN 19 vedi pag.160	0,25 cm^3/min (2 gocce) a 210 bar	0,25	Vedi cavità SAE 10-2 pag.170
EW10B/10	30			0,25 cm^3/min (5 gocce) a 210 bar	0,25	
EW12B/10	50		BIN 22 vedi pag.161		0,54	Vedi cavità SAE 12-2 pag.170
EW12C/20					0,44	

*con olio avente 46 cst di viscosità

Dimensioni e circuito idraulico

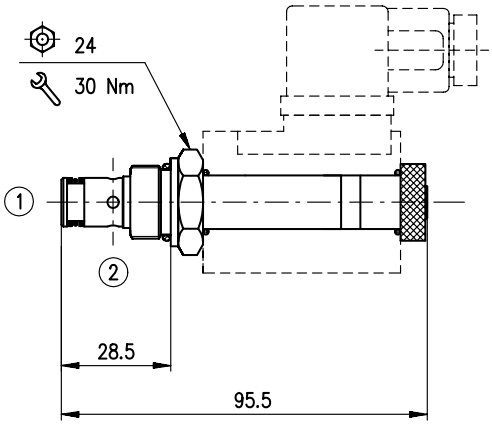

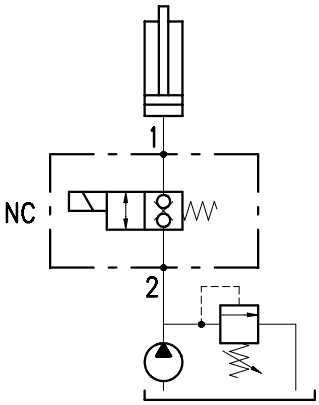

Sezione

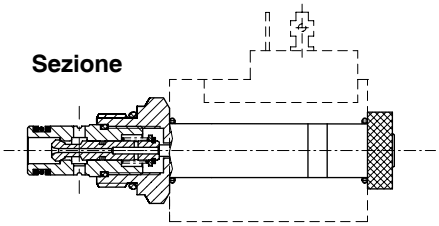

Curve caratteristiche

Curva caratteristica pressione/portata

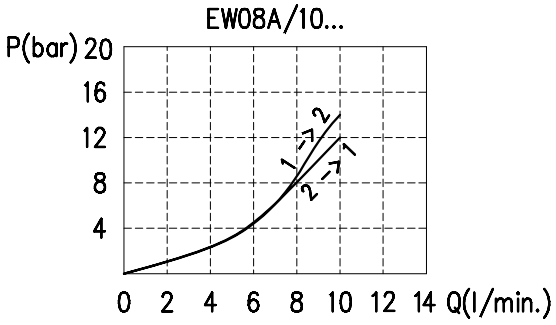

Curva caratteristica pressione/portata

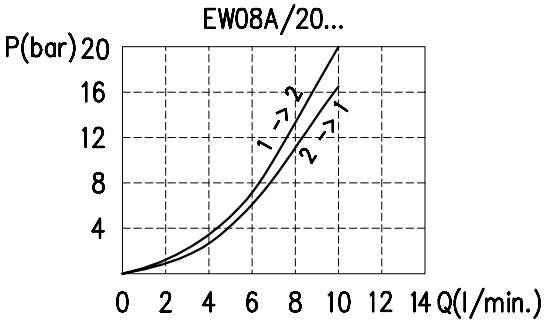

Codice d'ordinazione

EW 08A / □ -0 -□ -□

Tipo di schema

1) NA Normalmente aperta
2) NC Normalmente chiusa

Tipo di emergenza
(vedi pag.163)

N) Nessuna
P) Pulsante (solo NC)
T) Vite

Guarnizioni

B) Buna
V) Viton

Dimensioni e circuito idraulico

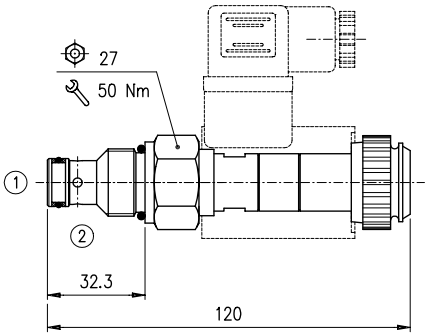

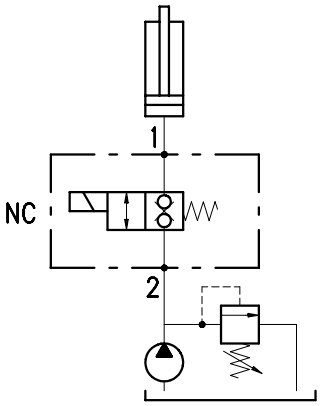

Sezione

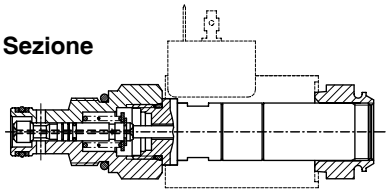

Curve caratteristiche

Curva caratteristica pressione/portata

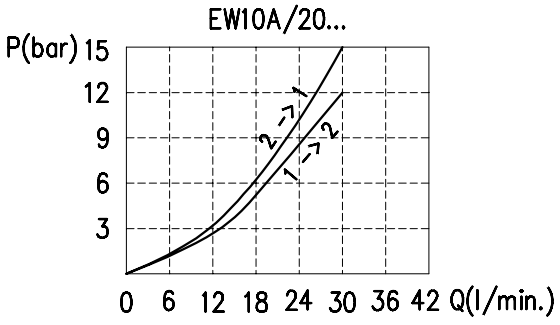

Codice d'ordinazione

EW 10A / 2 -0 -□ -□

Tipo di emergenza
(vedi pag.163)
P) Pulsante

Guarnizioni
B) Buna
V) Viton

Dimensioni e circuito idraulico

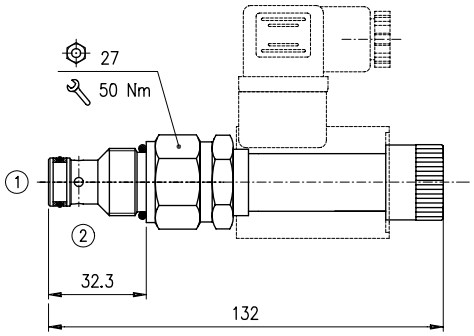

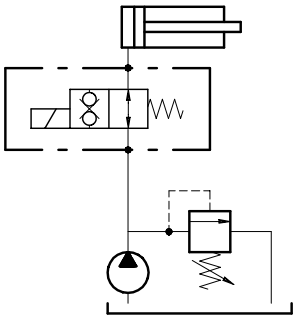

Sezione

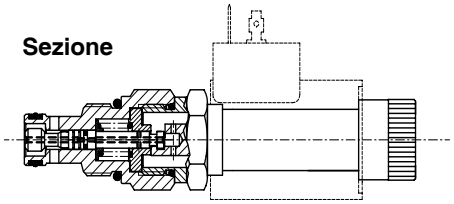

Curve caratteristiche

Curva caratteristica pressione/portata

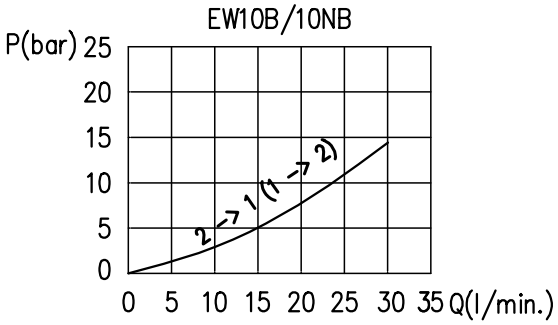

Limiti di funzionamento

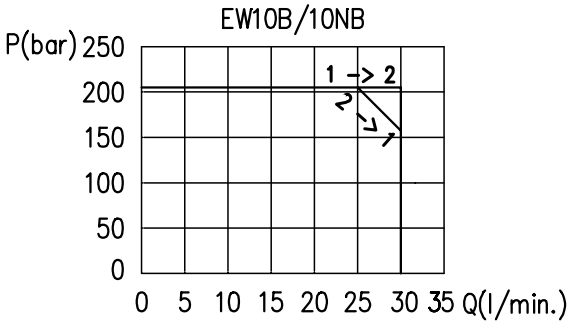

Codice d'ordinazione

EW 10B /1-0 -N - □

Tipo di emergenza
(vedi pag.163)
N)Nessuna

Guarnizioni
B)Buna
V) Viton

Dimensioni e circuito idraulico

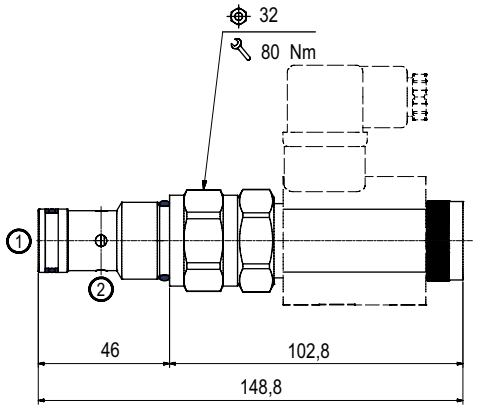

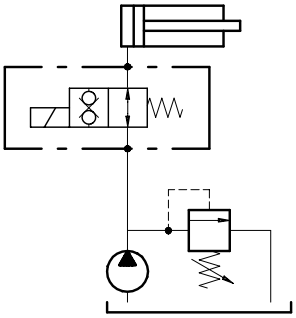

Sezione

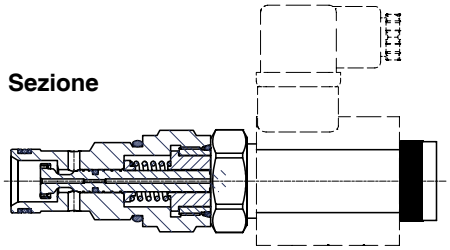

Curve caratteristiche

Curva caratteristica pressione/portata

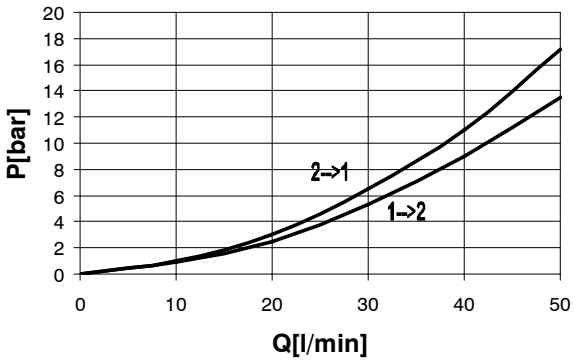

Limiti di funzionamento

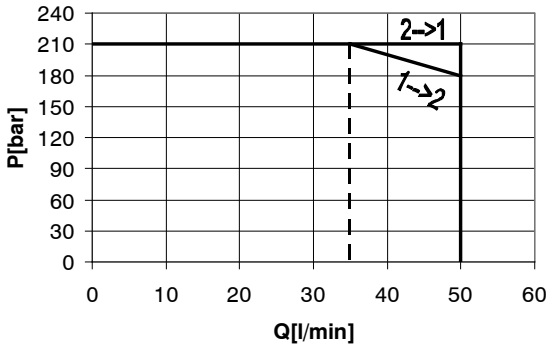

Codice d'ordinazione

EW 12B / □ -0 -□ -□

Tipo di schema

1) NA Normalmente aperta

Tipo di emergenza
(vedi pag.163)

N) Nessuna

Guarnizioni

B) Buna
V) Viton

Dimensioni e circuito idraulico

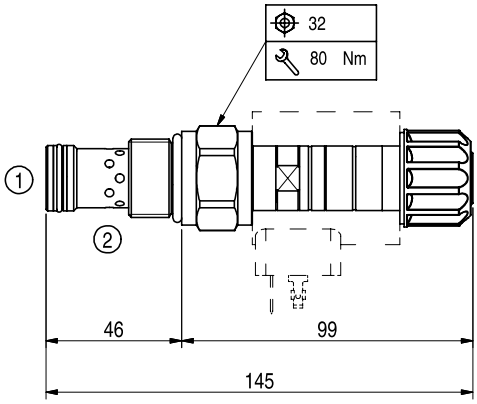

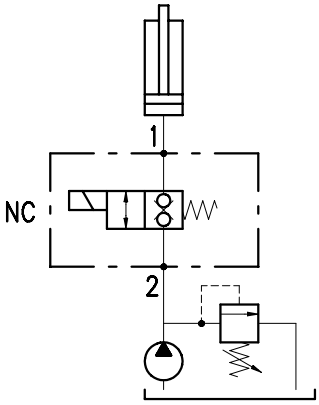

Sezione

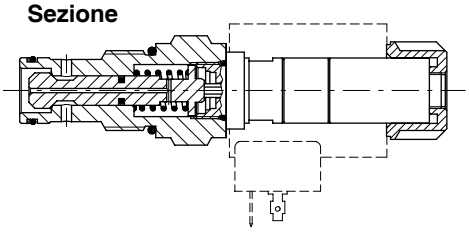

Curve caratteristiche

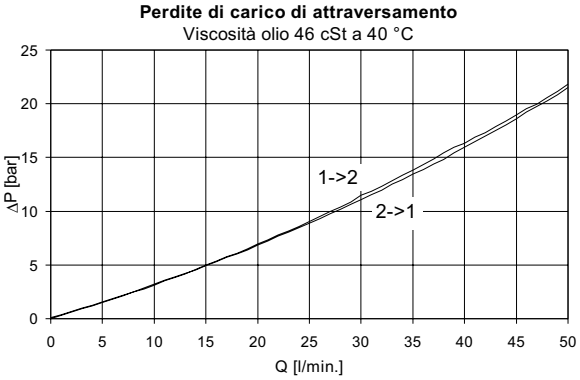

Codice d'ordinazione

EW 12C / ☐ -0 -☐ -☐

Tipo di schema	Tipo di emergenza (vedi pag.163)	Guarnizioni
2) NC Normalmente chiusa	**P)** Pulsante	**B)** Buna **V)** Viton

Funzionamento

La valvola, a solenoide diseccitato, permette il passaggio libero dell'olio da 3 a 2 e viceversa, mentre la via 1 rimane chiusa. Eccitando il solenoide, la valvola permette il passaggio libero dell'olio da 2 a 1, mentre la via 3 rimane chiusa.
La via 1 non deve essere utilizzata come mandata.
NOTA per EJ08B/1: nel caso di pressione superiore a 100 bar sulla via 1 contattare il nostro ufficio tecnico.

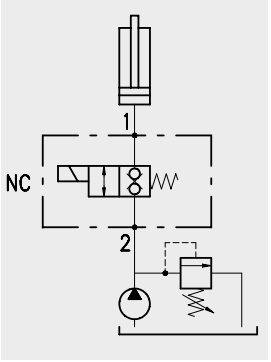

Prestazioni

Valvole a cartuccia

Tipo	Portata max. l/min	Pressione max. bar	Solenoidi	*Trafilamenti da 1 a 2	Peso kg	Cavità e utensili
EJ08A/1	10	210	BE/EC 36 vedi pag. 158	10 cm^3/min a 210 bar	0,175	Vedi cavità SAE 8-3 pag.171
EJ10A/1	30		BIN 19 vedi pag. 160	50 cm^3/min a 210 bar	0,275	Vedi cavità SAE 10-3 pag.171
EJ12A/1	40		BIN 22 vedi pag. 161	60 cm^3/min a 210 bar	0,500	Vedi cavità SAE 12-3 pag.171
EJ08B/1	12		BT vedi pag.157	14 cm^3/min 210 bar	0,185	Vedi cavità SAE 8-3 pag.171
EJ08M/1	23**	250**	BE/EC 36 vedi pag. 158	40 cm^3/min a 250 bar	0,125	

*con olio avente 46 cst di viscosità
**vedere diagramma limiti prestazionali

Dimensioni e circuito idraulico

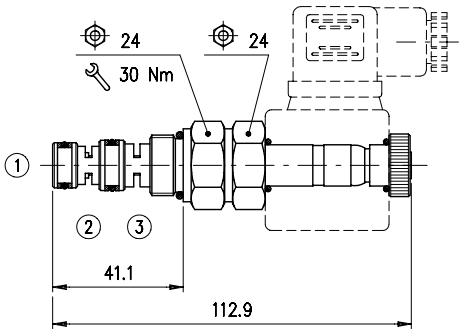

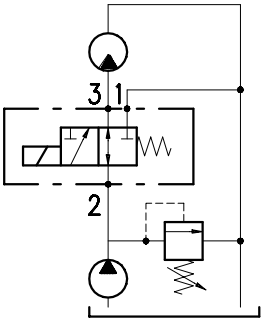

Sezione

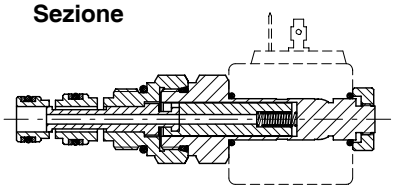

Curve caratteristiche

Curva caratteristica pressione/portata

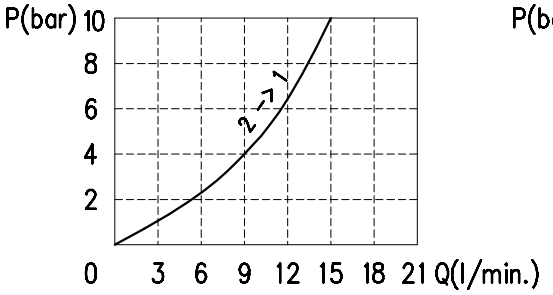

Curva caratteristica pressione/portata

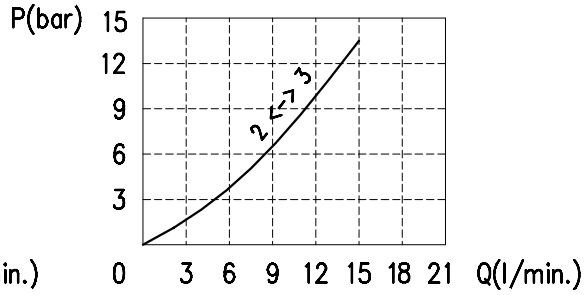

Codice d'ordinazione

EJ 08A / 10 □ - □

Tipo di emergenza
(vedi pag.163)

N) Nessuna (di serie)
T) In tiro

Guarnizioni

B) Buna
V) Viton

Dimensioni e circuito idraulico

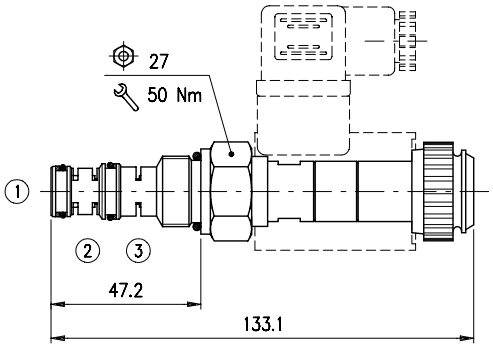

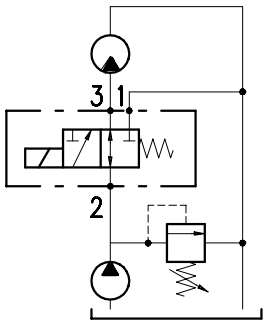

Sezione

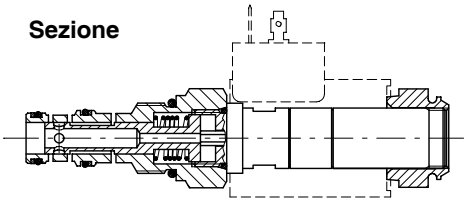

Curve caratteristiche

Curva caratteristica pressione/portata

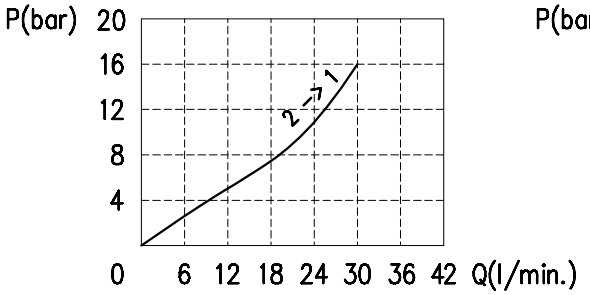

Curva caratteristica pressione/portata

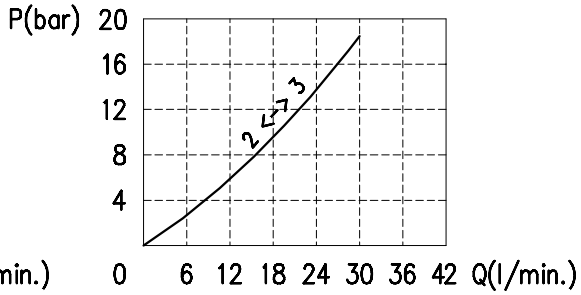

Codice d'ordinazione

EJ 10A / 10 P □

Guarnizioni

B) Buna
V) Viton

Dimensioni e circuito idraulico

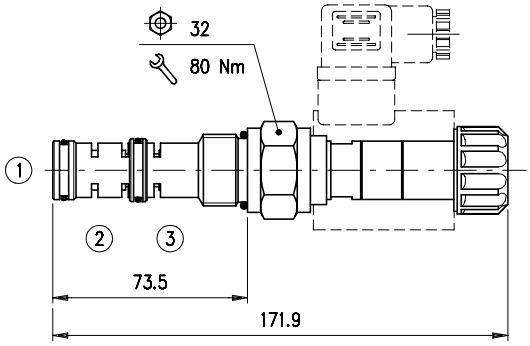

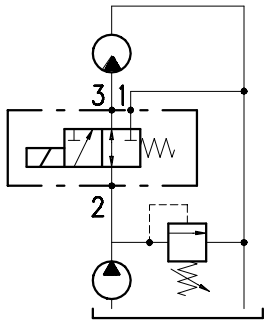

Sezione

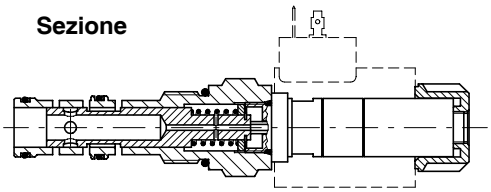

Curve caratteristiche

Curva caratteristica pressione/portata

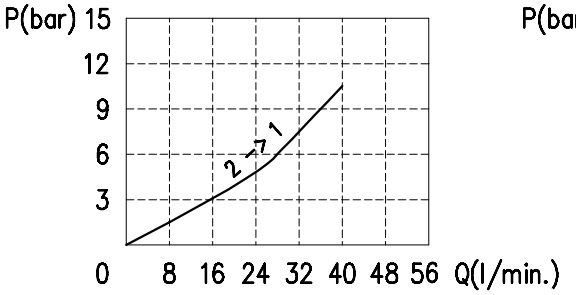

Curva caratteristica pressione/portata

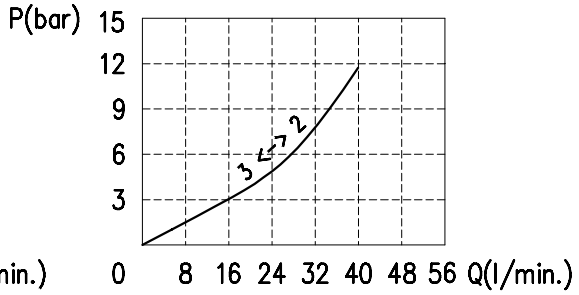

Codice d'ordinazione

EJ 12A / 10 P □

Guarnizioni

B) Buna
V) Viton

Dimensioni e circuito idraulico

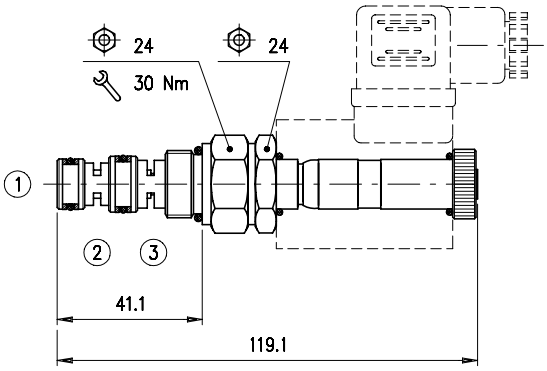

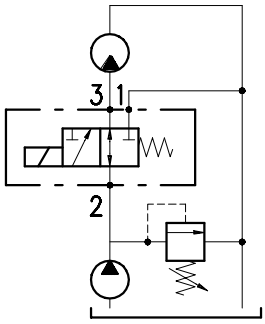

Sezione

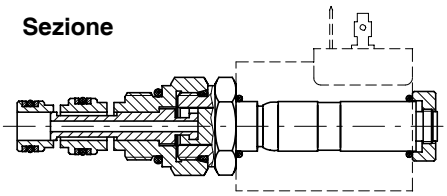

Curve caratteristiche

Curva caratteristica pressione/portata

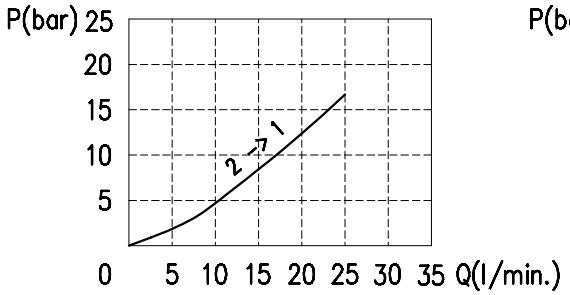

Curva caratteristica pressione/portata

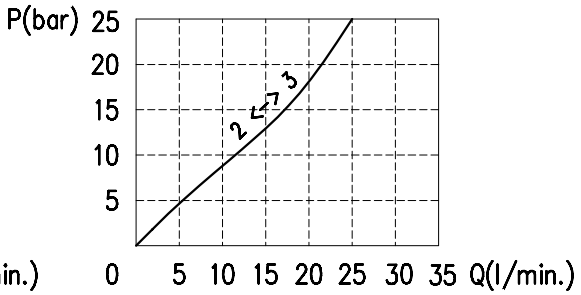

Codice d'ordinazione

EJ 08B / 10 □ - □

Tipo di emergenza
(vedi pag.163)

N) Nessuna (di serie)
T) In tiro

Guarnizioni

B) Buna
V) Viton

Dimensioni e circuito idraulico

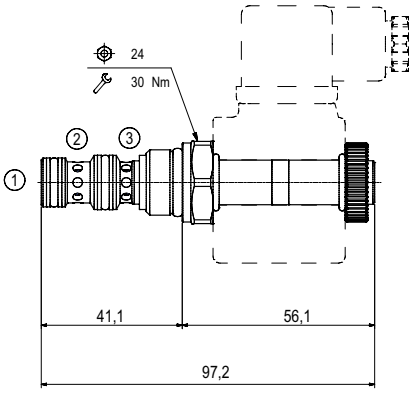

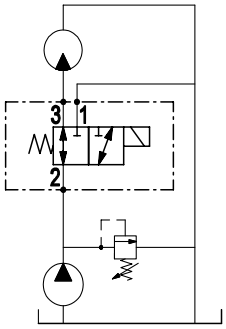

Sezione

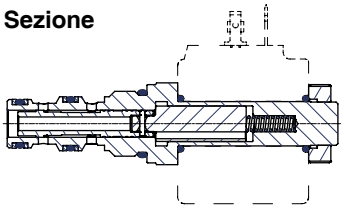

Curve caratteristiche

P[bar] Limiti prestazionali

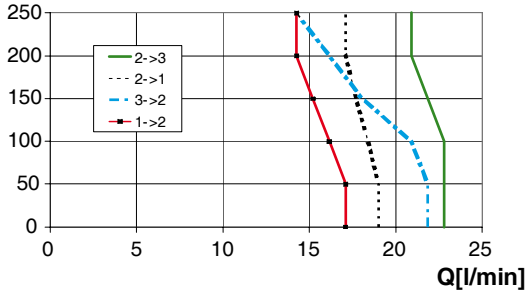

P[bar] Curva caratteristica pressione/portata

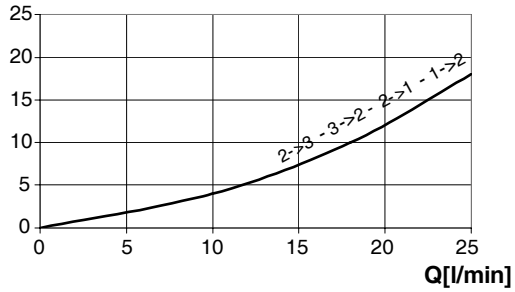

Codice d'ordinazione

EJ08M/10 □ - □

Tipo di emergenza
(vedi pag.163)

N) Nessuna (di serie)
F) Pulsante a tirare
T) Vite
Q) Pulsante a tirare con aggancio di sicurezza

Guarnizioni

B) Buna
V) Viton

Funzionamento

La valvola, a solenoide diseccitato, permette il passaggio libero dell'olio da 3 a 1, mentre la via 2 rimane chiusa. Eccitando il solenoide, la valvola permette il passaggio libero dell'olio da 2 a 1, mentre la via 3 rimane chiusa.
La via 1 non deve essere utilizzata come mandata.

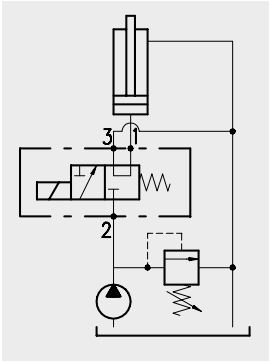

Prestazioni

Valvole a cartuccia

Tipo	Portata max. l/min	Pressione max. bar	Solenoidi	*Trafilamenti da 1 a 2	Peso kg	Cavità e utensili
EJ08A/2	7	210	BE/EC36 vedi pag.158	10 cm^3/min a 210 bar	0,175	Vedi cavità SAE 8-3 pag.171
EJ10A/2	30		BIN 19 vedi pag.160	100 cm^3/min a 210 bar	0,275	Vedi cavità SAE 10-3 pag.171
EJ12A/2	40		BIN 22 vedi pag. 161	60 cm^3/min a 210 bar	0,500	Vedi cavità SAE 12-3 pag.171
EJ08B/2	12		BT vedi pag.157	14 cm^3/min a 210 bar	0,185	Vedi cavità SAE 8-3 pag.171
EJ10B/2	20		BC 16 vedi pag.162	30 cm^3/min a 210 bar	0,285	Vedi cavità SAE 10-3 pag.171
EJ08M/2	25**	250**	BE/EC36 vedi pag.158	40 cm^3/min a 250 bar	0,125	Vedi cavità SAE 8-3 pag.171

*con olio avente 46 cst di viscosità
**vedere diagramma limiti prestazionali

Dimensioni e circuito idraulico

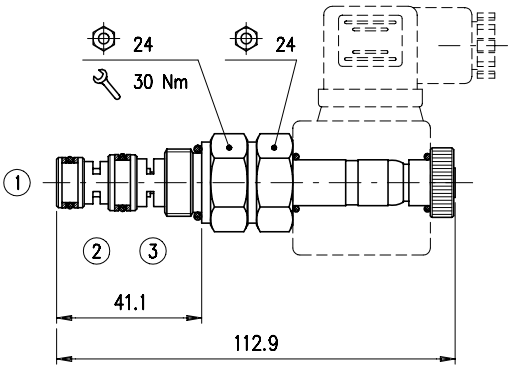

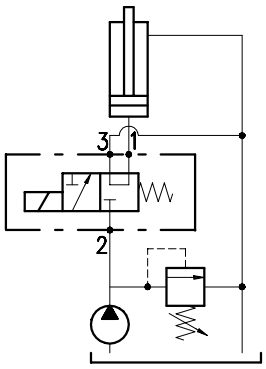

Sezione

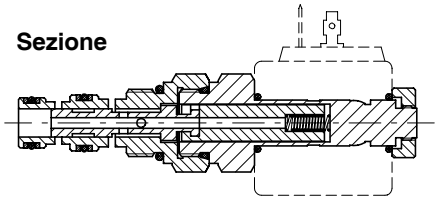

Curve caratteristiche

Curva caratteristica pressione/portata

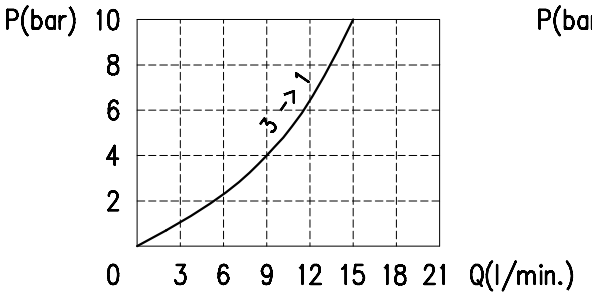

Curva caratteristica pressione/portata

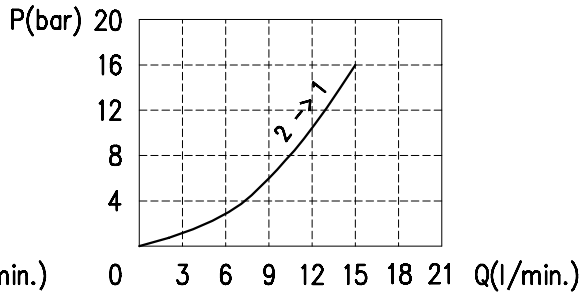

Codice d'ordinazione

EJ 08A / 20 N □

Guarnizioni

B) Buna
V) Viton

Dimensioni e circuito idraulico

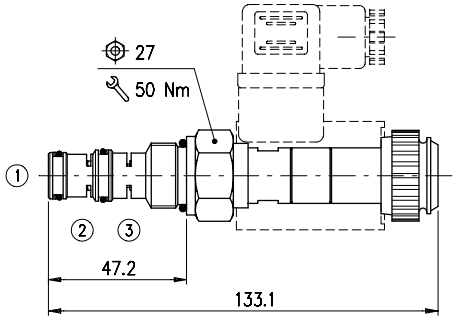

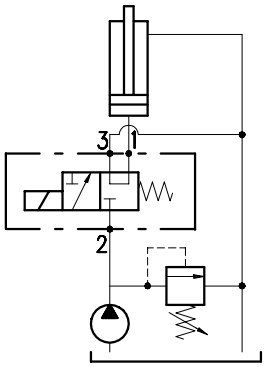

Sezione

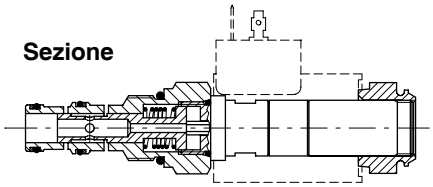

Curve caratteristiche

Curve caratteristiche pressione/portata

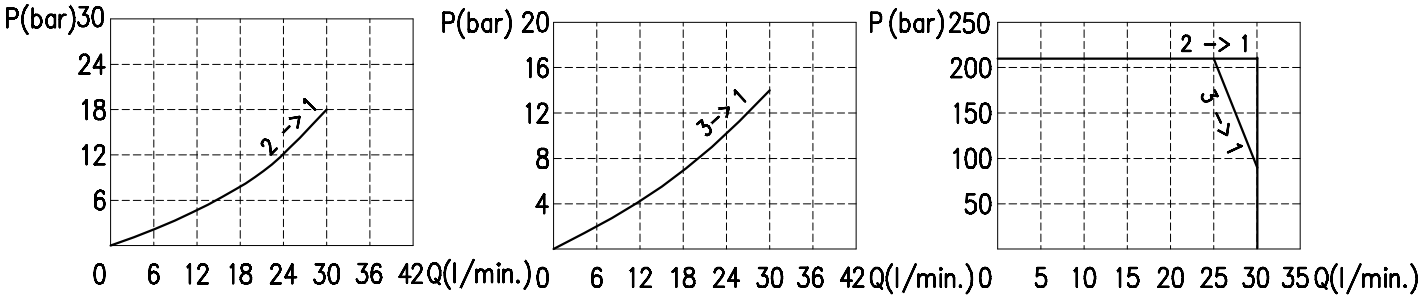

Codice d'ordinazione

EJ 10A / 20 P □

Guarnizioni

B) Buna
V) Viton

Dimensioni e circuito idraulico

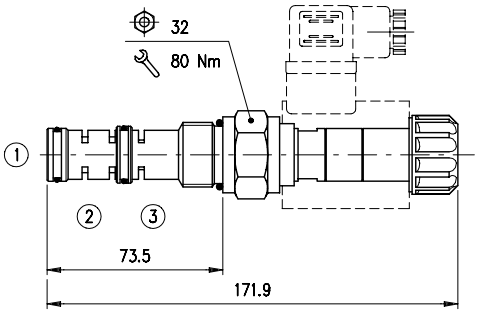

Sezione

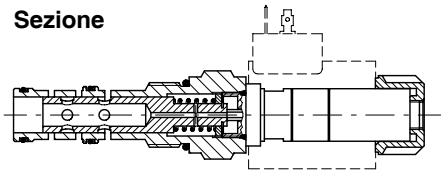

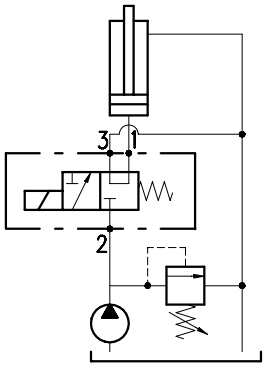

Curve caratteristiche

Curva caratteristica pressione/portata

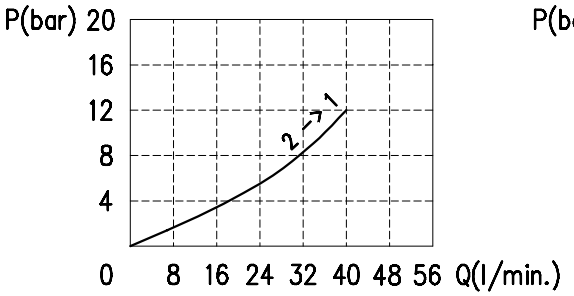

Curva caratteristica pressione/portata

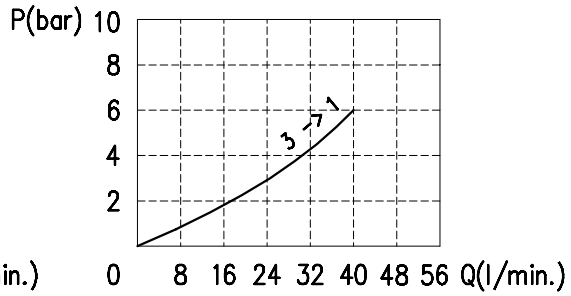

Codice d'ordinazione

EJ 12A / 20 P □

Guarnizioni

B) Buna
V) Viton

Dimensioni e circuito idraulico

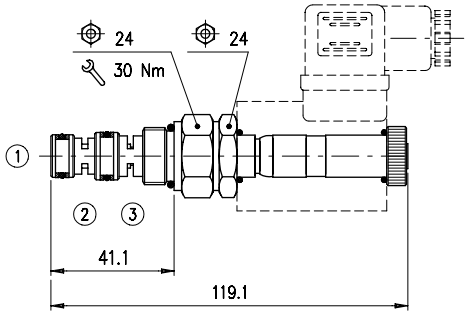

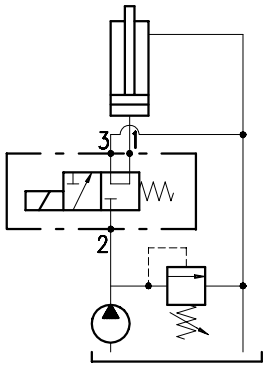

Sezione

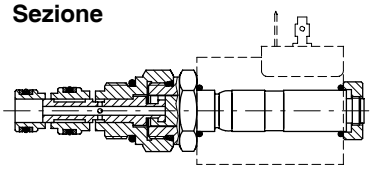

Curve caratteristiche

Curva caratteristica pressione/portata

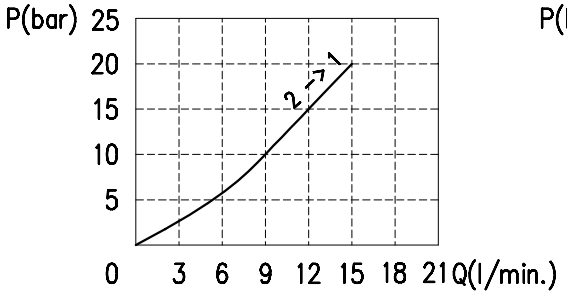

Curva caratteristica pressione/portata

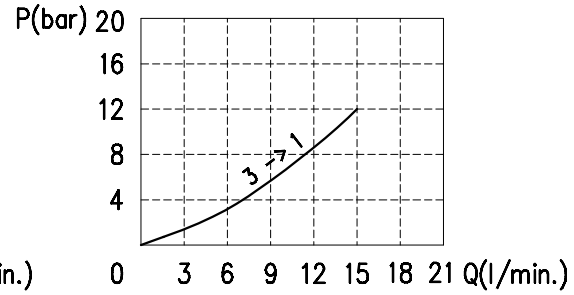

Codice d'ordinazione

EJ 08B / 20 □ - □

Tipo di emergenza
(vedi pag.163)
N) Nessuna (di serie)
T) In tiro

Guarnizioni
B) Buna
V) Viton

Dimensioni e circuito idraulico

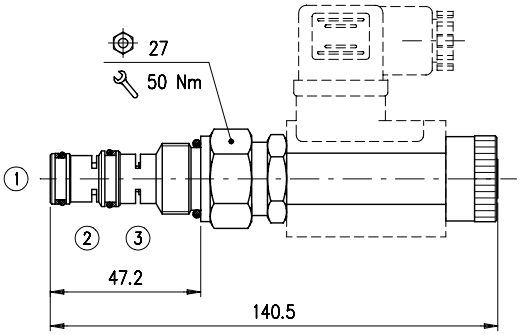

Sezione

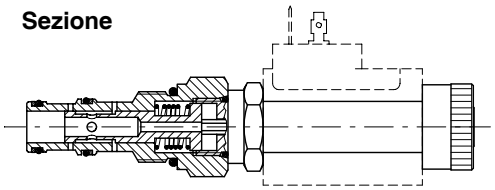

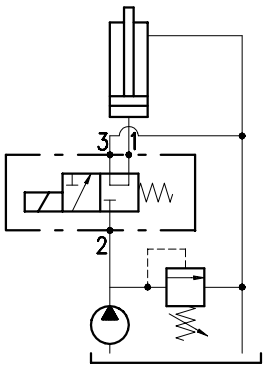

Curve caratteristiche

Curva caratteristica pressione/portata

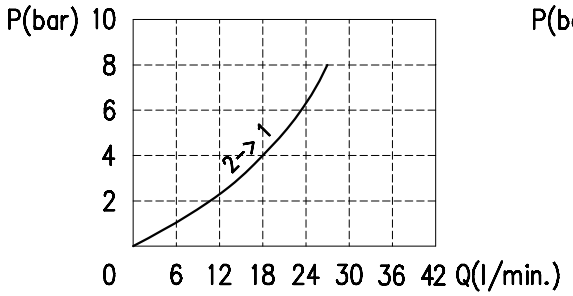

Curva caratteristica pressione/portata

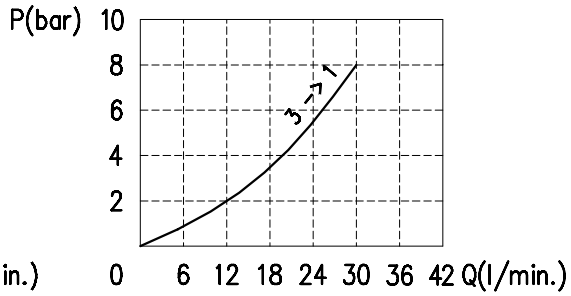

Codice d'ordinazione

EJ 10B / 20 N □

Guarnizioni

B) Buna
V) Viton

Dimensioni e circuito idraulico

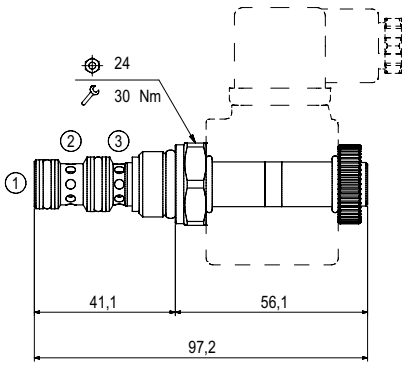

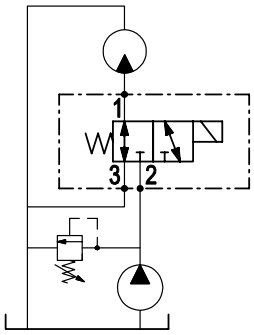

Sezione

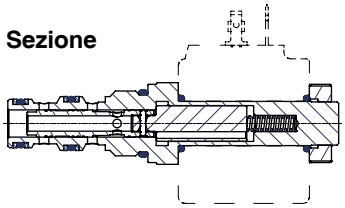

Curve caratteristiche

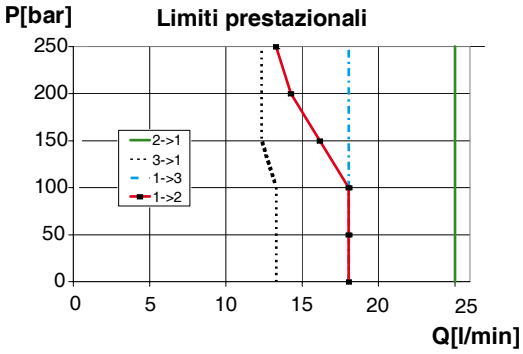

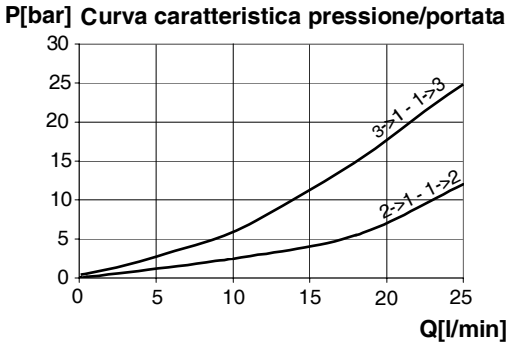

Codice d'ordinazione

EJ08M/20 □ - □

Tipo di emergenza
(vedi pag.163)

N) Nessuna (di serie)
F) Pulsante a tirare
T) Vite
Q) Pulsante a tirare con aggancio di sicurezza

Guarnizioni

B) Buna
V) Viton

Funzionamento

La valvola, a solenoide diseccitato, permette il passaggio libero dell'olio da 3 a 2 e viceversa, mentre la via 1 rimane chiusa. Eccitando il solenoide, la valvola permette il passaggio libero dell'olio da 3 a 1 (nel caso di pressione superiore a 100 bar sulla via 1 contattare il nostro ufficio tecnico), mentre la via 2 rimane chiusa.
La via 1 non deve essere utilizzata come mandata.

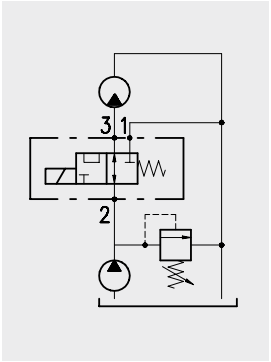

Prestazioni

Valvole a cartuccia

Tipo	Portata max. l/min	Pressione max. bar	Solenoidi	*Trafilamenti da 1 a 2	Peso kg	Cavità e utensili
EJ08A/3	10	210	BE/EC36 vedi pag.158	10 cm^3/min a 210 bar	0,175	Vedi cavità SAE 8-3 pag.171
EJ10A/3	30		BIN 19 vedi pag.160	50 cm^3/min a 210 bar	0,275	Vedi cavità SAE 10-3 pag.171
EJ08B/3	12		BT vedi pag.157	14 cm^3/min a 210 bar	0,185	Vedi cavità SAE 8-3 pag.171
EJ08M/3	24**	250**	BE/EC36 vedi pag.152	40 cm^3/min a 250 bar	0,125	

*con olio avente 46 cst di viscosità
**vedere diagramma limiti prestazionali

Dimensioni e circuito idraulico

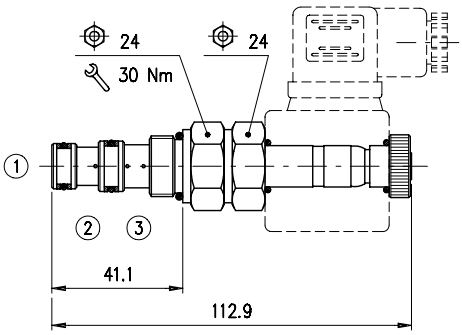

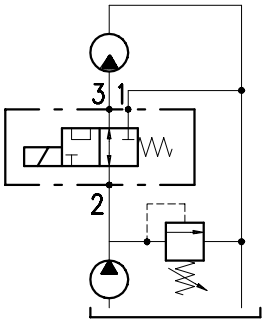

Sezione

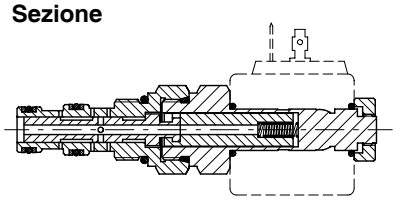

Curve caratteristiche

Curva caratteristica pressione/portata

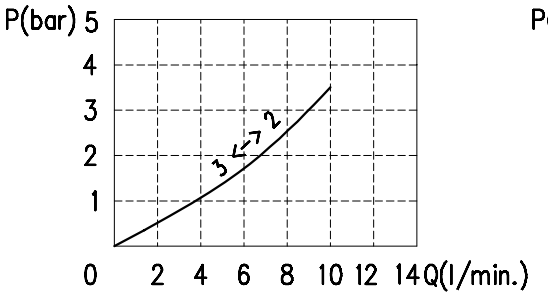

Curva caratteristica pressione/portata

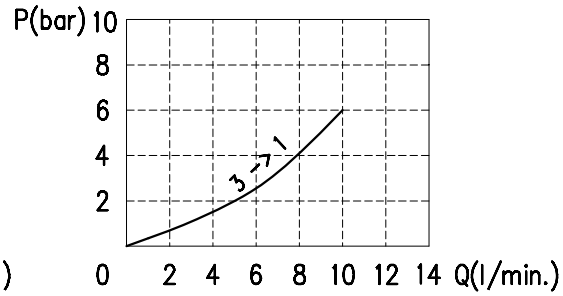

Codice d'ordinazione

EJ 08A / 30 N □

Guarnizioni

B) Buna
V) Viton

Dimensioni e circuito idraulico

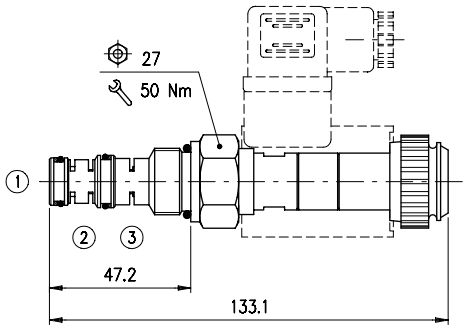

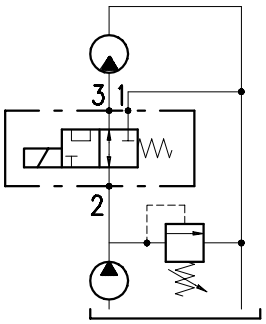

Sezione

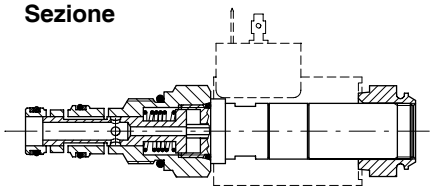

Curve caratteristiche

Curva caratteristica pressione/portata

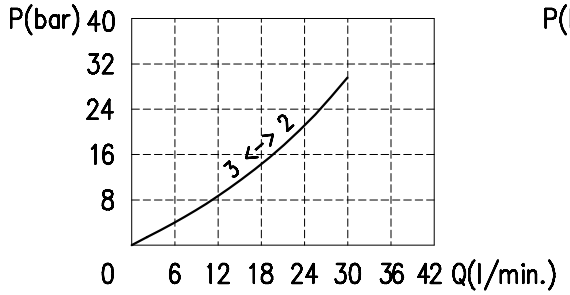

Curva caratteristica pressione/portata

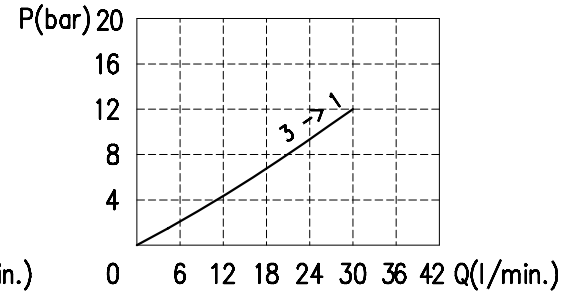

Codice d'ordinazione

EJ 10A / 30 P □

Guarnizioni

B) Buna
V) Viton

Dimensioni e circuito idraulico

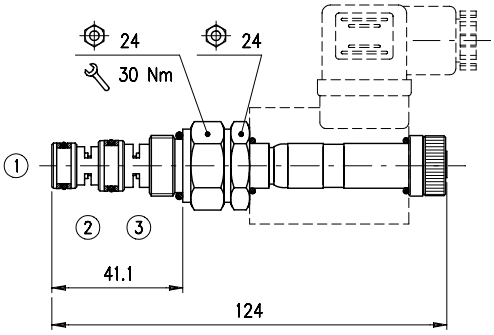

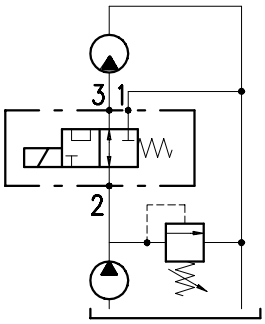

Sezione

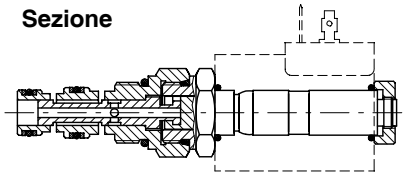

Curve caratteristiche

Curva caratteristica pressione/portata

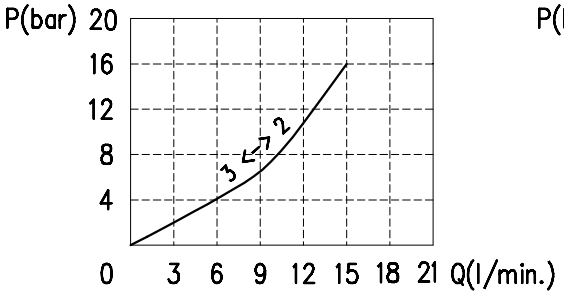

Curva caratteristica pressione/portata

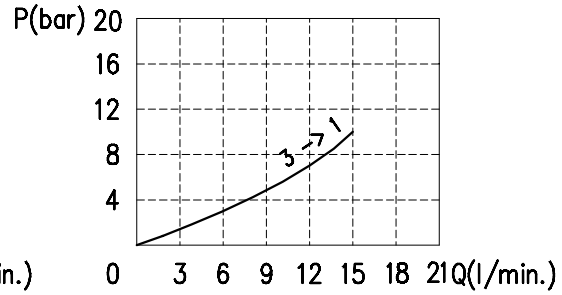

Codice d'ordinazione

EJ 08B / 30 □ - □

Tipo di emergenza
(vedi pag.163)
N) Nessuna (di serie)
T) In tiro

Guarnizioni
B) Buna
V) Viton

Dimensioni e circuito idraulico

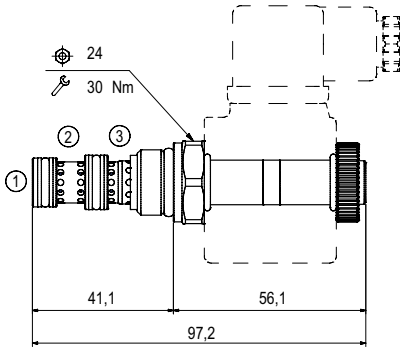

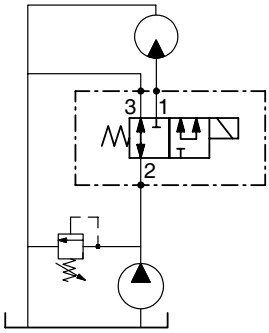

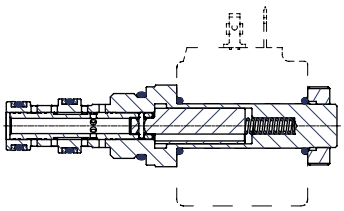

Curve caratteristiche

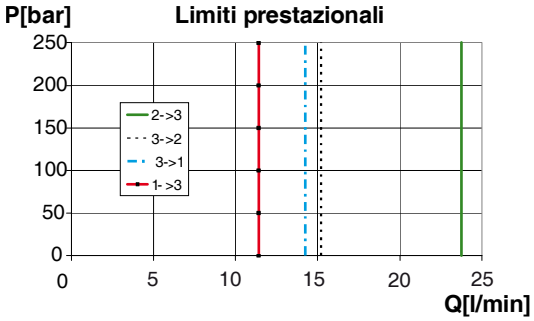

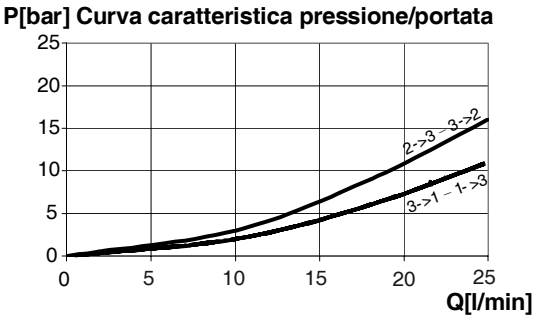

Codice d'ordinazione

EJ08M/30 □ - □

Tipo di emergenza
(vedi pag.163)

N) Nessuna (di serie)
F) Pulsante a tirare
T) Vite
Q) Pulsante a tirare con aggancio di sicurezza

Guarnizioni

B) Buna
V) Viton

Funzionamento

La valvola, a solenoide diseccitato, permette il passaggio libero dell'olio da 2 a 1, mentre la via 3 rimane chiusa. Eccitando il solenoide, la valvola permette il passaggio libero dell'olio da 3 a 2 e viceversa, mentre la via 1 rimane chiusa.
La via 1 non deve essere utilizzata come mandata.

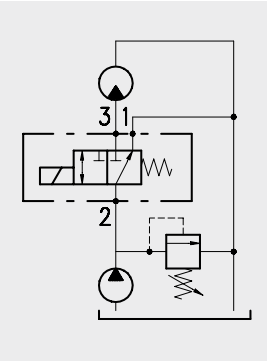

Prestazioni

Valvole a cartuccia

Tipo	Portata max. l/min	Pressione max. bar	Solenoidi	*Trafilamenti da 1 a 2	Peso kg	Cavità e utensili
EJ08A/4	10	210	BE/EC36 vedi pag.158	10 cm^3/min a 210 bar	0,175	Vedi cavità SAE 8-3 pag.171
EJ10A/4	30		BIN 19 vedi pag.160	50 cm^3/min a 210 bar	0,275	Vedi cavità SAE 10-3 pag.171
EJ12A/4	40		BIN 22 vedi pag.161	120 cm^3/min a 210 bar	0,500	Vedi cavità SAE 12-3 pag.171
EJ10B/4	20		BC 16 vedi pag.162	75 cm^3/min a 210 bar	0,285	Vedi cavità SAE 10-3 pag.171
EJ08M/4	25**	250**	BE/EC36 vedi pag.158	40 cm^3/min a 250 bar	0,125	Vedi cavità SAE 8-3 pag.171

*con olio avente 46 cst di viscosità
**vedere diagramma limiti prestazionali

Dimensioni e circuito idraulico

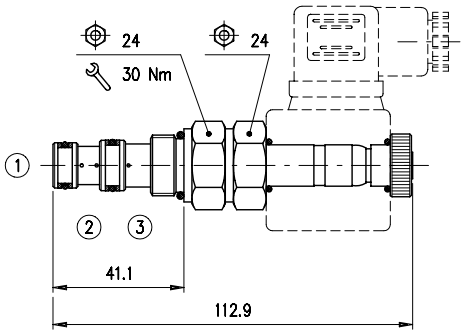

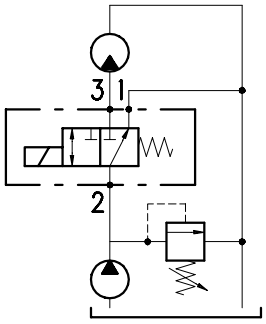

Sezione

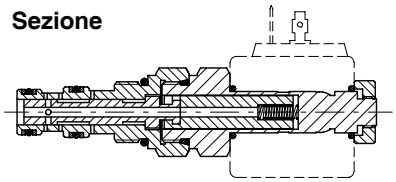

Curve caratteristiche

Curva caratteristica pressione/portata

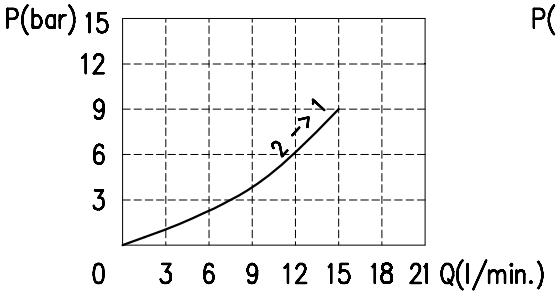

Curva caratteristica pressione/portata

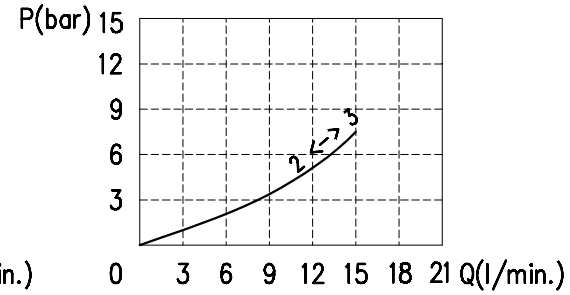

Codice d'ordinazione

EJ 08A / 40 N □

Guarnizioni

B) Buna
V) Viton

Dimensioni e circuito idraulico

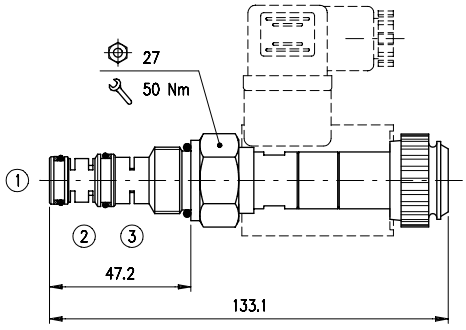

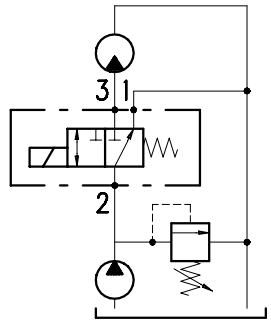

Sezione

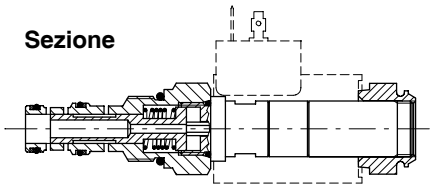

Curve caratteristiche

Curva caratteristica pressione/portata

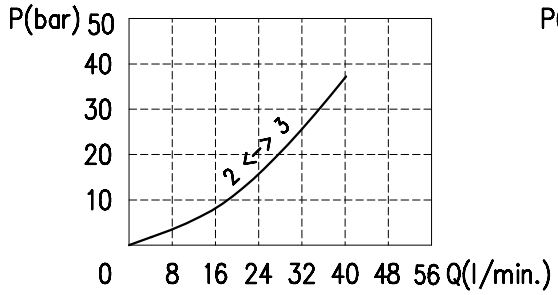

Curva caratteristica pressione/portata

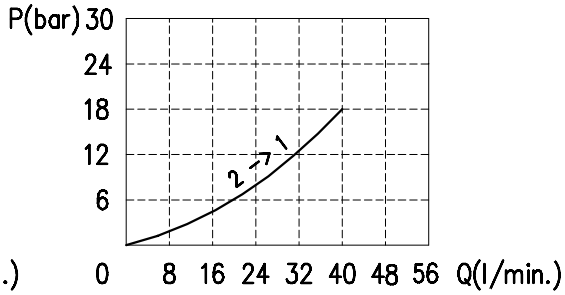

Codice d'ordinazione

EJ 10A / 40 P □

Guarnizioni

B) Buna
V) Viton

Dimensioni e circuito idraulico

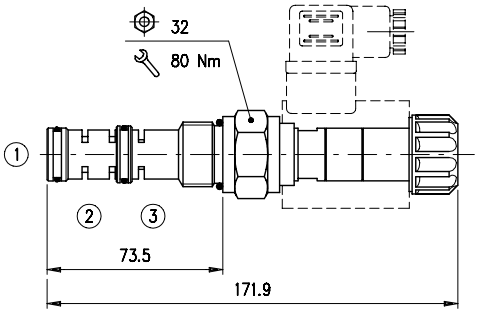

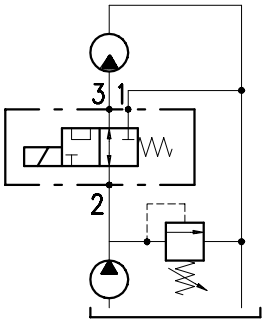

Sezione

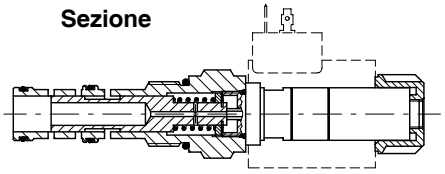

Curve caratteristiche

Curve caratteristiche pressione/portata

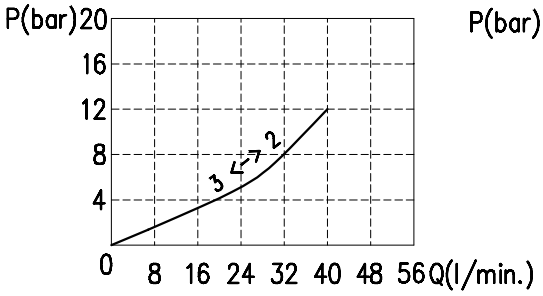

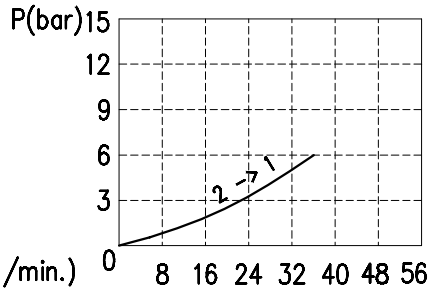

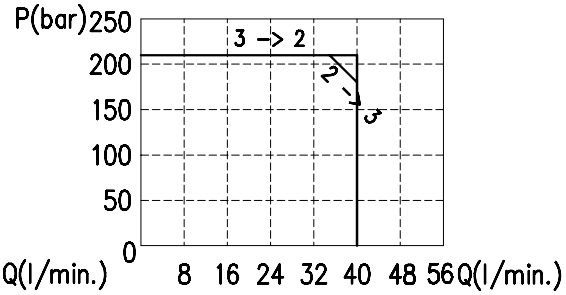

Codice d'ordinazione

EJ 12A / 40 P □

Guarnizioni

B) Buna
V) Viton

Dimensioni e circuito idraulico

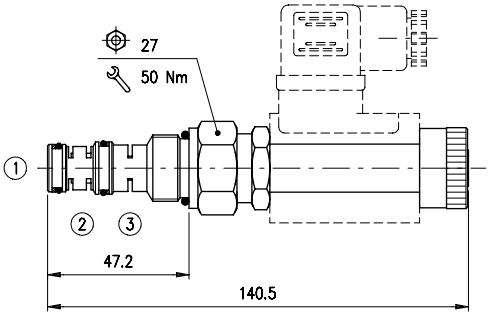

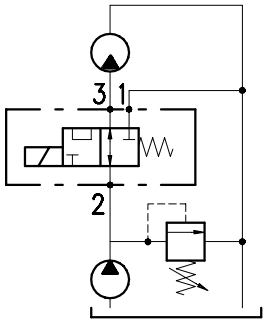

Sezione

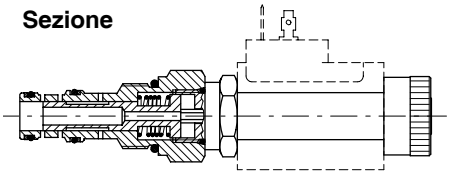

Curve caratteristiche

Curva caratteristica pressione/portata

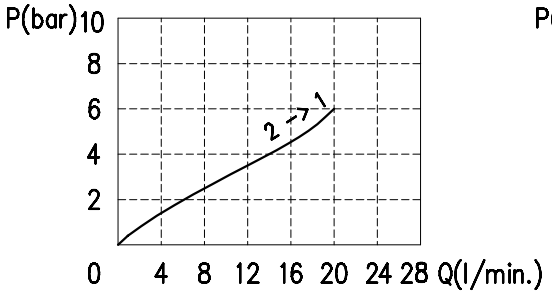

Curva caratteristica pressione/portata

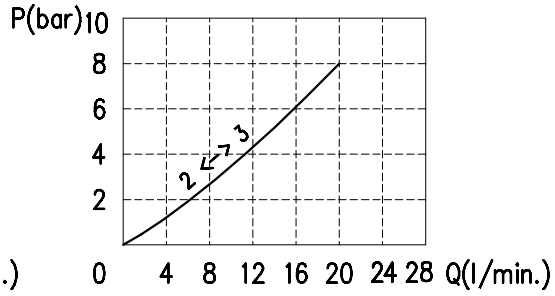

Codice d'ordinazione

EJ 10B / 40 N □

Guarnizioni

B) Buna
V) Viton

Dimensioni e circuito idraulico

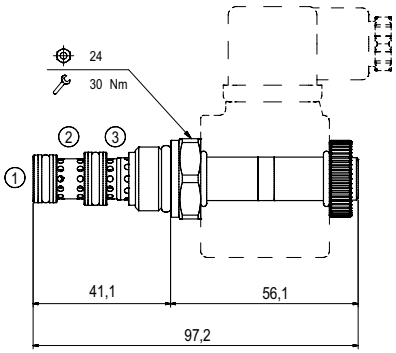

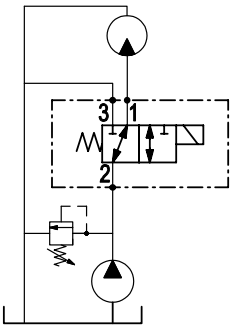

Sezione

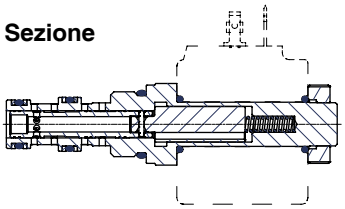

Curve caratteristiche

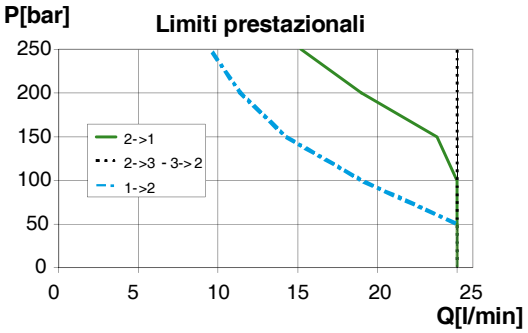

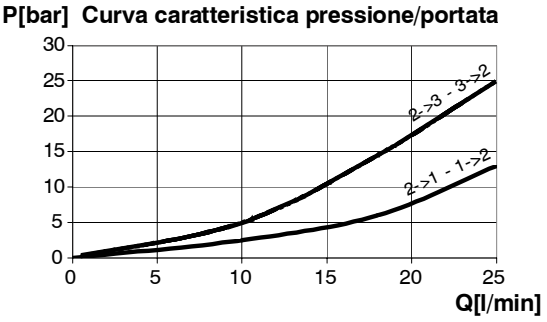

Codice d'ordinazione

EJ08M/40 □ - □

Tipo di emergenza
(vedi pag.163)

N) Nessuna (di serie)
F) Pulsante a tirare
T) Vite
Q) Pulsante a tirare con aggancio di sicurezza

Guarnizioni

B) Buna
V) Viton

Funzionamento

La valvola, a solenoide diseccitato, permette il passaggio libero dell'olio da 2 a 1, mentre la via 3 rimane chiusa. Eccitando il solenoide, la valvola permette il passaggio libero dell'olio da 3 a 2 e viceversa, mentre la via 1 rimane chiusa.
La via 1 non deve essere utilizzata come mandata.

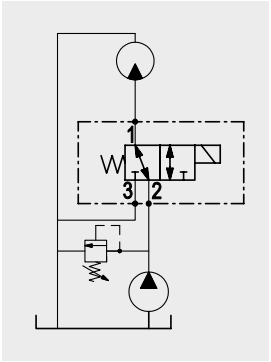

Prestazioni

Valvole a cartuccia

Tipo	Portata max. l/min	Pressione max. bar	Solenoidi	*Trafilamenti da 1 a 2	Peso kg	Cavità e utensili
EJ08M/5	25**	250**	BE/EC36 vedi pag.158	40 cm^3/min a 250 bar	0,125	Vedi cavità SAE 8-3 pag.171

*con olio avente 46 cst di viscosità
** vedere diagramma limiti prestazionali

Dimensioni e circuito idraulico

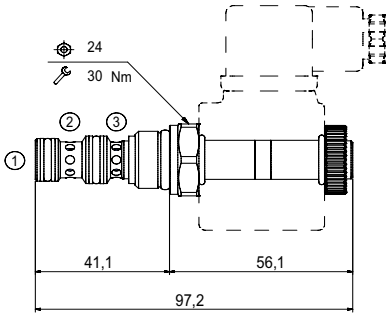

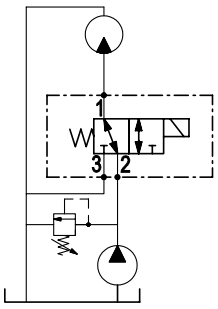

Sezione

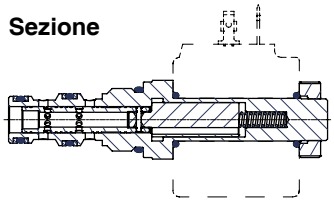

Curve caratteristiche

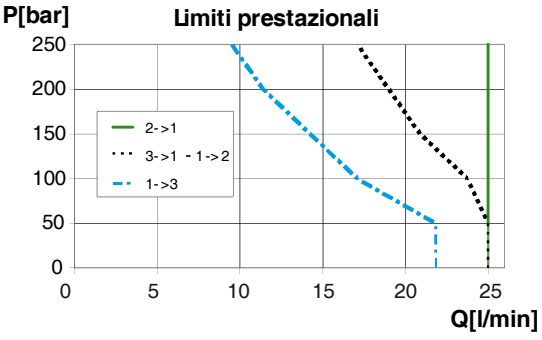

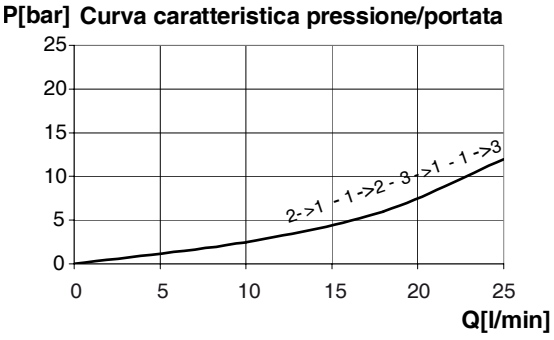

Codice d'ordinazione

EJ08M/50 □ - □

Tipo di emergenza
(vedi pag.163)

N) Nessuna (di serie)
F) Pulsante a tirare
T) Vite
Q) Pulsante a tirare con aggancio di sicurezza

Guarnizioni

B) Buna
V) Viton

Funzionamento

La valvola, a solenoide diseccitato, permette il passaggio libero dell'olio da 1 a 3, mentre la via 2 rimane chiusa. Eccitando il solenoide, la valvola permette il passaggio libero dell'olio da 2 a 1, mentre la via 3 rimane chiusa.

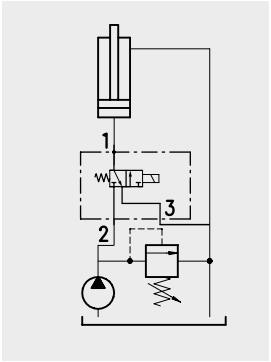

Prestazioni

Valvole a cartuccia

Tipo	Portata max. l/min	Pressione max. bar	Solenoidi	*Trafilamenti da 1 a 2	Peso kg	Cavità e utensili
EJ08F/2	12	50	BT/CS vedi pag.157	5 cm^3/min a 50 bar	0,175	Vedi cavità SAE 8-3 pag.171

*con olio avente 46 cst di viscosità

Dimensioni e circuito idraulico

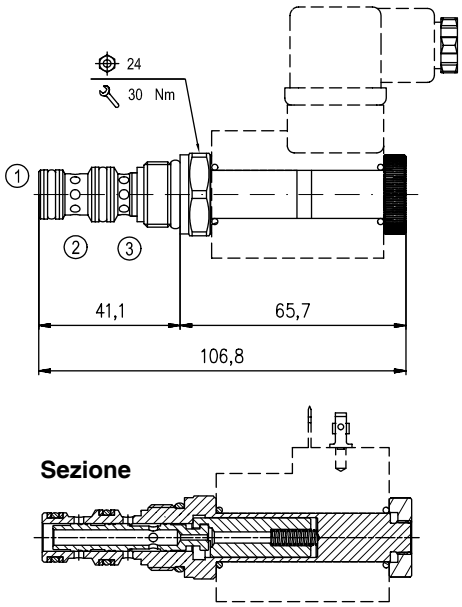

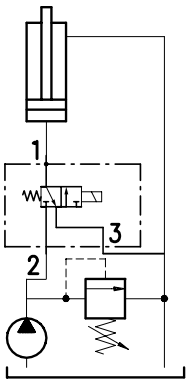

Curve caratteristiche

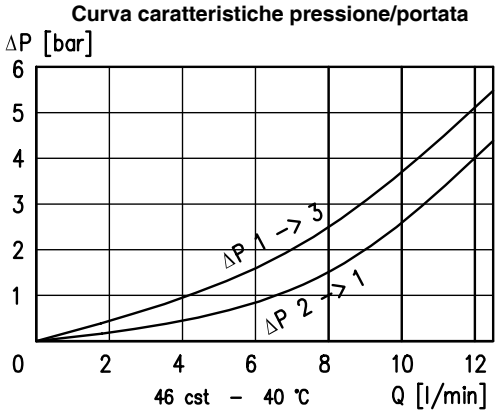

Codice d'ordinazione

EJ 08F / 20 N □

Emergenza
(vedi pag.163)
N)Nessuna
T) Vite

Guarnizioni
B)Buna
V) Viton

Funzionamento

La valvola, a solenoide diseccitato, permette il passaggio libero dell'olio da 1 a 3, mentre la via 2 rimane chiusa. Eccitando il solenoide, la valvola permette il passaggio libero dell'olio da 2 a 1, mentre la via 3 rimane chiusa.

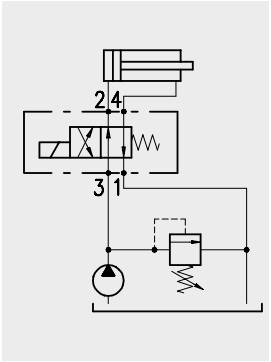

Prestazioni

Valvole a cartuccia

Tipo	Portata max. l/min	Pressione max. bar	Solenoidi	*Trafilamenti da 1 a 2	Peso kg	Cavità e utensili
ER08M/1	18	210	BE/EC 36 vedi pag.158	40 cm^3/min a 210 bar	0,200	Vedi cavità SAE 8-4 pag.172
ER10A/1	30		BIN 19 vedi pag.160	100 cm^3/min a 210 bar	0,380	Vedi cavità SAE 10-4 pag.172
ER10B/1	20		BC 16 vedi pag.162	30 cm^3/min a 210 bar	0,310	
ER10M/1	40			80 cm^3/min a 210 bar	0,45	
ER12A/1			BIN 22 vedi pag.161	200 cm^3/min a 210 bar	0,49	Vedi cavità SAE 12-4 pag.172

*con olio avente 46 cst di viscosità

Dimensioni e circuito idraulico

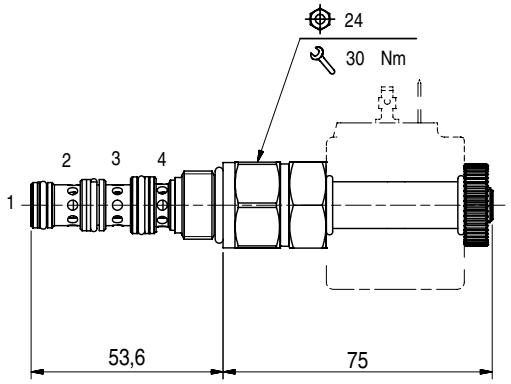

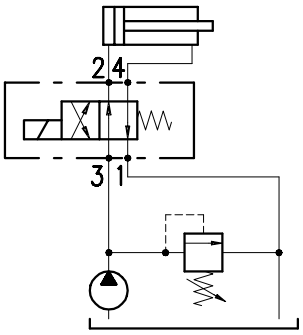

Sezione

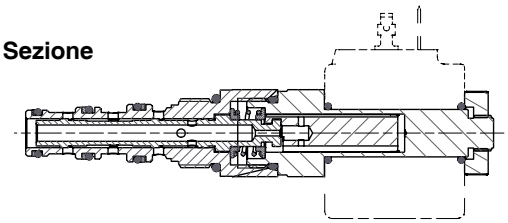

Curve caratteristiche

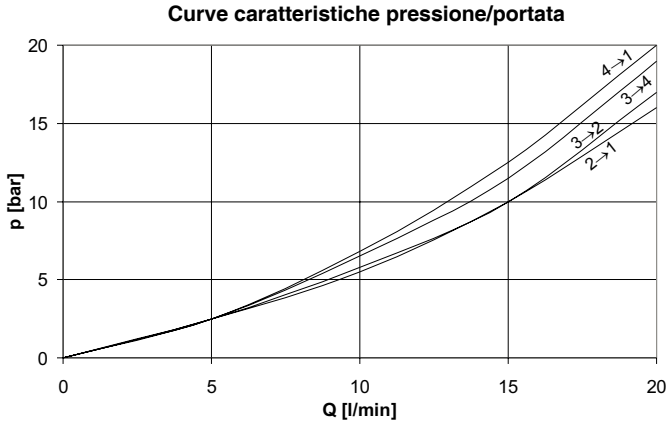

Codice d'ordinazione

ER 08M / 10 N □

Guarnizioni

B) Buna
V) Viton

Dimensioni e circuito idraulico

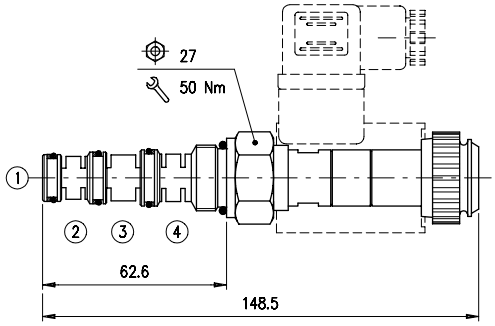

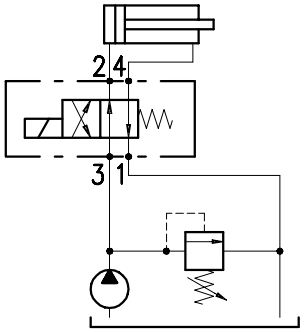

Sezione

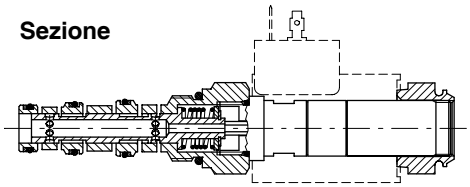

Curve caratteristiche

Curva caratteristica pressione/portata

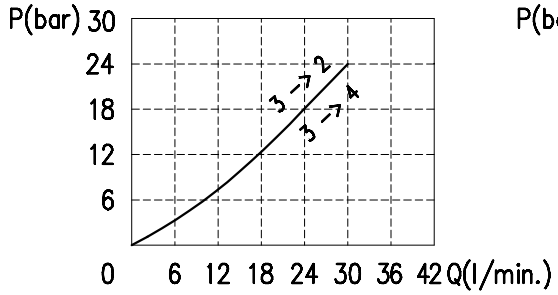

Curva caratteristica pressione/portata

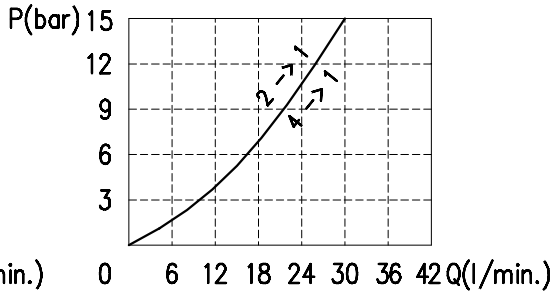

Codice d'ordinazione

ER 10A / 10 P □

Guarnizioni

B) Buna
V) Viton

Dimensioni e circuito idraulico

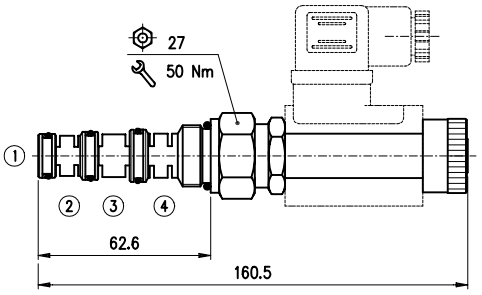

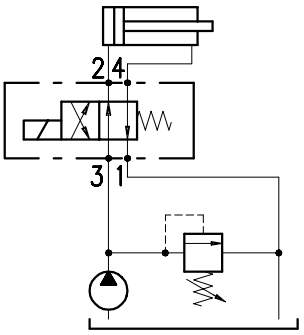

Sezione

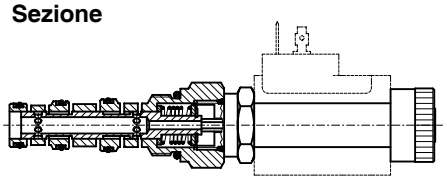

Curve caratteristiche

Curve caratteristiche pressione/portata

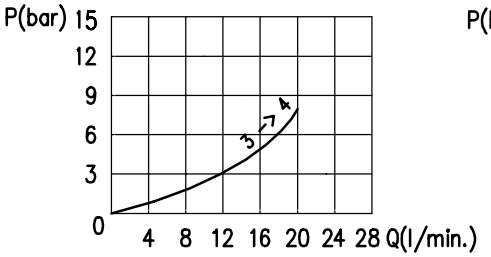

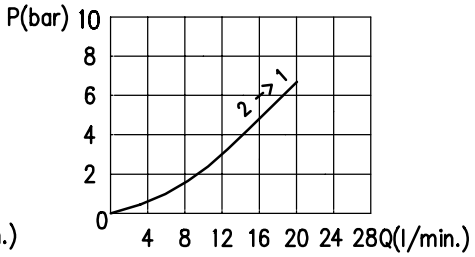

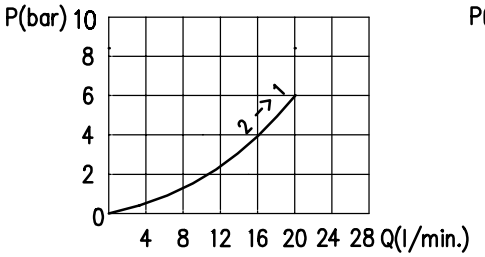

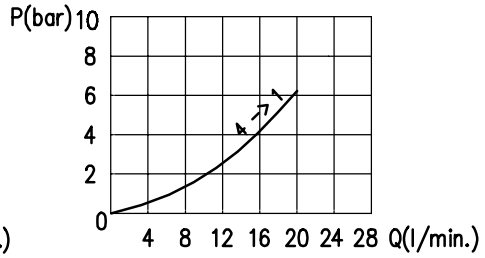

Codice d'ordinazione

ER 10B / 10 □ - □

Tipo di emergenza
(vedi pag.163)
N) Nessuna (di serie)
P) In spinta

Guarnizioni
B) Buna
V) Viton

Dimensioni e circuito idraulico

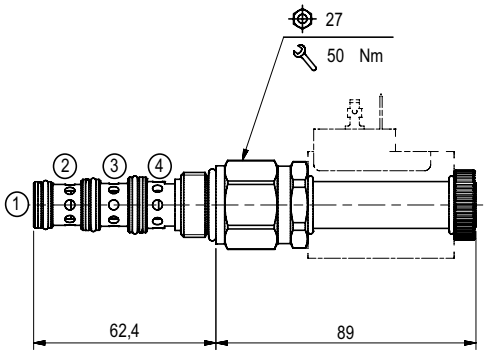

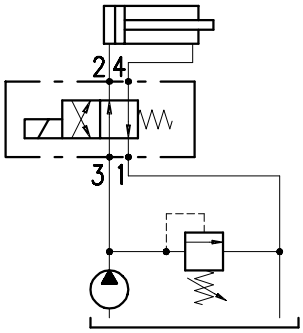

Sezione

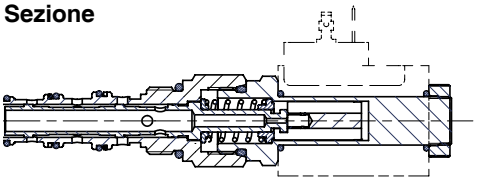

Curve caratteristiche

Curva caratteristica pressione/portata

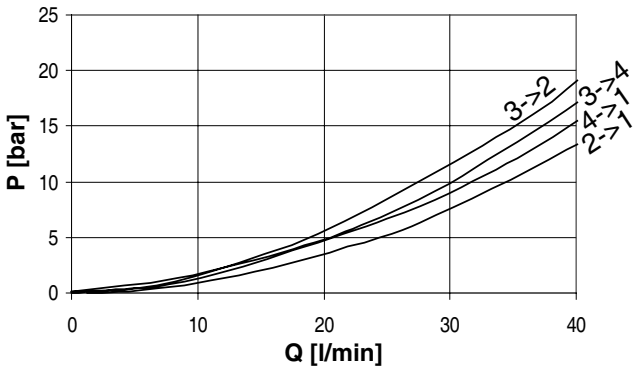

Codice d'ordinazione

ER 10M / 10 □ □

Tipo di emergenza
(vedi pag.163)

N) Nessuna (di serie)
T) Vite
F) Pulsante in tiro

Guarnizioni

B) Buna
V) Viton

Dimensioni e circuito idraulico

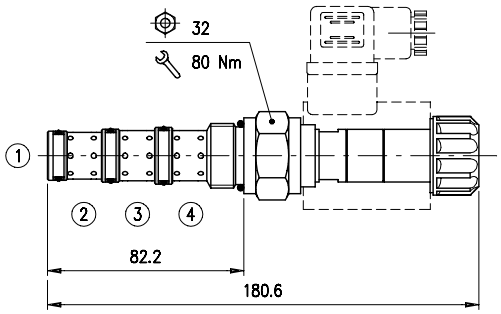

Sezione

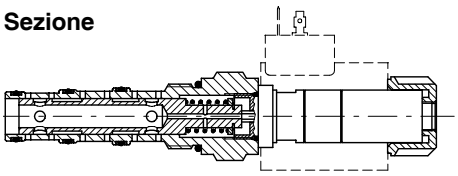

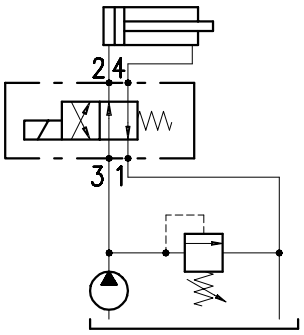

Curve caratteristiche

Curve caratteristiche pressione/portata

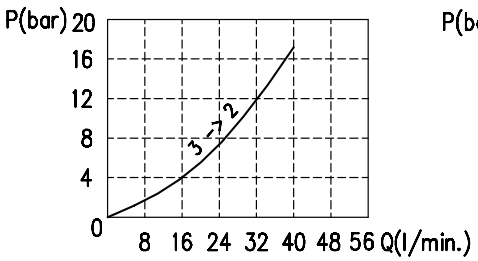

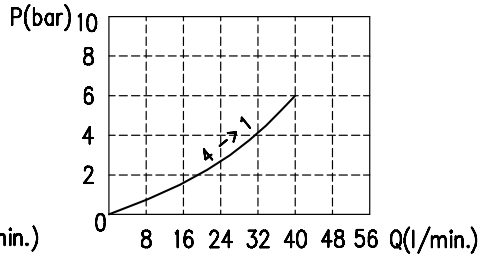

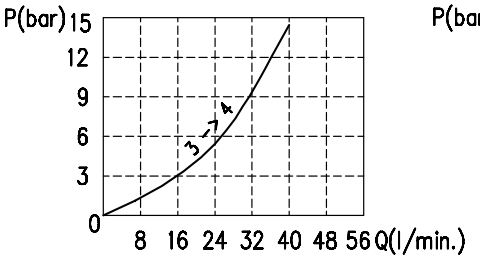

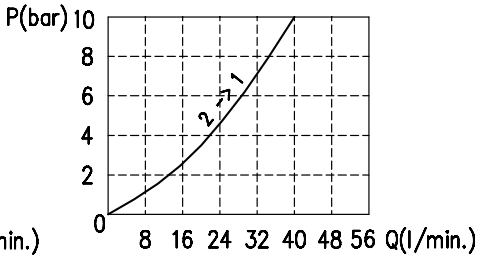

Codice d'ordinazione

ER 12A / 10 P □

Guarnizioni

B) Buna
V) Viton

Funzionamento

Valvola a 4 vie 2 posizioni con comando elettrico. Esecuzione a cursore.
La valvola, a bobina diseccitata, permette il passaggio libero dell'olio da 3 a 2 e da 4 a 1. Eccitando il solenoide, tutte le vie vengono chiuse.

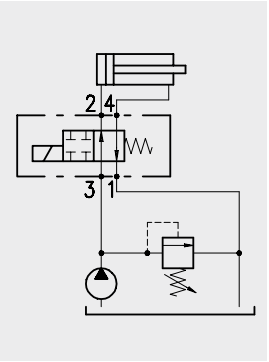

Prestazioni

Valvole a cartuccia

Tipo	Portata max. l/min	Pressione max. bar	Solenoidi	*Trafilamenti da 1 a 2	Peso kg	Cavità e utensili
ER08M/2	20	210	BE/EC 36 vedi pag.158	40 cm^3/min a 210 bar	0,200	Vedi cavità SAE 8-4 pag.172
ER10M/2	45		BC 16 vedi pag.162	80 cm^3/min a 210 bar	0,45	Vedi cavità SAE 10-4 pag.172
ER12A/2	40		BIN 22 vedi pag.161	200 cm^3/min a 210 bar	0,490	Vedi cavità SAE 12-4 pag.172
ER10B/2	20		BC 16 vedi pag.162	30 cm^3/min a 210 bar	0,310	Vedi cavità SAE 10-4 pag.172

*con olio avente 46 cst di viscosità

Dimensioni e circuito idraulico

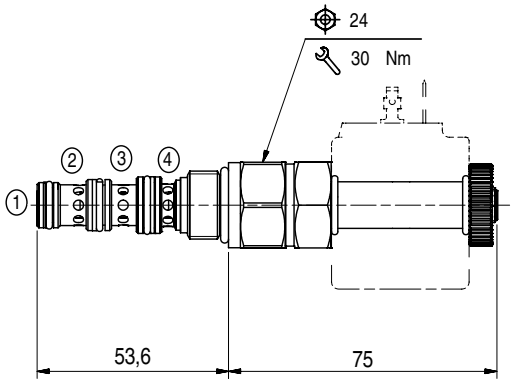

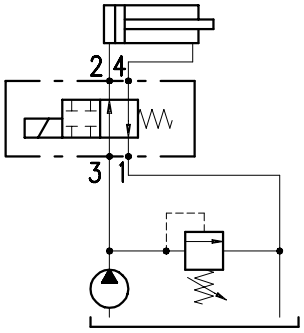

Sezione

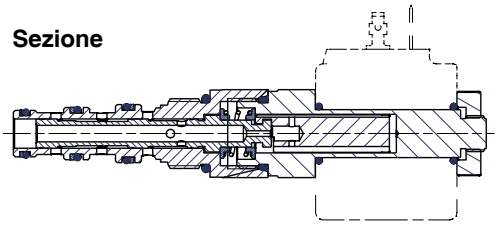

Curve caratteristiche

Curva caratteristica pressione/portata

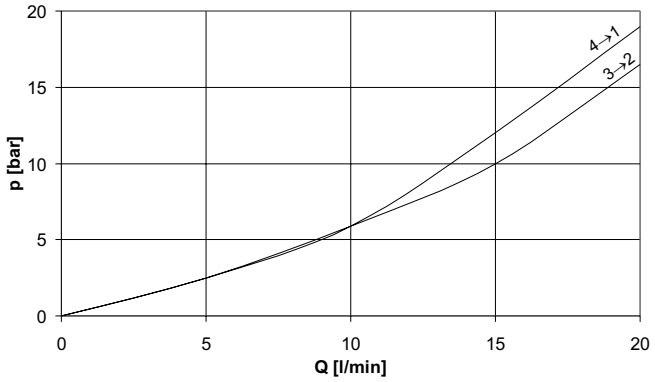

Codice d'ordinazione

ER 08M / 20 N □

Guarnizioni

B) Buna
V) Viton

Dimensioni e circuito idraulico

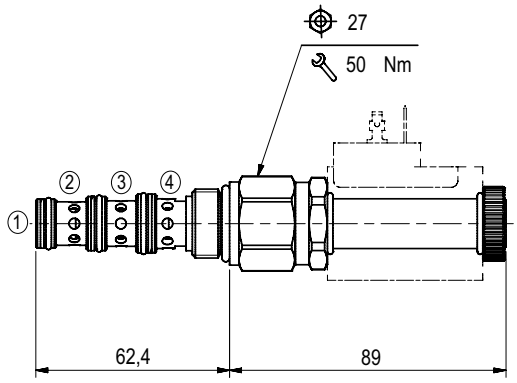

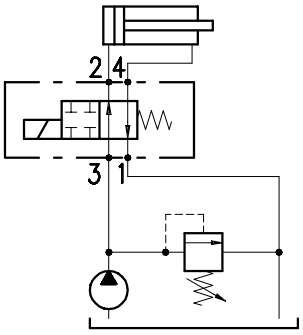

Sezione

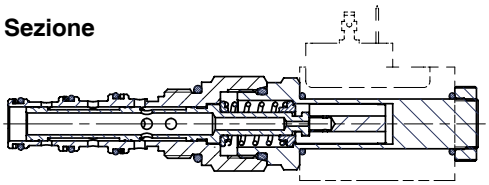

Curve caratteristiche

Curva caratteristica pressione/portata

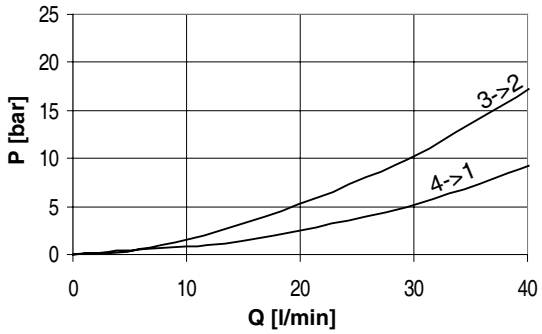

Codice d'ordinazione

ER 10M / 20 □ □

Tipo di emergenza
(vedi pag.163)
N) Nessuna (di serie)
T) Vite
F) Pulsante in tiro

Guarnizioni
B) Buna
V) Viton

Dimensioni e circuito idraulico

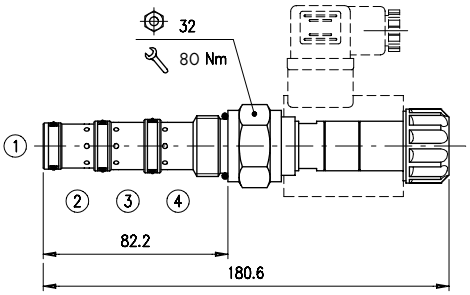

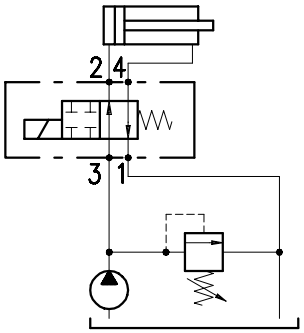

Sezione

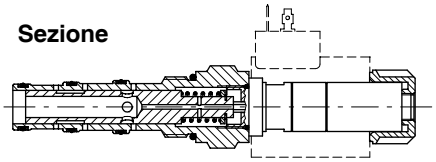

Curve caratteristiche

Per i diagrammi prestazioni
contattare il nostro Ufficio Tecnico.

Codice d'ordinazione

ER 12A / 20 P □

Guarnizioni

B) Buna
V) Viton

Dimensioni e circuito idraulico

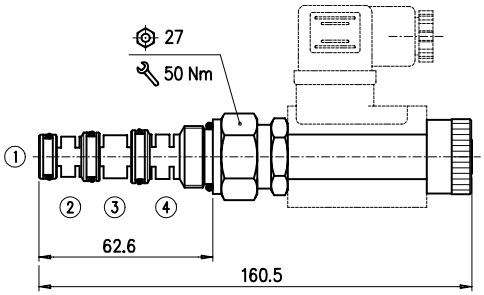

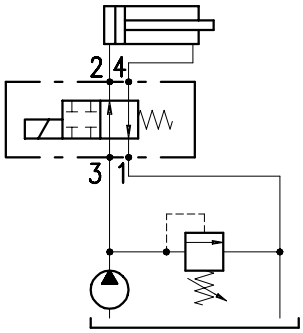

Sezione

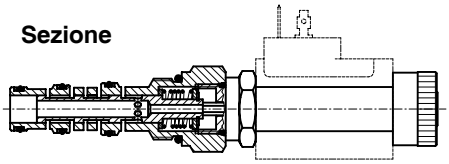

Curve caratteristiche

Curva caratteristica pressione/portata

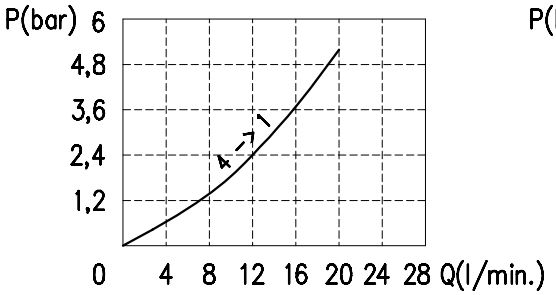

Curva caratteristica pressione/portata

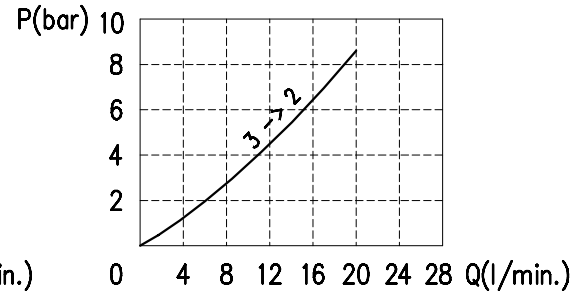

Codice d'ordinazione

ER 10B / 20 □ - □

Tipo di emergenza
(vedi pag.163)
N) Nessuna (di serie)
P) In spinta

Guarnizioni
B) Buna
V) Viton

Funzionamento

La valvola, a bobina diseccitata, mantiene tutte le vie chiuse. Eccitando il solenoide, la valvola permette il passaggio libero dell'olio da 3 a 2 e da 4 a 1.

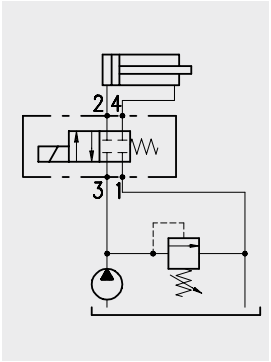

Prestazioni

Valvole a cartuccia

Tipo	Portata max. l/min	Pressione max. bar	Solenoidi	*Trafilamenti da 1 a 2	Peso kg	Cavità e utensili
ER08M/3	18	210	BE/EC 36 vedi pag.158	40 cm^3/min a 210 bar	0,200	Vedi cavità SAE 8-4 pag.172
ER10M/3	40		BC 16 vedi pag.162	80 cm^3/min a 210 bar	0,45	Vedi cavità SAE 10-4 pag.172
ER12A/3	40		BIN 22 vedi pag.161	200 cm^3/min a 210 bar	0,490	Vedi cavità SAE 12-4 pag.172
ER10B/3	20		BC 16 vedi pag.162	20 cm^3/min a 210 bar	0,310	Vedi cavità SAE 10-4 pag.172

*con olio avente 46 cst di viscosità

Dimensioni e circuito idraulico

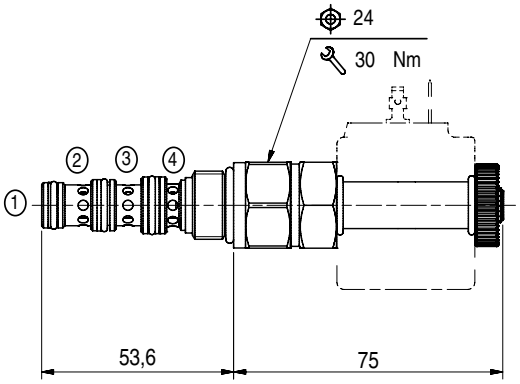

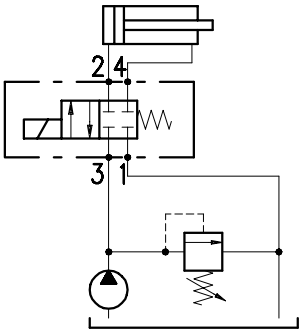

Sezione

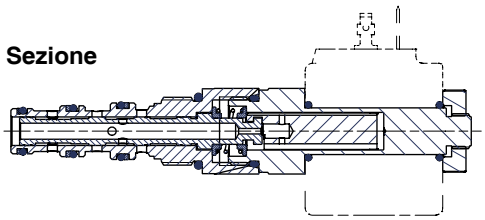

Curve caratteristiche

Curva caratteristica pressione/portata

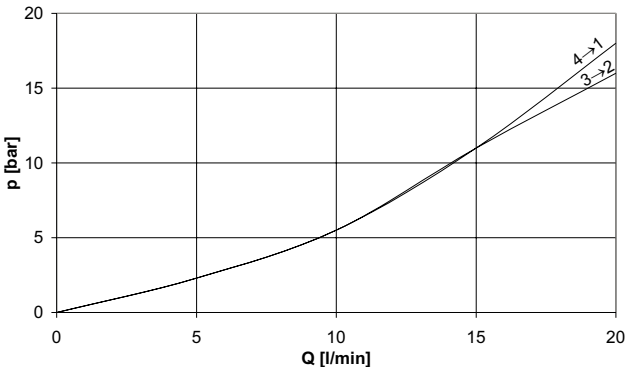

Codice d'ordinazione

ER 08M / 30 N □

Guarnizioni

B) Buna
V) Viton

Dimensioni e circuito idraulico

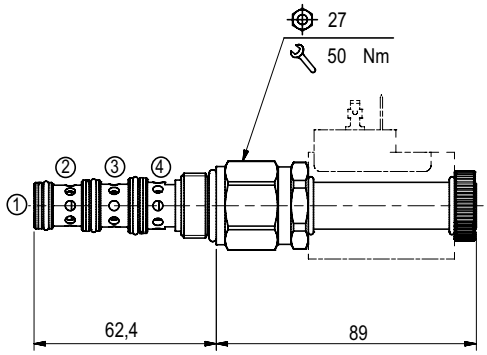

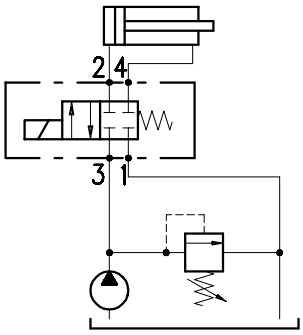

Sezione

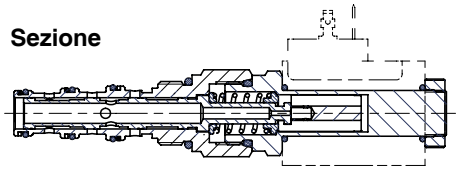

Curve caratteristiche

Curva caratteristica pressione/portata

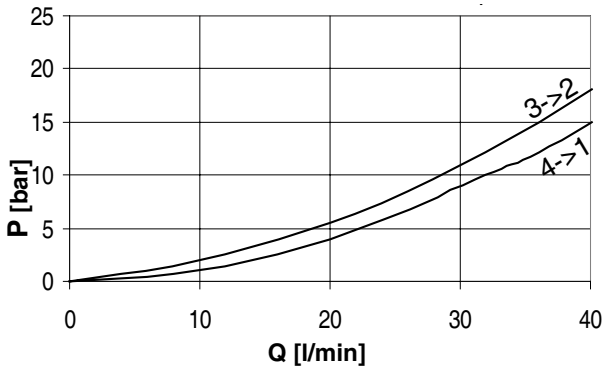

Codice d'ordinazione

ER 10M / 30 □ □

Tipo di emergenza
(vedi pag.163)

N) Nessuna (di serie)
T) Vite
F) Pulsante in tiro

Guarnizioni

B) Buna
V) Viton

Dimensioni e circuito idraulico

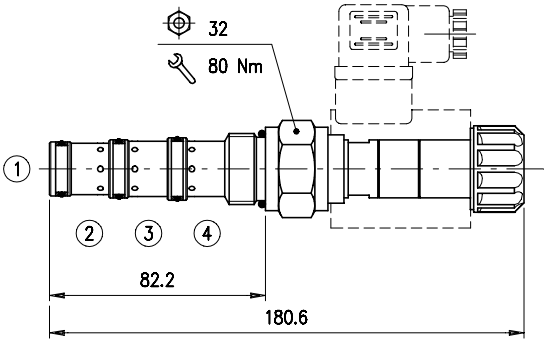

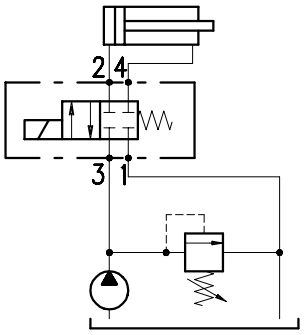

Sezione

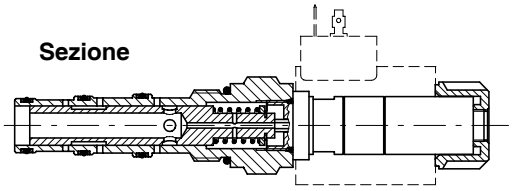

Curve caratteristiche

Curva caratteristica pressione/portata

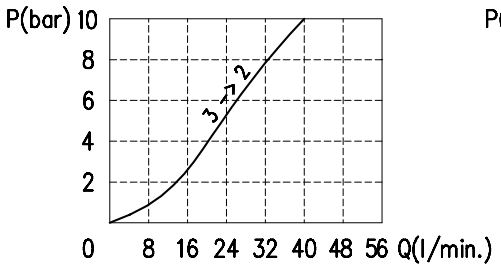

Curva caratteristica pressione/portata

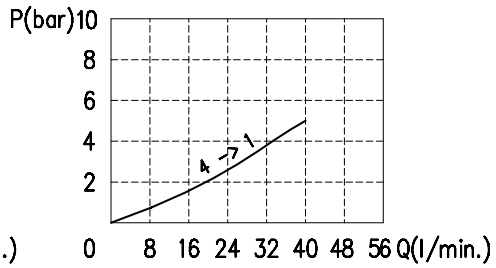

Codice d'ordinazione

ER 12A / 30 P □

Guarnizioni

B) Buna
V) Viton

Dimensioni e circuito idraulico

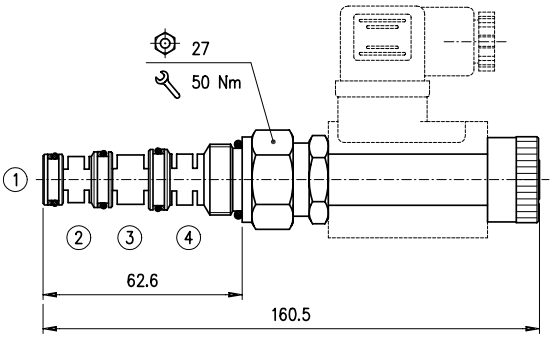

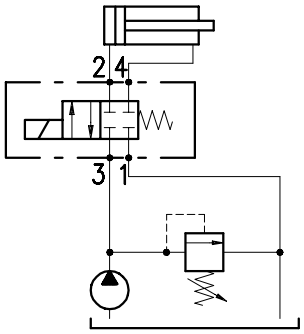

Sezione

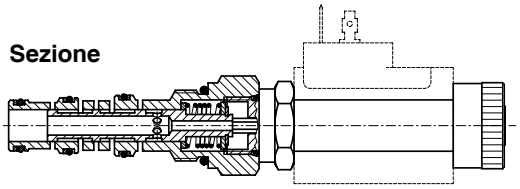

Curve caratteristiche

Curva caratteristica pressione/portata

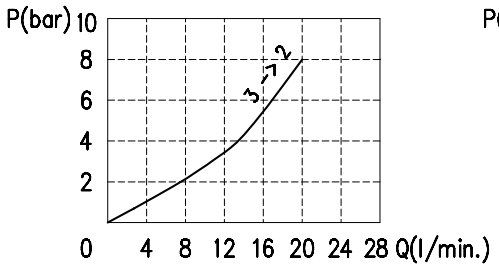

Curva caratteristica pressione/portata

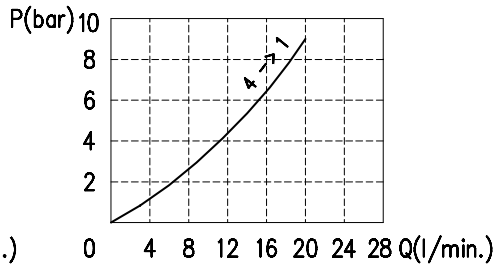

Codice d'ordinazione

ER 10B / 30 □ - □

Tipo di emergenza
(vedi pag.163)
N) Nessuna (di serie)
P) In spinta

Guarnizioni
B) Buna
V) Viton

Funzionamento

La valvola, a solenoide diseccitato, permette il collegamento contemporaneo di tutte le vie. Eccitando il solenoide, la valvola consente il passaggio libero dell'olio da 3 a 4 e da 2 a 1.

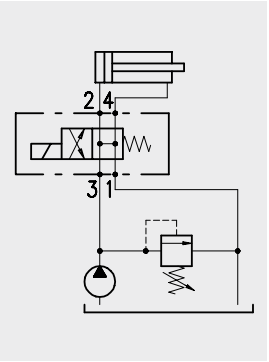

Prestazioni

Valvole a cartuccia

Tipo	Portata max. l/min	Pressione max. bar	Solenoidi	*Trafilamenti da 1 a 2	Peso kg	Cavità e utensili
ER08M/4	18	210	BE/EC 36 vedi pag.158	40 cm^3/min a 210 bar	0,200	Vedi cavità SAE 8-4 pag.172
ER10M/4	40		BC 16 vedi pag.162	80 cm^3/min a 210 bar	0,45	Vedi cavità SAE 10-4 pag.172
ER10B/4	20		BC 16 vedi pag.162	30 cm^3/min a 210 bar	0,310	Vedi cavità SAE 10-4 pag.172
ER12A/4	40		BIN 22 vedi pag.161	200 cm^3/min a 210 bar	0,490	Vedi cavità SAE 12-4 pag.172

*con olio avente 46 cst di viscosità

Dimensioni e circuito idraulico

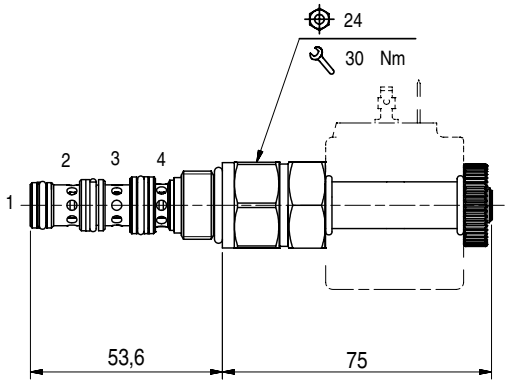

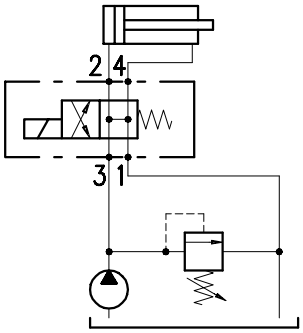

Sezione

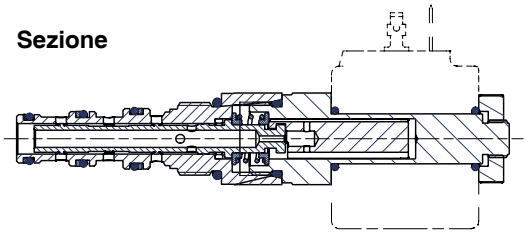

Curve caratteristiche

Curve caratteristiche pressione/portata

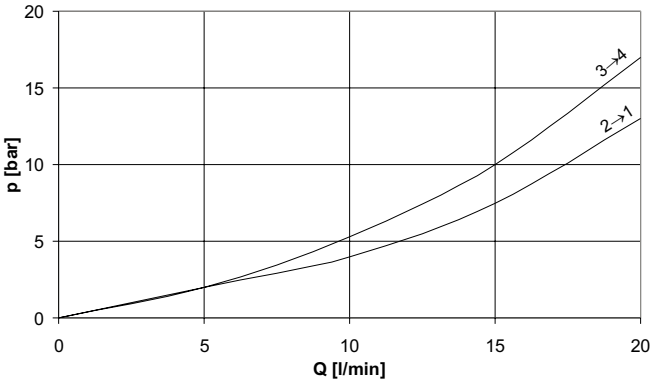

Codice d'ordinazione

ER 08M / 40 N □

Guarnizioni

B) Buna
V) Viton

Dimensioni e circuito idraulico

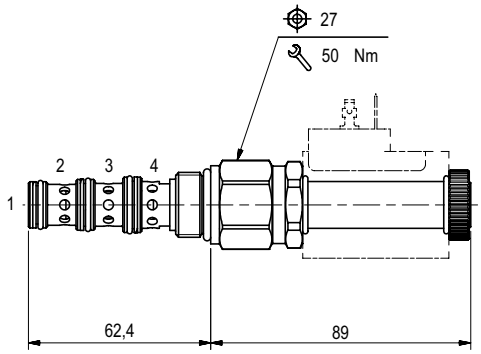

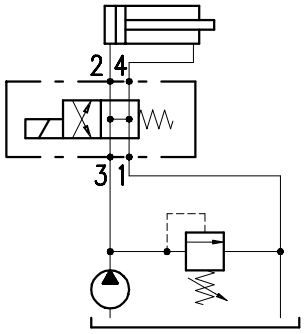

Sezione

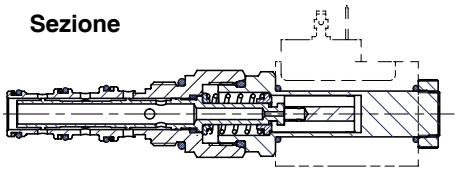

Curve caratteristiche

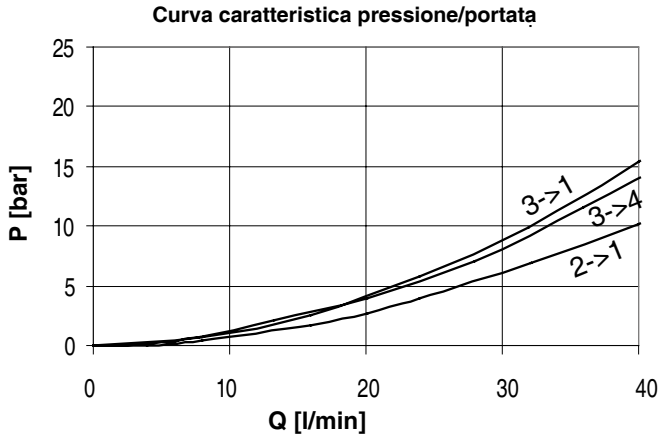

Codice d'ordinazione

ER 10M / 40 □ □

Tipo di emergenza
(vedi pag.163)
N) Nessuna (di serie)
T) Vite
F) Pulsante in tiro

Guarnizioni
B) Buna
V) Viton

Dimensioni e circuito idraulico

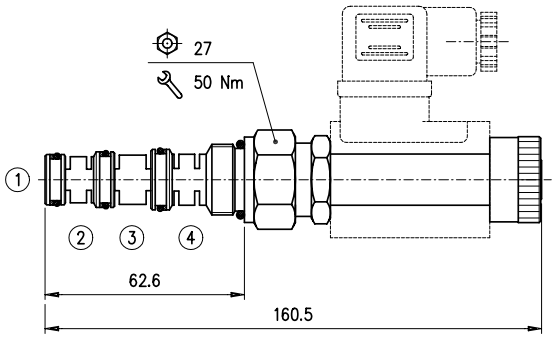

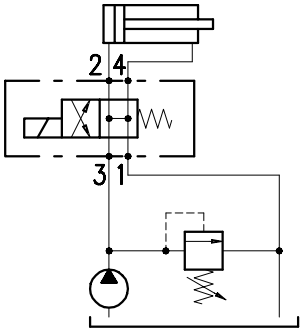

Sezione

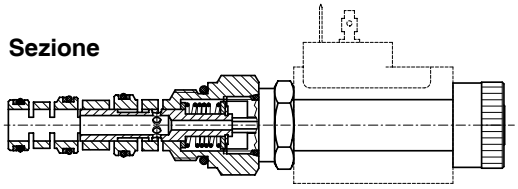

Curve caratteristiche

Curva caratteristica pressione/portata

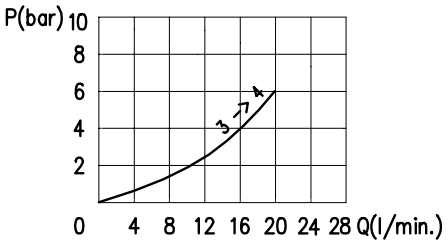

Curva caratteristica pressione/portata

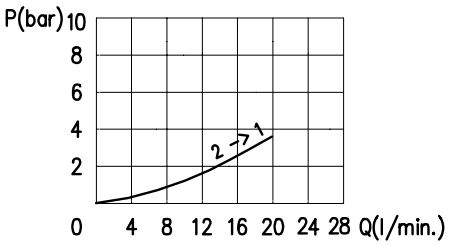

Codice d'ordinazione

ER 10B / 40 □ - □

Tipo di emergenza
(vedi pag.163)

N) Nessuna (di serie)
P) In spinta

Guarnizioni

B) Buna
V) Viton

Dimensioni e circuito idraulico

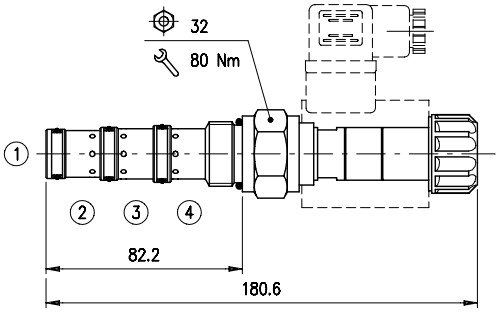

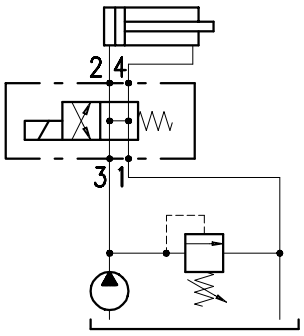

Sezione

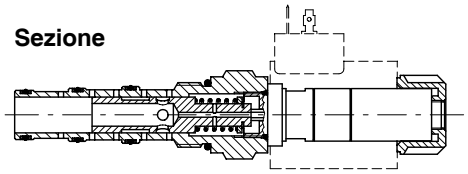

Curve caratteristiche

Curva caratteristica pressione/portata

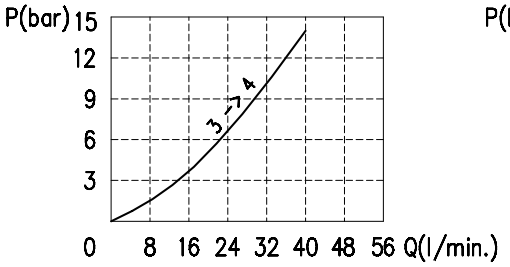

Curva caratteristica pressione/portata

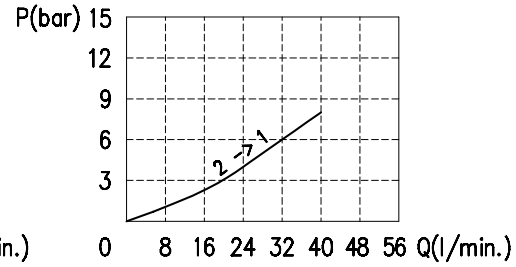

Codice d'ordinazione

ER 12A / 40 P □

Guarnizioni

B) Buna
V) Viton

Funzionamento

Valvola a 4 vie 2 posizioni con comando elettrico. Esecuzione a cursore.
La valvola, a solenoide diseccitato, mantiene tutte le vie chiuse. Eccitando il solenoide, la valvola consente il passaggio libero dell'olio da 3 a 4 e da 2 a 1.

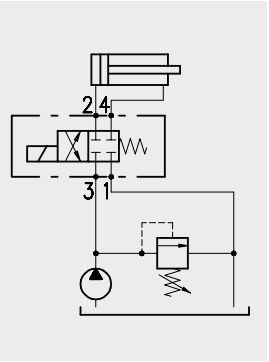

Prestazioni

Valvole a cartuccia

Tipo	Portata max. l/min	Pressione max. bar	Solenoidi	*Trafilamenti da 1 a 2	Peso kg	Cavità e utensili
ER08M/5	18	210	BE/EC 36 vedi pag.158	40 cm^3/min a 210 bar	0,200	Vedi cavità SAE 8-4 pag.172
ER10M/5	40		BC 16 vedi pag.156	80 cm^3/min a 210 bar	0,45	Vedi cavità SAE 10-4 pag.172
ER10A/5	30		BIN 19 vedi pag.154	30 cm^3/min a 210 bar	0,380	
ER12A/5	40		BIN 22 vedi pag.155	30 cm^3/min a 210 bar	0,490	Vedi cavità SAE 12-4 pag.172

*con olio avente 46 cst di viscosità

Dimensioni e circuito idraulico

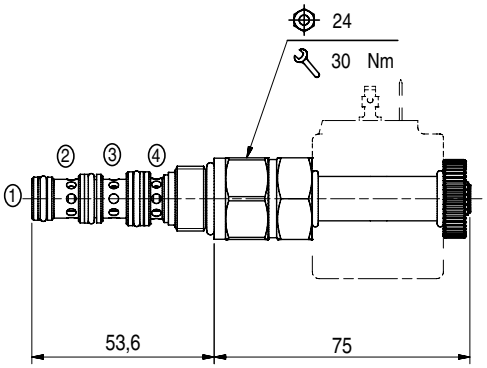

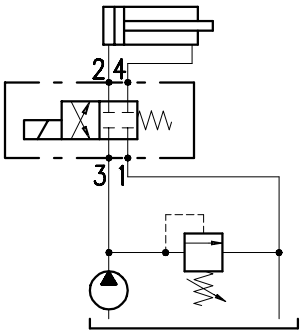

Sezione

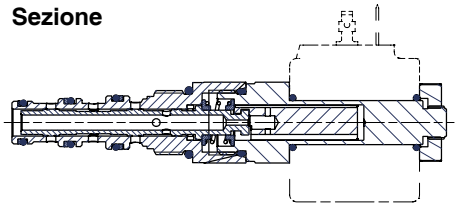

Curve caratteristiche

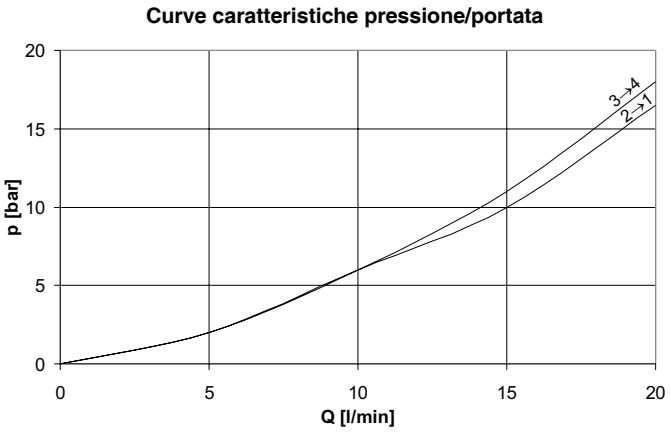

Codice d'ordinazione

ER 08M / 50 N □

Guarnizioni

B) Buna
V) Viton

Dimensioni e circuito idraulico

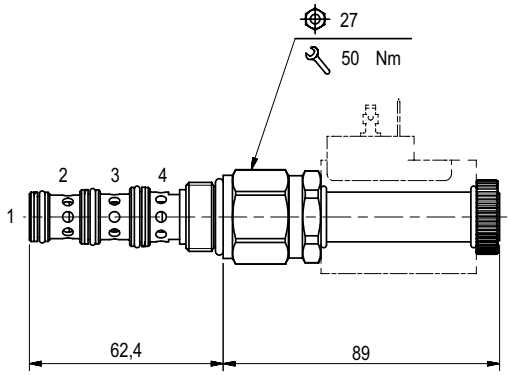

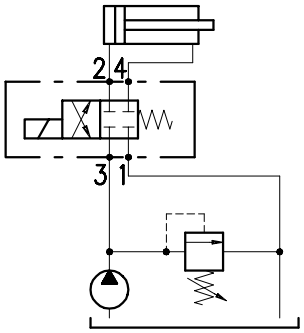

Sezione

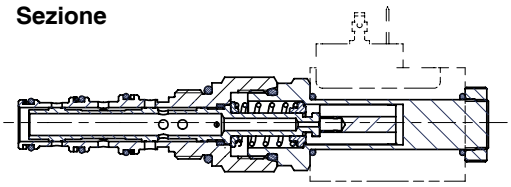

Curve caratteristiche

Curve caratteristiche pressione/portata

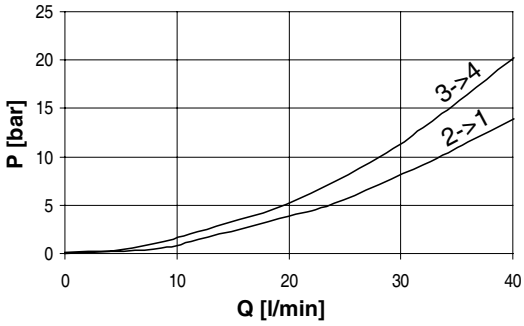

Codice d'ordinazione

ER 10M / 50 □ □

Tipo di emergenza
(vedi pag.163)

N) Nessuna (di serie)
T) Vite
F) Pulsante in tiro

Guarnizioni

B) Buna
V) Viton

Dimensioni e circuito idraulico

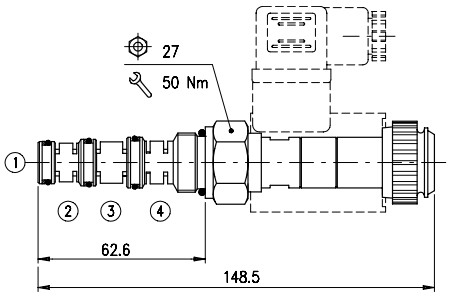

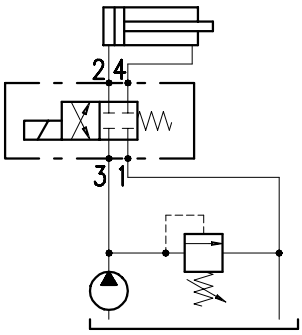

Sezione

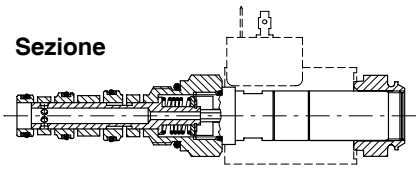

Curve caratteristiche

Curva caratteristica pressione/portata

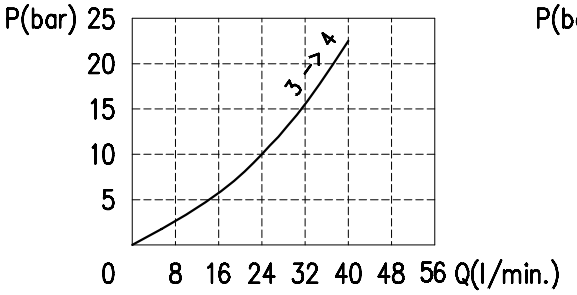

Curva caratteristica pressione/portata

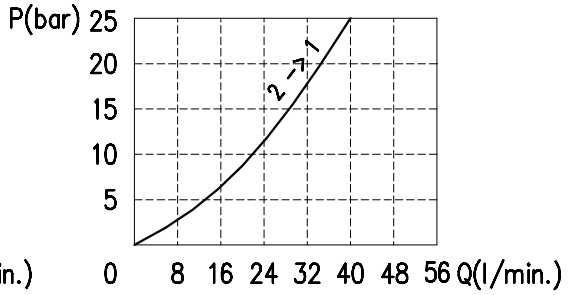

Codice d'ordinazione

ER 10A / 50 P □

Guarnizioni

B) Buna
V) Viton

Dimensioni e circuito idraulico

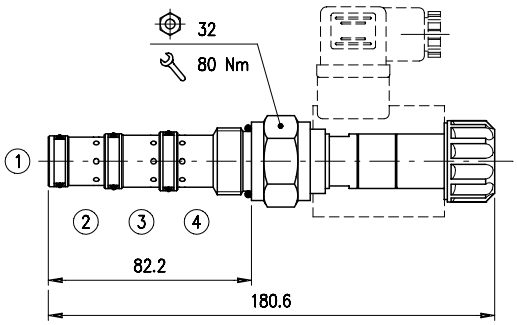

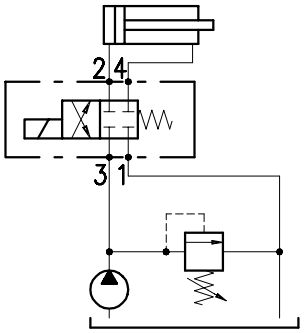

Sezione

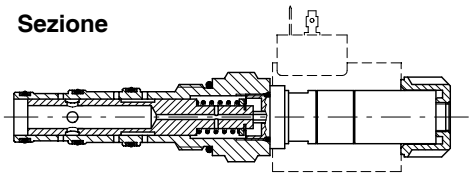

Curve caratteristiche

Curva caratteristica pressione/portata

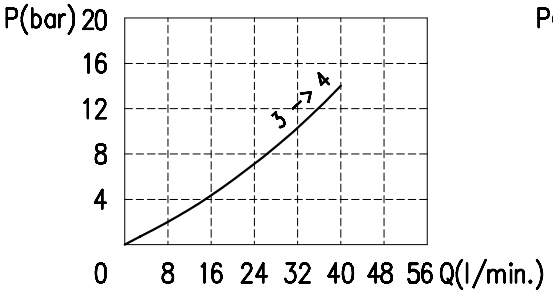

Curva caratteristica pressione/portata

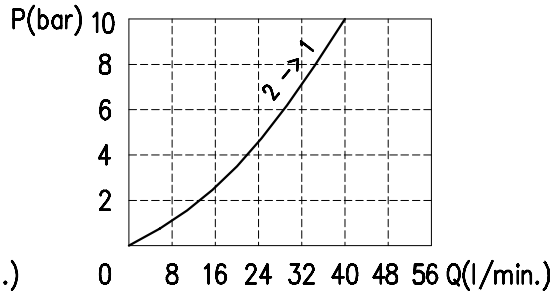

Codice d'ordinazione

ER 12A / 50 P □

Guarnizioni

B) Buna
V) Viton

Funzionamento

La valvola, a solenoide diseccitato, consente il passaggio libero dell'olio da 3 a 1, mentre le vie 2 e 4 sono chiuse. Eccitando il solenoide, la valvola consente il passaggio libero dell'olio da 3 a 4 e da 2 a 1.

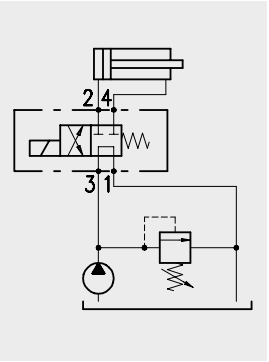

Prestazioni

Valvole a cartuccia

Tipo	Portata max. l/min	Pressione max. bar	Solenoidi	*Trafilamenti da 1 a 2	Peso kg	Cavità e utensili
ER08M/6	18	210	BE/EC 36 vedi pag.158	40 cm^3/min a 210 bar	0,200	Vedi cavità SAE 8-4 pag.172
ER10M/6	40		BC 16 vedi pag.162	80 cm^3/min a 210 bar	0,45	Vedi cavità SAE 10-4 pag.172
ER12A/6	40		BIN 22 vedi pag.161	45 cm^3/min a 210 bar	0,490	Vedi cavità SAE 12-4 pag.172

*con olio avente 46 cst di viscosità

Dimensioni e circuito idraulico

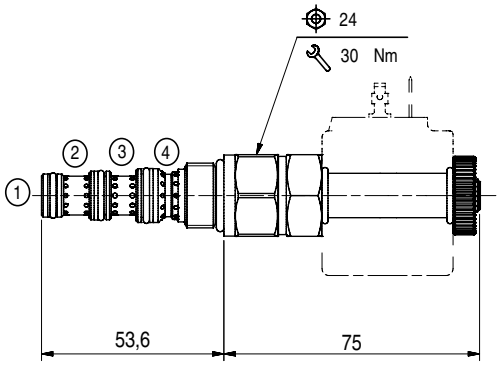

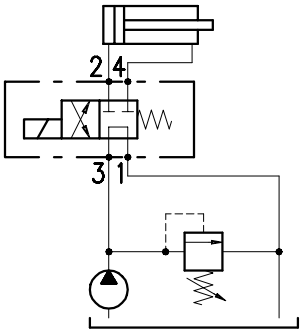

Sezione

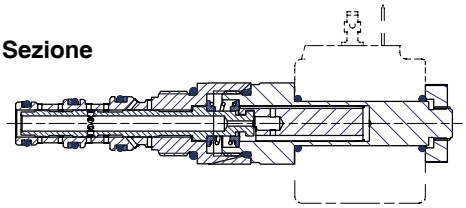

Curve caratteristiche

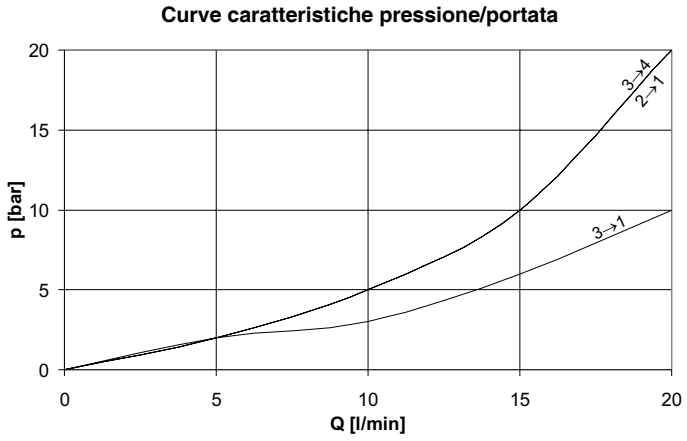

Codice d'ordinazione

ER 08M / 60 N □

Guarnizioni

B) Buna
V) Viton

Dimensioni e circuito idraulico

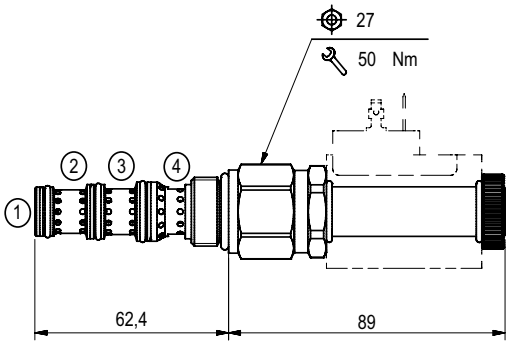

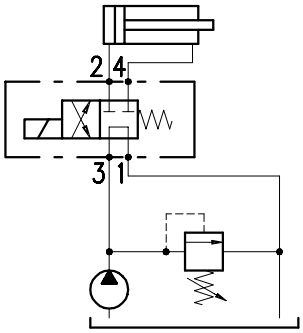

Sezione

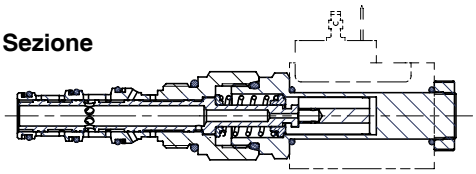

Curve caratteristiche

Curve caratteristiche pressione/portata

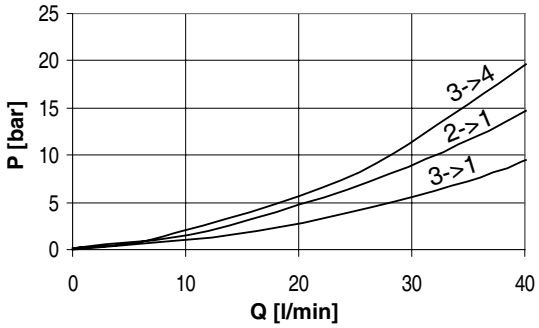

Codice d'ordinazione

ER 10M / 60 □ □

Tipo di emergenza
(vedi pag.163)
N) Nessuna (di serie)
T) Vite
F) Pulsante in tiro

Guarnizioni
B) Buna
V) Viton

Dimensioni e circuito idraulico

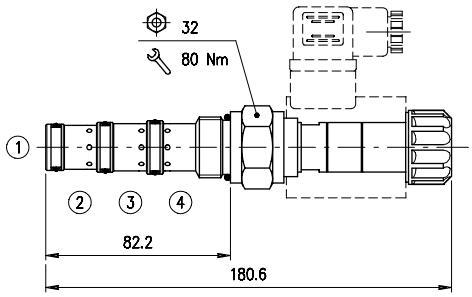

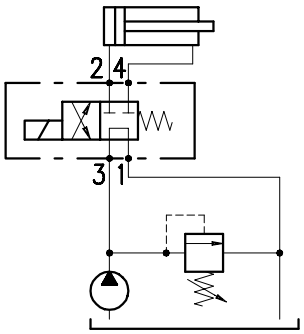

Sezione

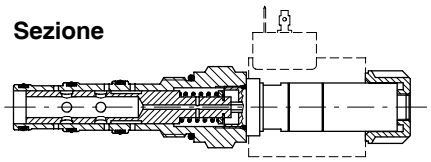

Curve caratteristiche

Curve caratteristiche pressione/portata

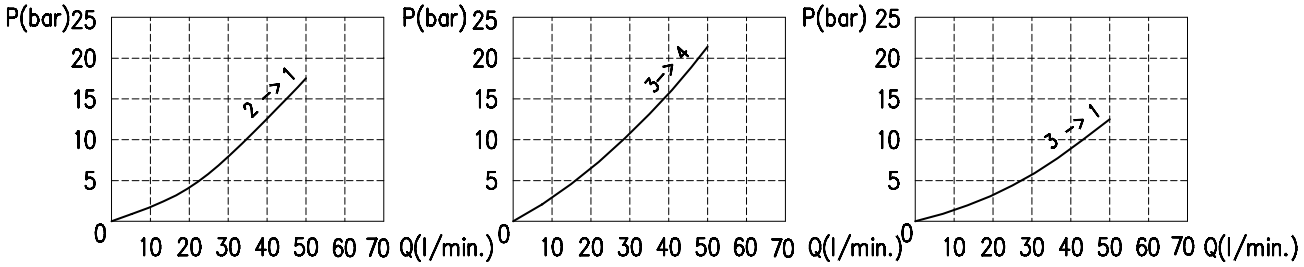

Codice d'ordinazione

ER 12A / 60 P □

Guarnizioni

B) Buna
V) Viton

Funzionamento

La valvola, a solenoide diseccitato, consente il collegamento tra le vie 1, 2 e 4, mentre le via 3 rimane chiusa. Eccitando il solenoide, la valvola consente il passaggio libero dell'olio da 3 a 4 e da 2 a 1.

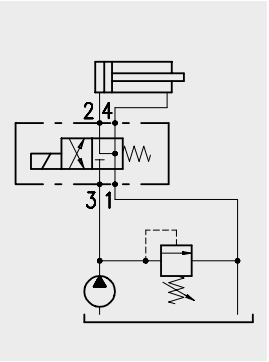

Prestazioni

Valvole a cartuccia

Tipo	Portata max. l/min	Pressione max. bar	Solenoidi	*Trafilamenti da 1 a 2	Peso kg	Cavità e utensili
ER08M/7	18	210	BE/EC 36 vedi pag.158	40 cm^3/min a 210 bar	0,200	Vedi cavità SAE 8-4 pag.172
ER10M/7	40		BC 16 vedi pag.162	80 cm^3/min a 210 bar	0,45	Vedi cavità SAE 10-4 pag.172
ER12A/7	40		BIN 22 vedi pag.161	200 cm^3/min a 210 bar	0,490	Vedi cavità SAE 12-4 pag.172

*con olio avente 46 cst di viscosità

Dimensioni e circuito idraulico

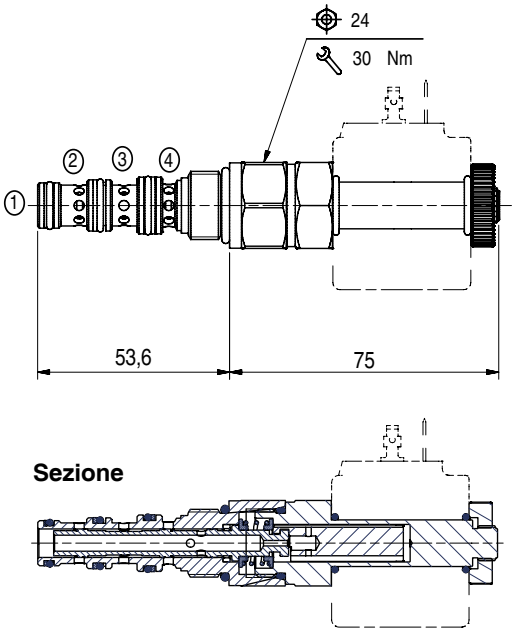

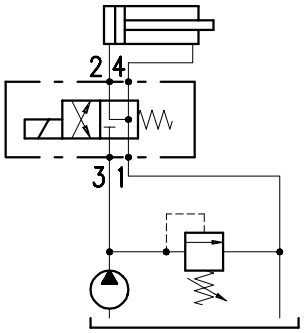

Curve caratteristiche

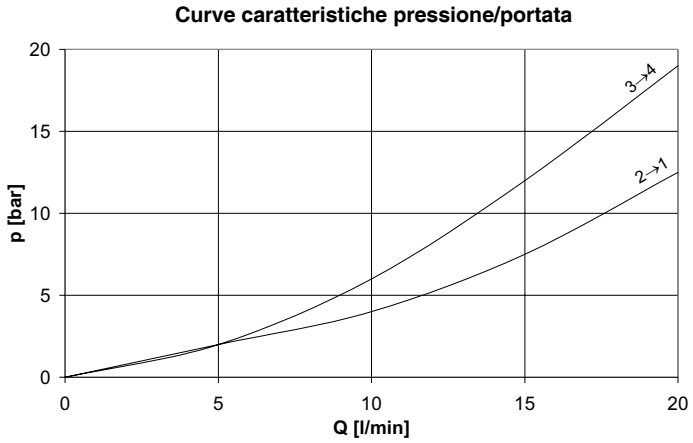

Codice d'ordinazione

ER 08M / 70 N □

Guarnizioni

B) Buna
V) Viton

Dimensioni e circuito idraulico

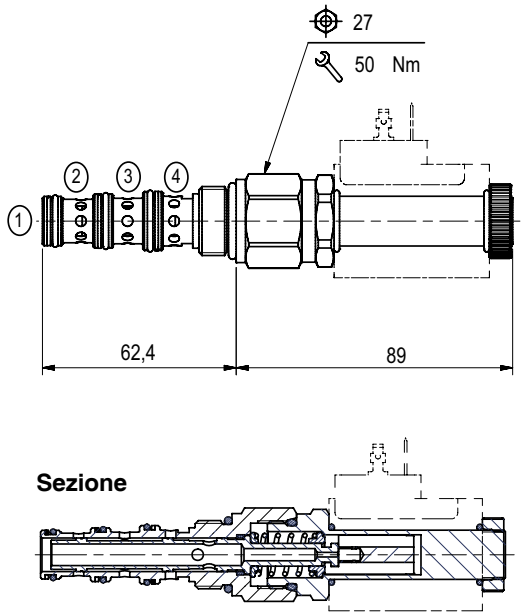

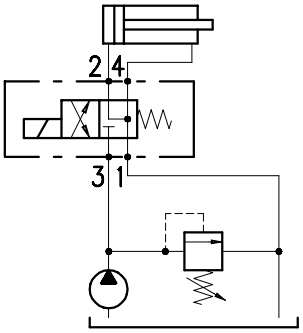

Curve caratteristiche

Curve caratteristiche pressione/portata

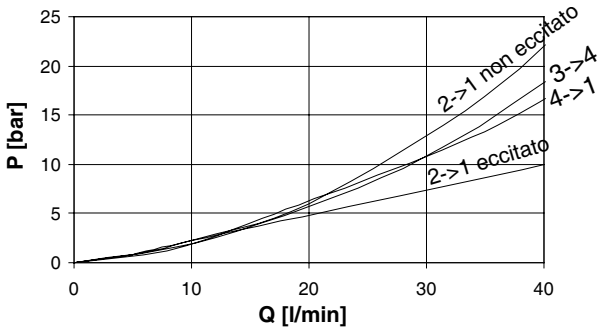

Codice d'ordinazione

ER 10M / 70 □ □

Tipo di emergenza
(vedi pag.163)

N) Nessuna (di serie)
T) Vite
F) Pulsante in tiro

Guarnizioni

B) Buna
V) Viton

Dimensioni e circuito idraulico

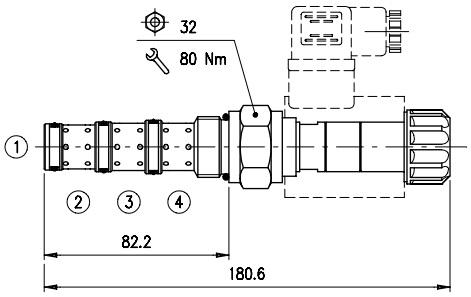

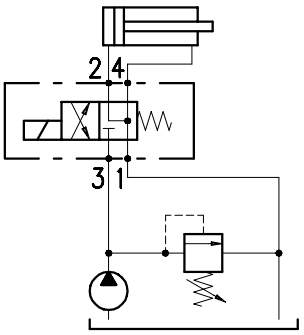

Sezione

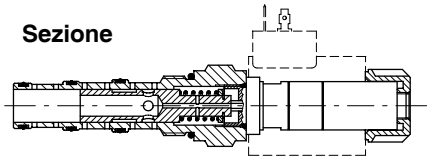

Curve caratteristiche

Curva caratteristica pressione/portata

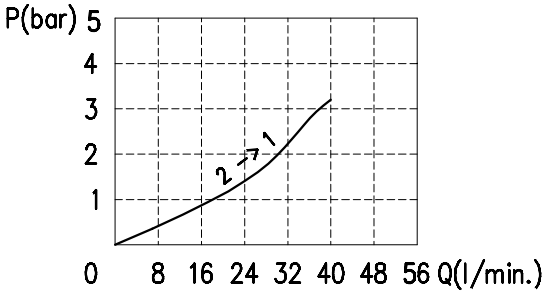

Curva caratteristica pressione/portata

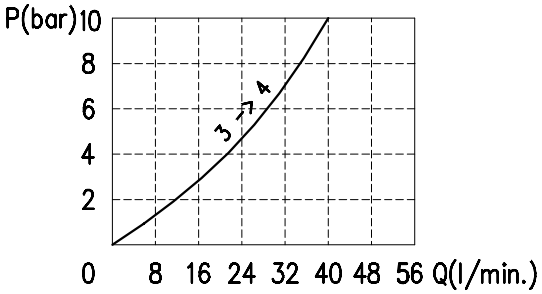

Codice d'ordinazione

ER 12A / 70 P □

Guarnizioni

B) Buna
V) Viton

Funzionamento

La valvola, a solenoide diseccitato, consente il passaggio libero dell'olio da 3 a 4 e da 2 a 1. Eccitando il solenoide, la valvola consente il passaggio libero dell'olio da 3 a 2 e da 4 a 1.

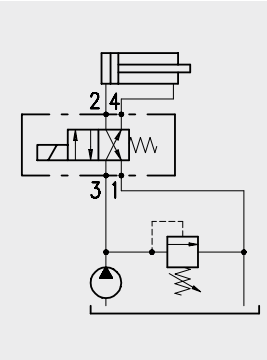

Prestazioni

Valvole a cartuccia

Tipo	Portata max. l/min	Pressione max. bar	Solenoidi	*Trafilamenti da 1 a 2	Peso kg	Cavità e utensili
ER08M/8	15	210	BE/EC 36 vedi pag.158	40 cm^3/min a 210 bar	0,200	Vedi cavità SAE 8-4 pag.172
ER10M/8	35		BC 16 vedi pag.162	80 cm^3/min a 210 bar	0,45	Vedi cavità SAE 10-4 pag.172
ER12A/8	40		BIN 22 vedi pag.161	200 cm^3/min a 210 bar	0,490	Vedi cavità SAE 12-4 pag.172

*con olio avente 46 cst di viscosità

Dimensioni e circuito idraulico

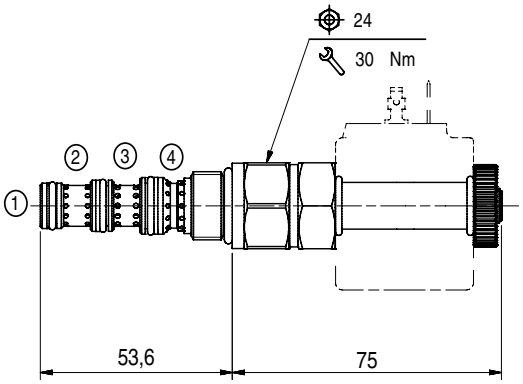

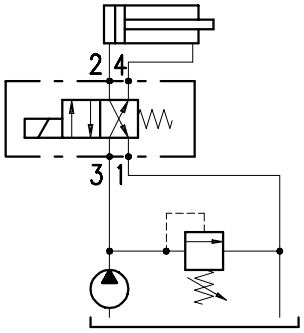

Sezione

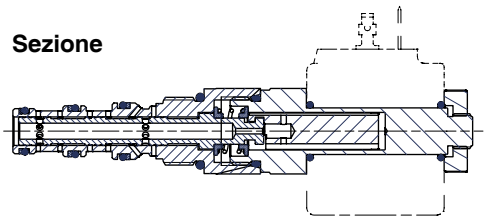

Curve caratteristiche

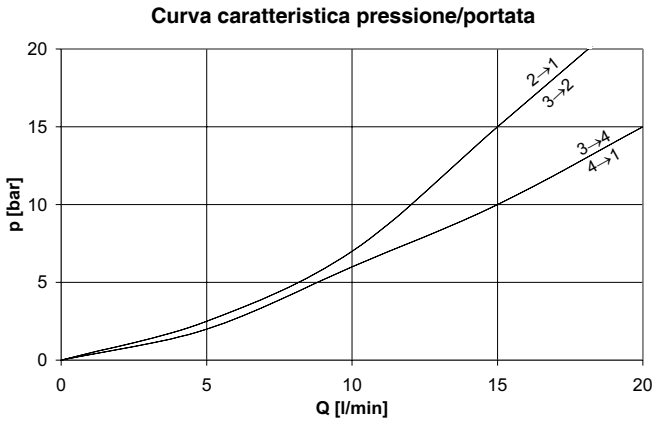

Codice d'ordinazione

ER 08M / 80 N □

Guarnizioni

B) Buna
V) Viton

Dimensioni e circuito idraulico

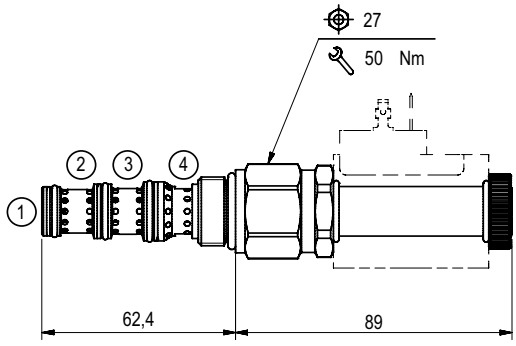

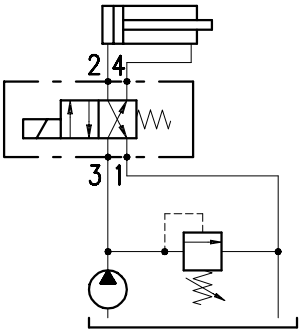

Sezione

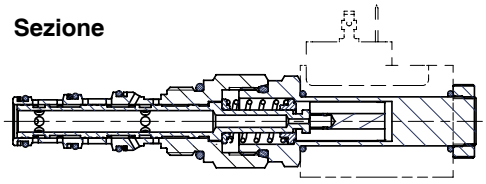

Curve caratteristiche

Curve caratteristiche pressione/portata

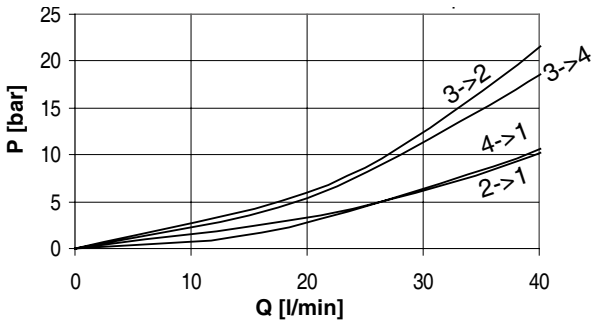

Codice d'ordinazione

ER 10M / 80 □ □

Tipo di emergenza
(vedi pag.163)

N) Nessuna (di serie)
T) Vite
F) Pulsante in tiro

Guarnizioni

B) Buna
V) Viton

Dimensioni e circuito idraulico

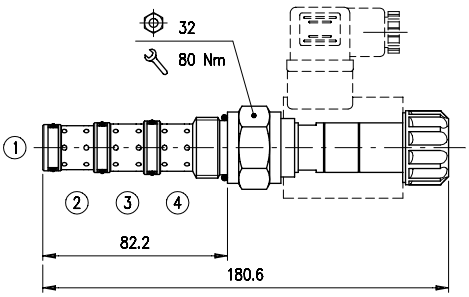

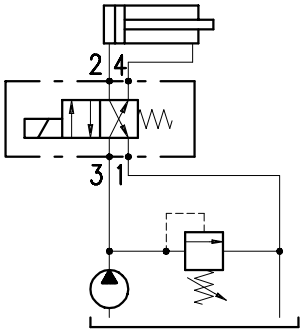

Sezione

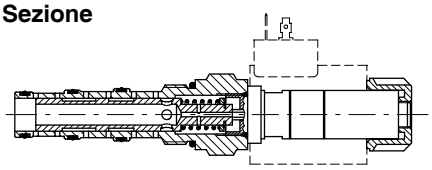

Curve caratteristiche

Curve caratteristiche pressione/portata

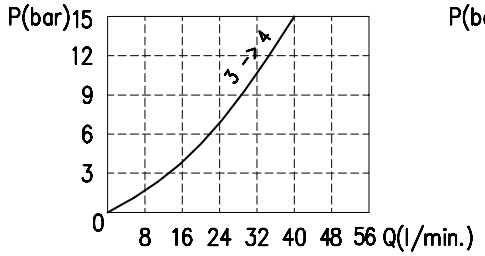

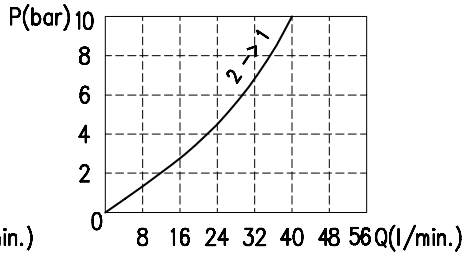

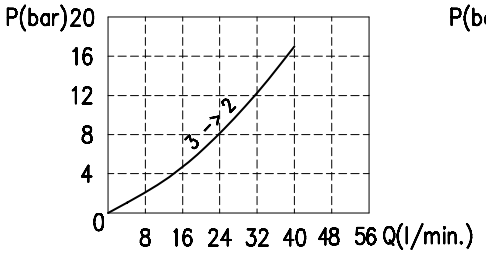

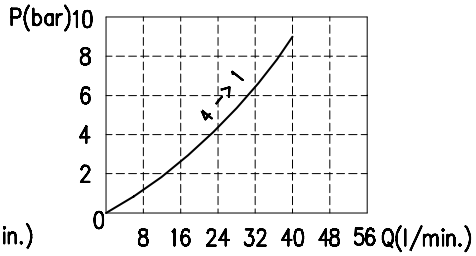

Codice d'ordinazione

ER 12A / 80 P □

Guarnizioni

B) Buna
V) Viton

Funzionamento

La valvola, a solenoide diseccitato, permette il collegamento contemporaneo di tutte le vie. Eccitando alternativamente i solenoidi, la valvola permette il passaggio libero dell'olio da 3 a 2 e da 4 a 1 oppure da 3 a 4 e da 2 a 1.

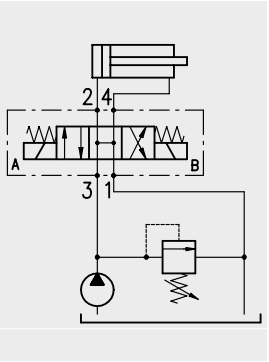

Prestazioni

Valvole a cartuccia

Tipo	Portata max. l/min	Pressione max. bar	Solenoidi	*Trafilamenti da 1 a 2	Peso kg	Cavità e utensili
ET08M/1	18	210	BE/EC 36 vedi pag.158	40 cm^3/min a 210 bar	0,250	Vedi cavità SAE 8-4 pag.172
ET10A/1	30		BIN 19 vedi pag.160	120 cm^3/min a 210 bar	0,310	Vedi cavità SAE 10-4 pag.172
ET12A/1	40		BIN 22 vedi pag.161	300 cm^3/min a 210 bar	0,720	Vedi cavità SAE 12-4 pag.172
ET16A/1	90			100 cm^3/min a 210 bar	0,920	Vedi cavità SAE 16-4 pag.172
ET10B/1	20		BC 16 vedi pag.162	25 cm^3/min a 210 bar	0,300	Vedi cavità SAE 10-4 pag.172
ET10M/1	40			80 cm^3/min a 210 bar	0,500	

*con olio avente 46 cst di viscosità

Dimensioni e circuito idraulico

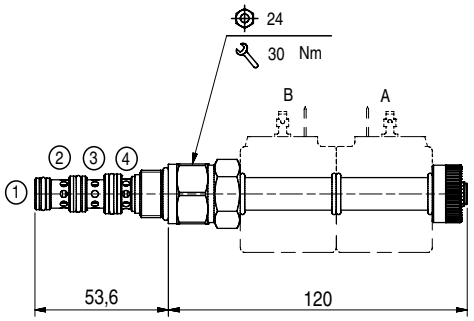

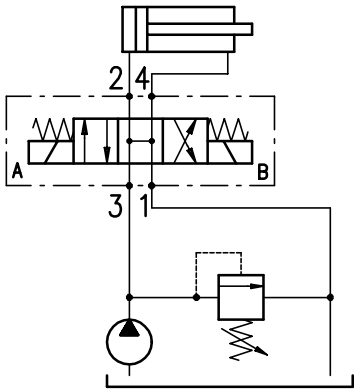

Sezione

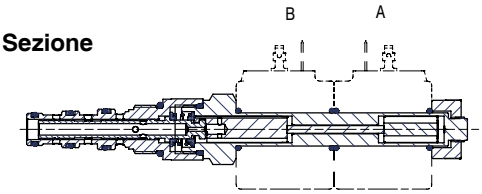

Curve caratteristiche

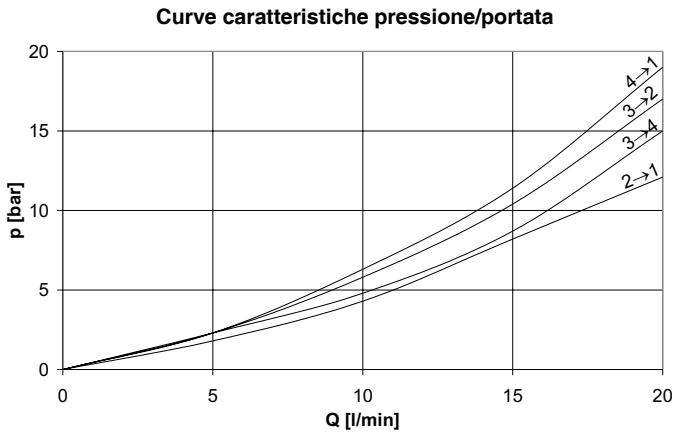

Codice d'ordinazione

ET 08M / 10 □ - □

Tipo di emergenza
(vedi pag.163)

N) Nessuna (di serie)
D) In tiro e spinta con ritenuta meccanica

Guarnizioni

B) Buna
V) Viton

Dimensioni e circuito idraulico

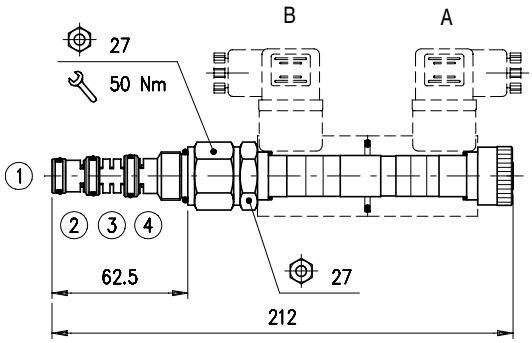

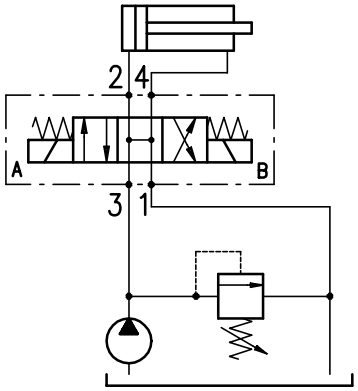

Sezione

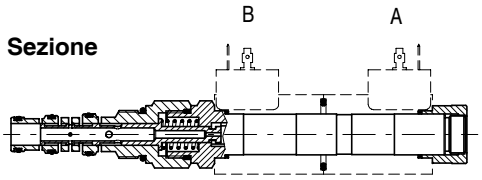

Curve caratteristiche

Curve caratteristiche pressione/portata

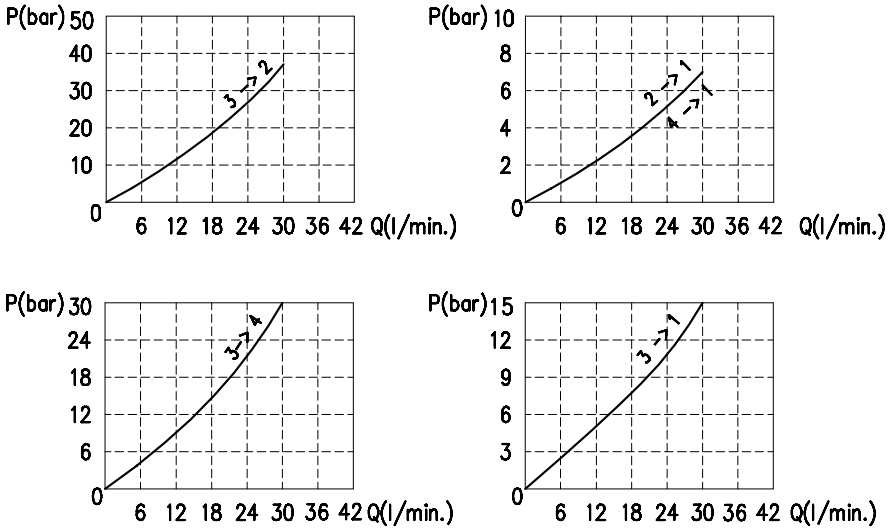

Codice d'ordinazione

ET 10A / 10 □ - □

Tipo di emergenza
(vedi pag.163)
N) Nessuna (di serie)
P) In spinta

Guarnizioni
B) Buna
V) Viton

Dimensioni e circuito idraulico

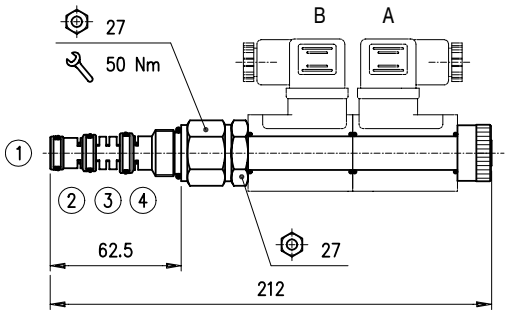

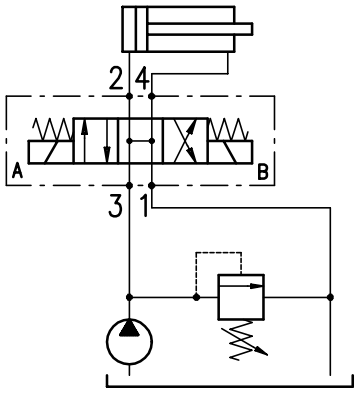

Sezione

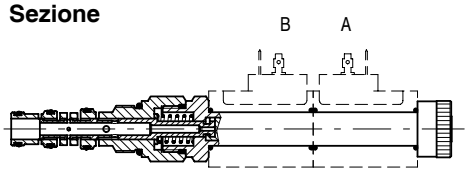

Curve caratteristiche

Curve caratteristiche pressione/portata

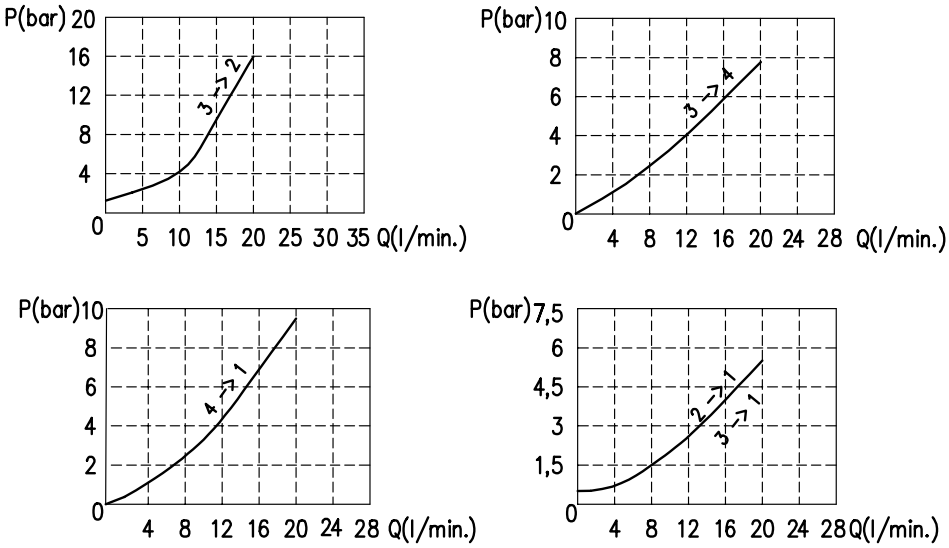

Codice d'ordinazione

ET 10B / 10 □ - □

Tipo di emergenza
(vedi pag.163)
N) Nessuna (di serie)
P) In spinta

Guarnizioni
B) Buna
V) Viton

Dimensioni e circuito idraulico

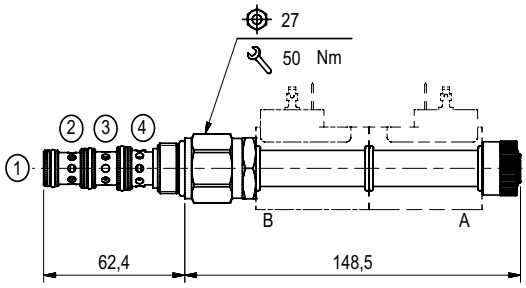

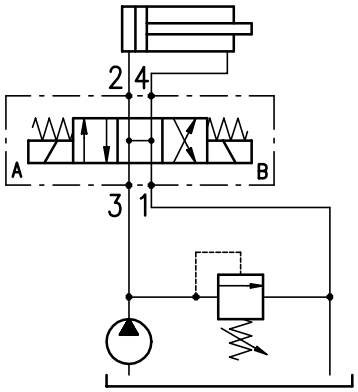

Sezione

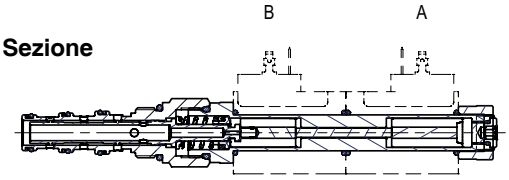

Curve caratteristiche

Curve caratteristiche pressione/portata

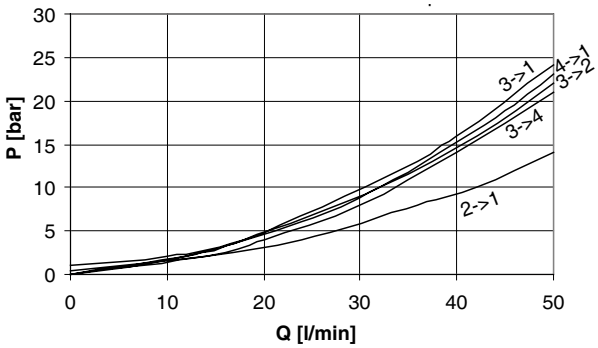

Codice d'ordinazione

ET 10M / 10 □ - □

Tipo di emergenza
(vedi pag.163)

N) Nessuna (di serie)
D) In tiro e spinta con ritenuta meccanica
P) Pulsante
E) In tiro e in spinta con ritorno a molla

Guarnizioni

B) Buna
V) Viton

Dimensioni e circuito idraulico

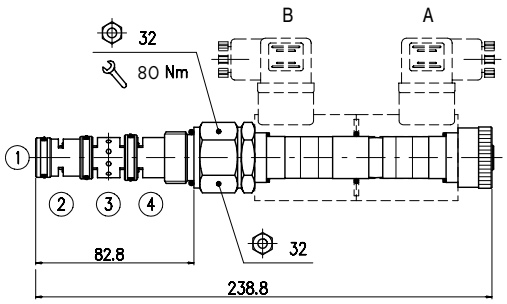

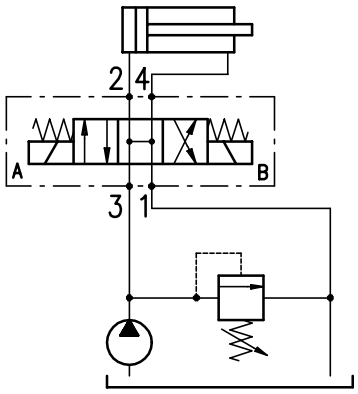

Sezione

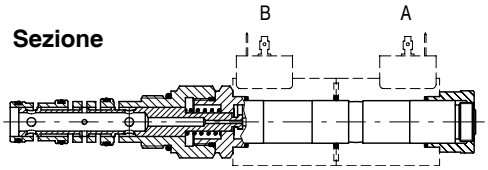

Curve caratteristiche

Curve caratteristiche pressione/portata

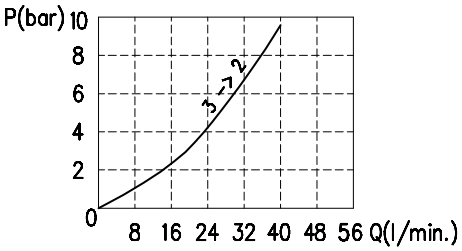

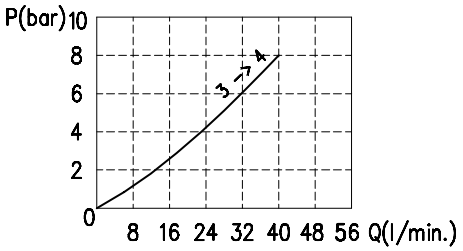

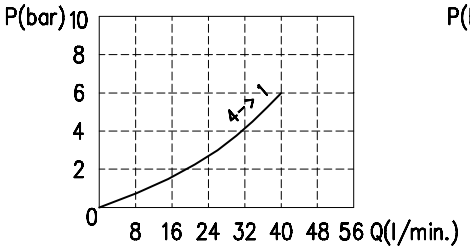

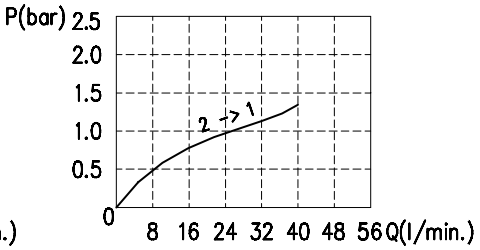

Codice d'ordinazione

ET 12A / 10 □ - □

Tipo di emergenza
(vedi pag.163)
N) Nessuna (di serie)
P) In spinta

Guarnizioni
B) Buna
V) Viton

Dimensioni e circuito idraulico

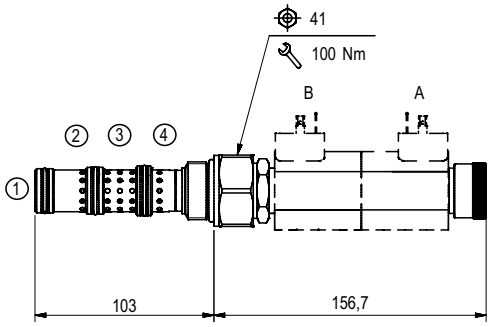

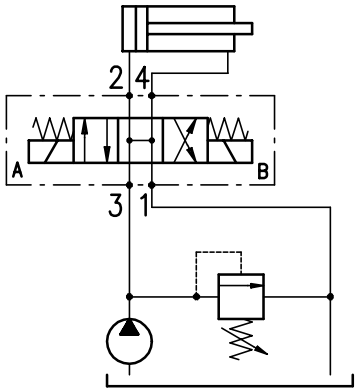

Sezione

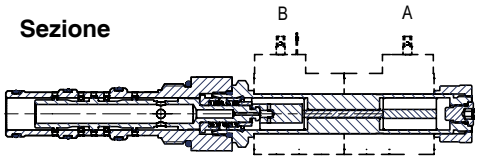

Curve caratteristiche

Curve caratteristiche pressione/portata

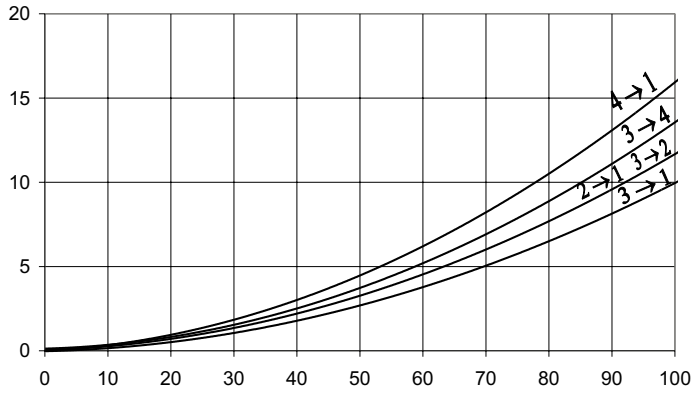

Codice d'ordinazione

ET 16A / 10 □ - □

Tipo di emergenza
(vedi pag.163)
N) Nessuna (di serie)
P) In spinta

Guarnizioni
B) Buna
V) Viton

Funzionamento

La valvola, a solenoide diseccitato, non consente alcun tipo di collegamento e tutte le vie rimangono chiuse.Eccitando alternativamente i solenoidi, la valvola permette il passaggio libero dell'olio da 3 a 2 e da 4 a 1 oppure da 3 a 4 e da 2 a 1.

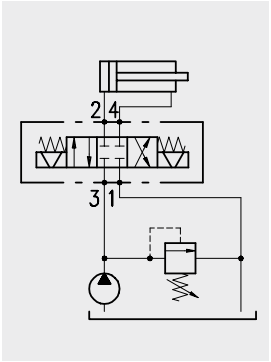

Prestazioni

Valvole a cartuccia

Tipo	Portata max. l/min	Pressione max. bar	Solenoidi	*Trafilamenti da 1 a 2	Peso kg	Cavità e utensili
ET08C/2	8	210	BE/EC 36 vedi pag.158	40 cm^3/min a 210 bar	0,320	Vedi cavità SAE 8-4 pag.172
ET08F/2	10		BC 16 vedi pag.162	10 cm^3/min a 210 bar	0,320	
ET08M/2	18		BE/EC 36 vedi pag.158	40 cm^3/min a 210 bar	0,250	
ET10M/2	40		BC 16 vedi pag.162	80 cm^3/min a 210 bar	0,50	Vedi cavità SAE 10-4 pag.172
ET10A/2	30		BIN 19 vedi pag.160	120 cm^3/min a 210 bar	0,310	
ET12A/2	40		BIN 22 vedi pag.161	60 cm^3/min a 210 bar	0,720	Vedi cavità SAE 12-4 pag.172
ET16A/2	75			100 cm^3/min a 210 bar	0,92	Vedi cavità SAE 16-4 pag.172
ET10B/2	20		BC 16 vedi pag.162	20 cm^3/min a 210 bar	0,300	Vedi cavità SAE 10-4 pag.172

*con olio avente 46 cst di viscosità

Dimensioni e circuito idraulico

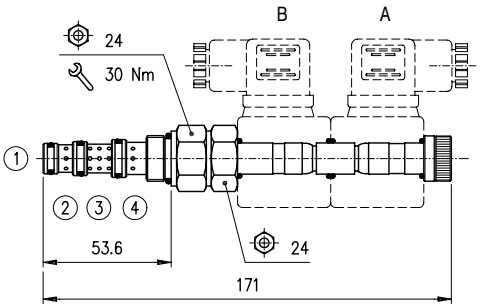

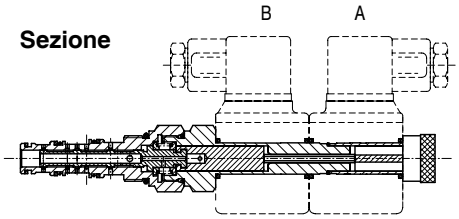

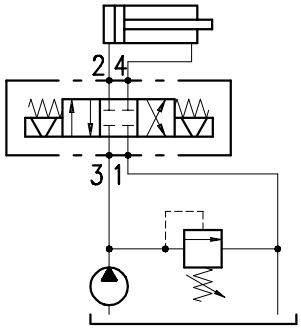

Curve caratteristiche

Curve caratteristiche pressione/portata

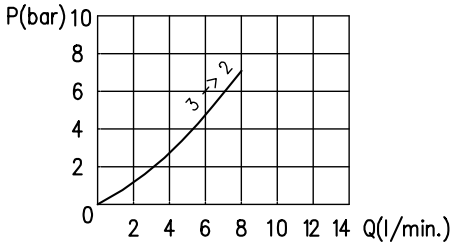

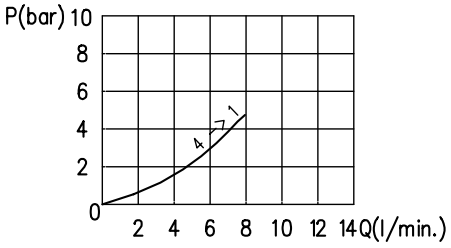

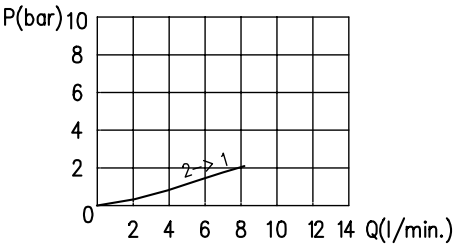

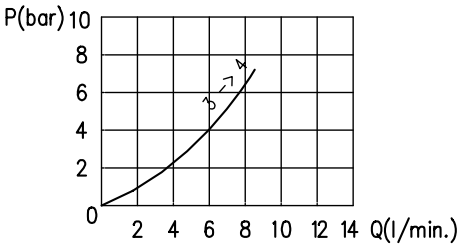

Codice d'ordinazione

ET 08C / 20 N□

Guarnizioni

B)Buna
V) Viton

Dimensioni e circuito idraulico

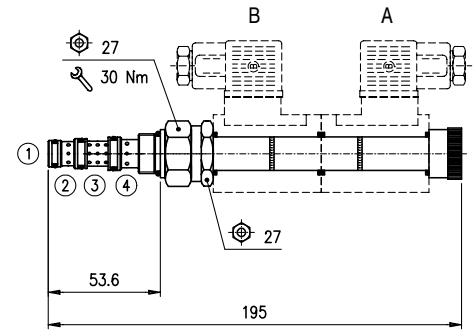

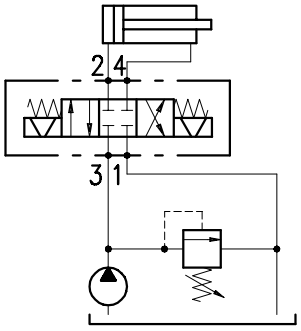

Sezione

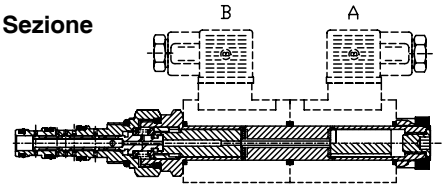

Curve caratteristiche

Curve caratteristiche pressione/portata

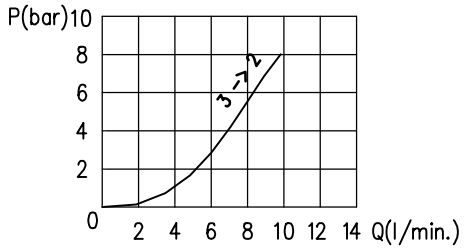

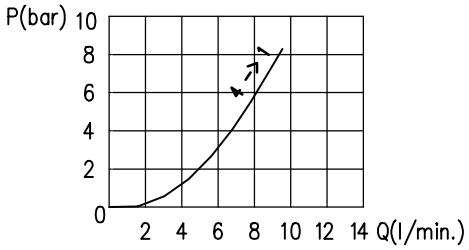

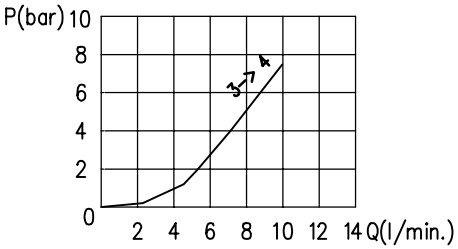

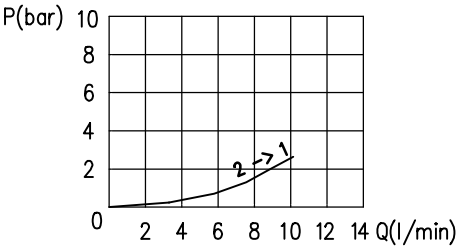

Codice d'ordinazione

ET 08F / 20 N□

Guarnizioni

B) Buna
V) Viton

Dimensioni e circuito idraulico

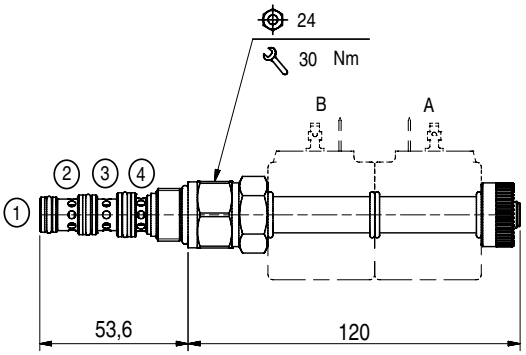

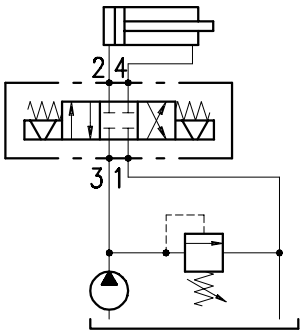

Sezione

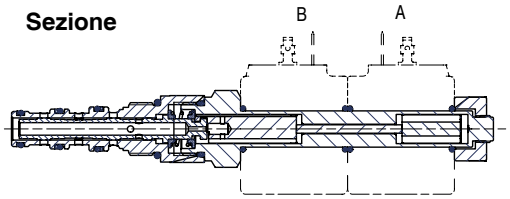

Curve caratteristiche

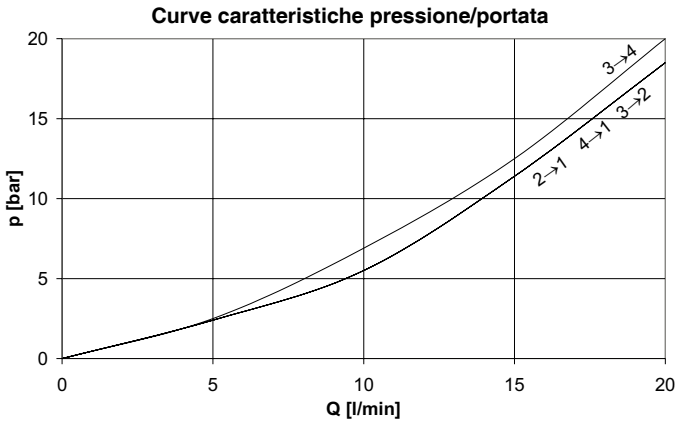

Codice d'ordinazione

ET 08M / 20 □ - □

Tipo di emergenza
(vedi pag.163)

N) Nessuna (di serie)
D) In tiro e spinta con ritenuta meccanica

Guarnizioni

B) Buna
V) Viton

Dimensioni e circuito idraulico

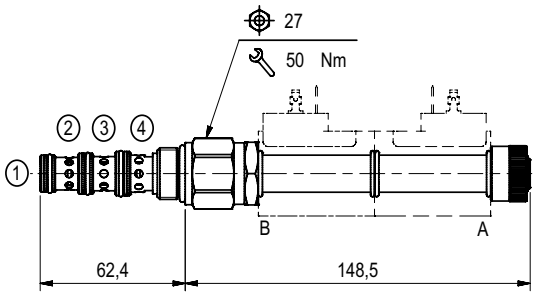

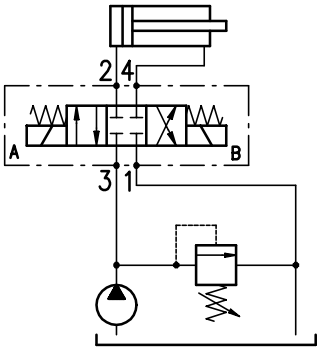

Sezione

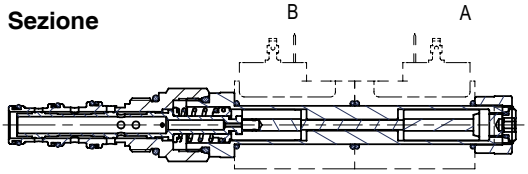

Curve caratteristiche

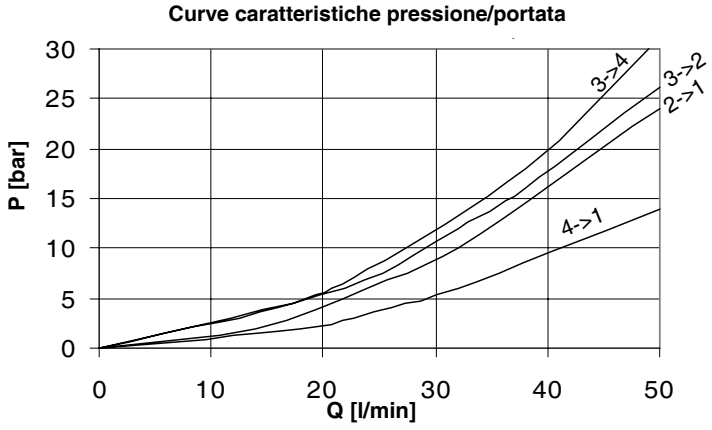

Codice d'ordinazione

ET 10M / 20 □ - □

Tipo di emergenza
(vedi pag.163)

N) Nessuna (di serie)
D) In tiro e spinta con ritenuta meccanica
P) Pulsante
E) In tiro e in spinta con ritorno a molla

Guarnizioni

B) Buna
V) Viton

Dimensioni e circuito idraulico

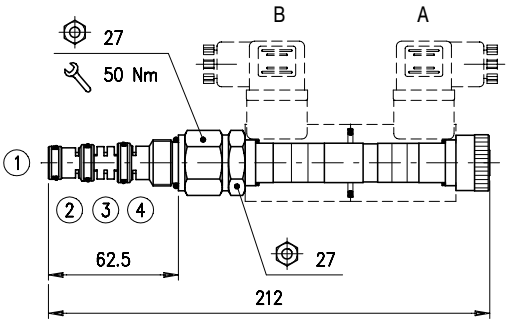

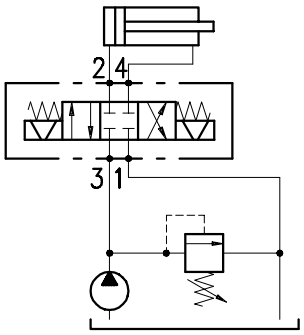

Sezione

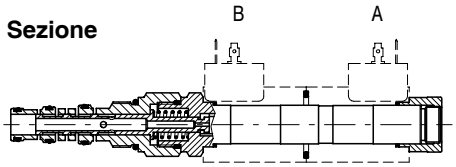

Curve caratteristiche

Curve caratteristiche pressione/portata

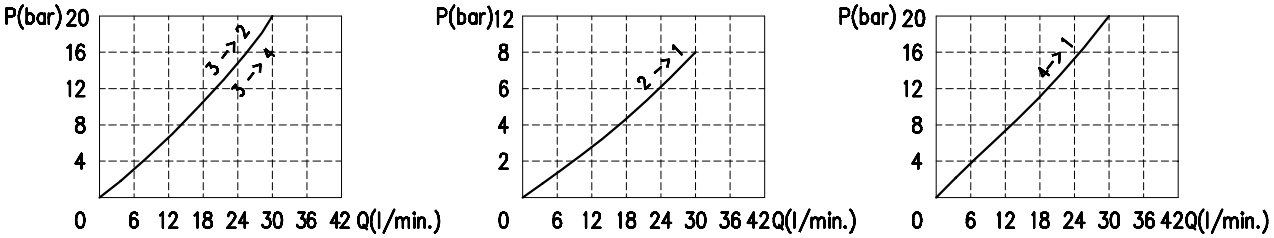

Codice d'ordinazione

ET 10A / 20 □ - □

Tipo di emergenza
(vedi pag.163)
N) Nessuna (di serie)
P) In spinta

Guarnizioni
B) Buna
V) Viton

Dimensioni e circuito idraulico

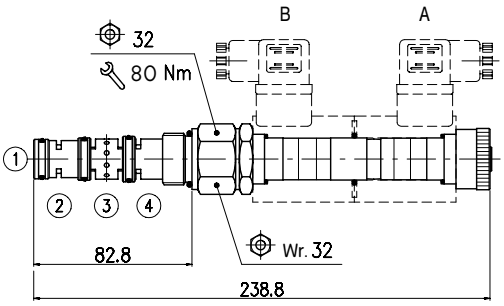

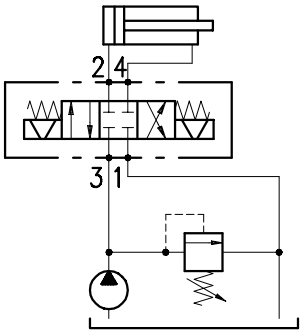

Sezione

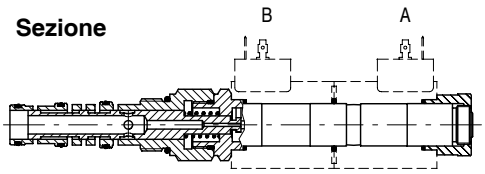

Curve caratteristiche

Curve caratteristiche pressione/portata

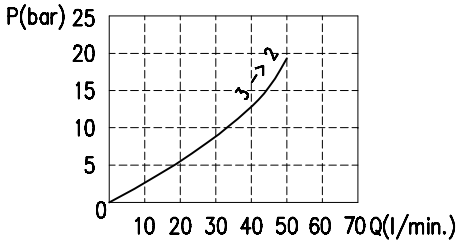

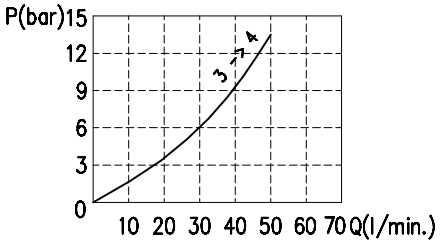

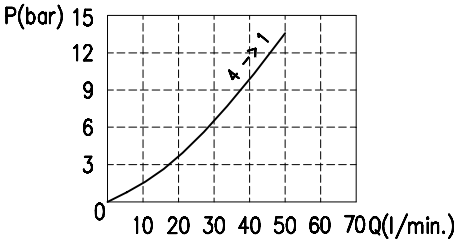

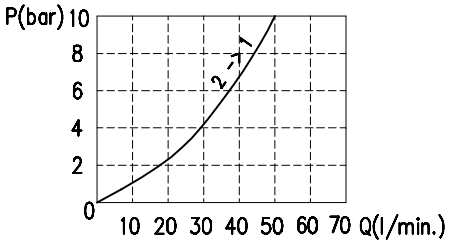

Codice d'ordinazione

ET 12A / 20 □ - □

Tipo di emergenza
(vedi pag.163)
N) Nessuna (di serie)
P) In spinta

Guarnizioni
B) Buna
V) Viton

Dimensioni e circuito idraulico

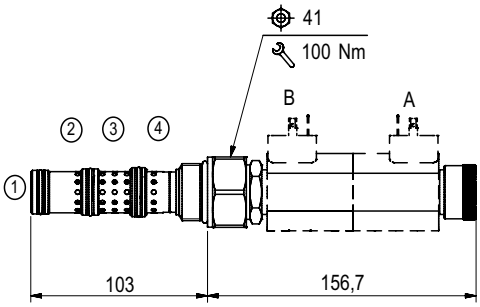

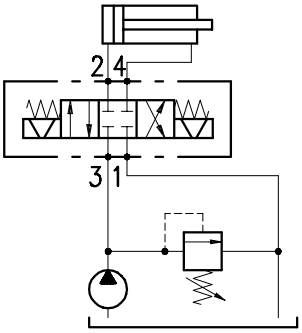

Sezione

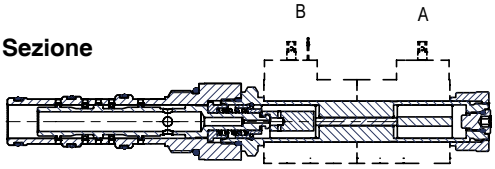

Curve caratteristiche

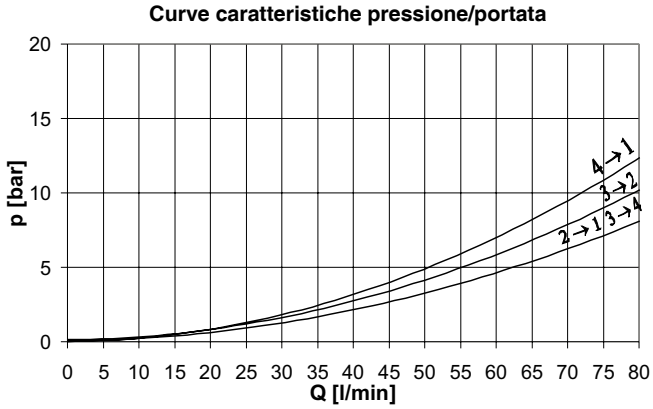

Codice d'ordinazione

ET 16A / 20 □ - □

Tipo di emergenza
(vedi pag.163)
N) Nessuna (di serie)
P) In spinta

Guarnizioni
B) Buna
V) Viton

Dimensioni e circuito idraulico

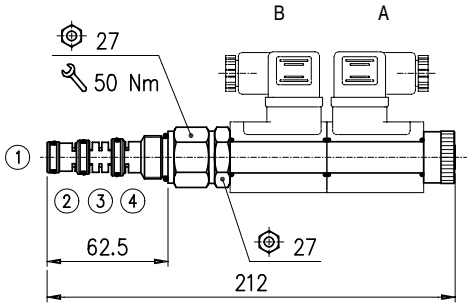

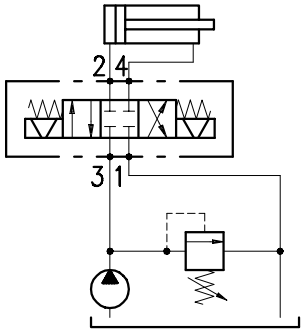

Sezione

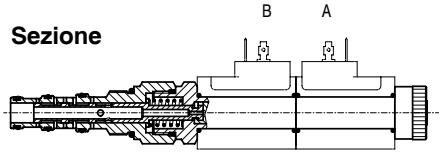

Curve caratteristiche

Curve caratteristiche pressione/portata

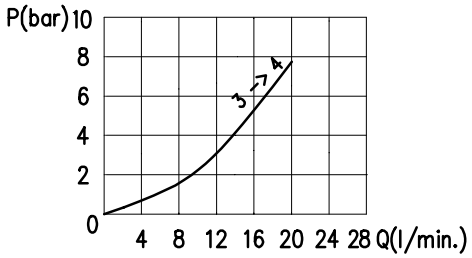

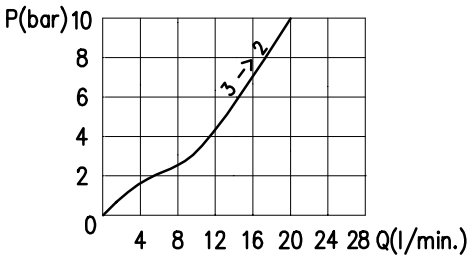

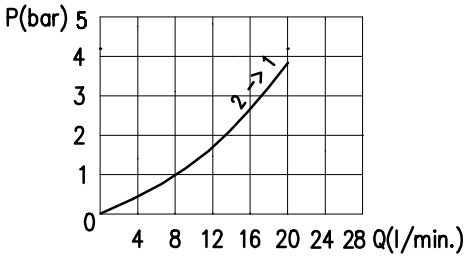

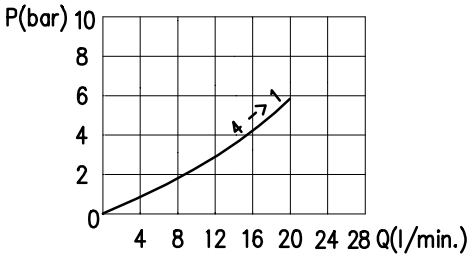

Codice d'ordinazione

ET 10B / 20 □ - □

Tipo di emergenza
(vedi pag.163)
N) Nessuna (di serie)
P) In spinta

Guarnizioni
B) Buna
V) Viton

Funzionamento

La valvola, a solenoide diseccitato, consente il collegamento tra le vie 3 ed 1 mentre 2 e 4 rimangono chiuse. Eccitando alternativamente i solenoidi, la valvola permette il passaggio libero dell'olio da 3 a 2 e da 4 a 1 oppure da 3 a 4 e da 2 a 1.

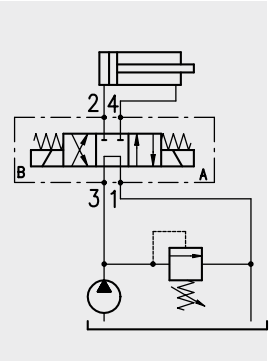

Prestazioni

Valvole a cartuccia

Tipo	Portata max. l/min	Pressione max. bar	Solenoidi	*Trafilamenti da 1 a 2	Peso kg	Cavità e utensili
ET08M/3	15	210	BE/EC 36 vedi pag.158	40 cm^3/min a 210 bar	0,250	Vedi cavità SAE 8-4 pag.172
ET10A/3	30		BIN 19 vedi pag.160	120 cm^3/min a 210 bar	0,310	Vedi cavità SAE 10-4 pag.172
ET12A/3	40		BIN 22 vedi pag.161	60 cm^3/min a 210 bar	0,720	Vedi cavità SAE 12-4 pag.172
ET10B/3	20		BC 16 vedi pag.162	20 cm^3/min a 210 bar	0,300	Vedi cavità SAE 10-4 pag.172
ET10M/3**	33			80 cm^3/min a 210 bar	0,5	

*con olio avente 46 cst di viscosità
**sfiatare valvola svitando tappo

Dimensioni e circuito idraulico

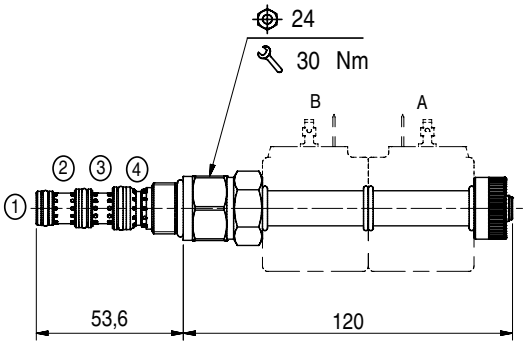

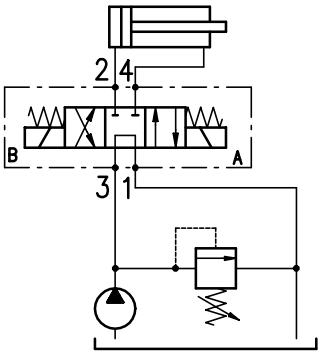

Sezione

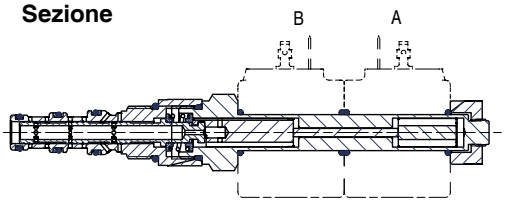

Curve caratteristiche

Curve caratteristiche pressione/portata

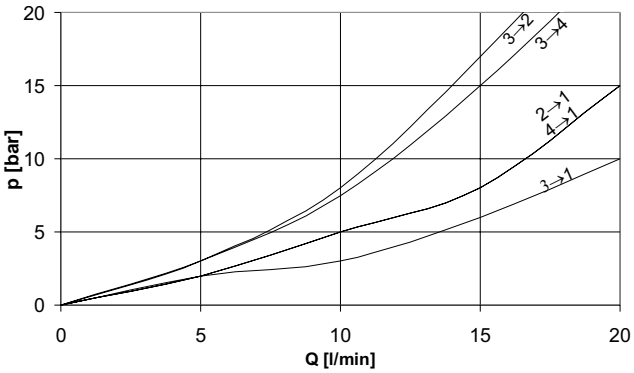

Codice d'ordinazione

ET 08M / 30 □ - □

Tipo di emergenza
(vedi pag.163)

N) Nessuna (di serie)
D) In tiro e spinta con ritenuta meccanica

Guarnizioni

B) Buna
V) Viton

Dimensioni e circuito idraulico

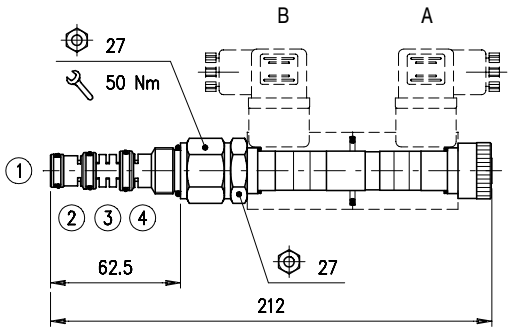

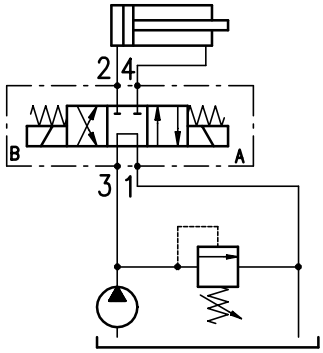

Sezione

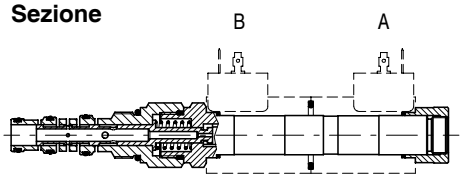

Curve caratteristiche

Curve caratteristiche pressione/portata

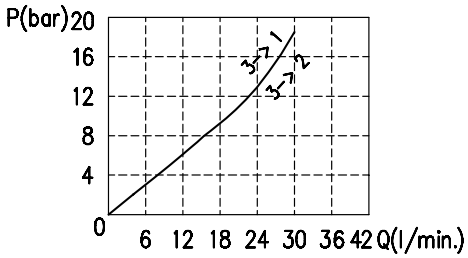

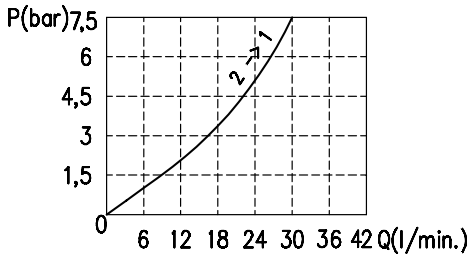

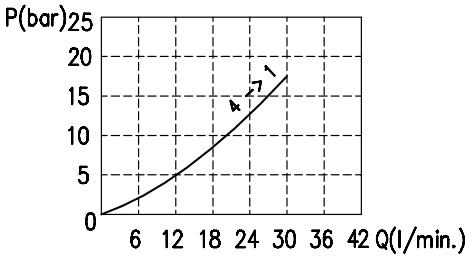

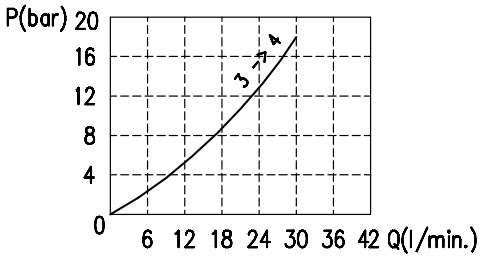

Codice d'ordinazione

ET 10A / 30 □ - □

Tipo di emergenza
(vedi pag.163)
N) Nessuna (di serie)
P) In spinta

Guarnizioni
B) Buna
V) Viton

Dimensioni e circuito idraulico

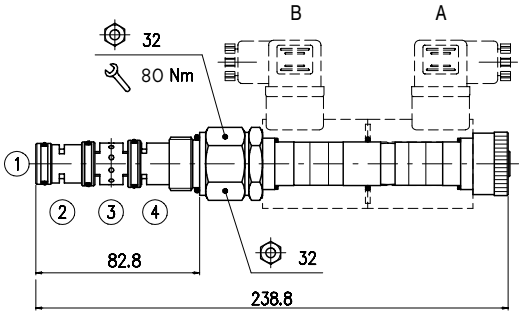

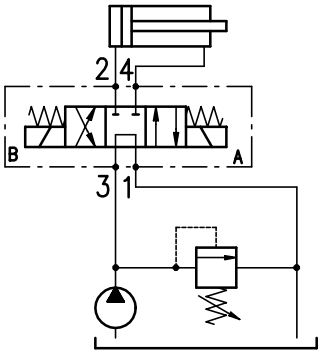

Sezione

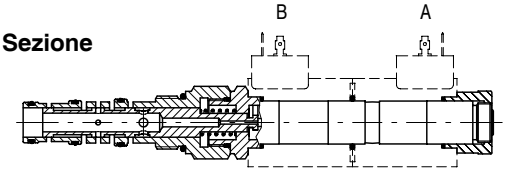

Curve caratteristiche

Curve caratteristiche pressione/portata

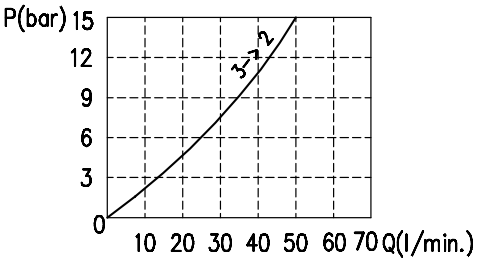

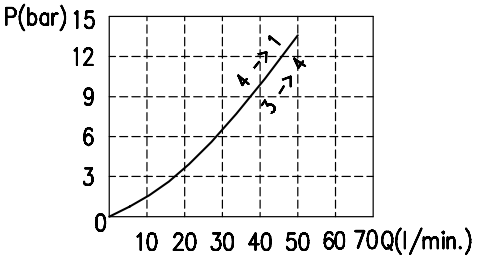

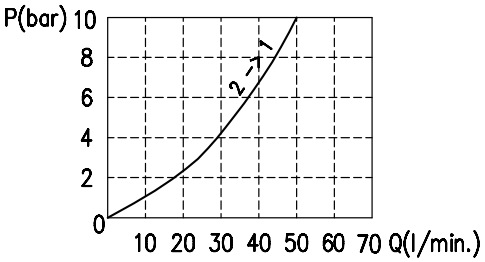

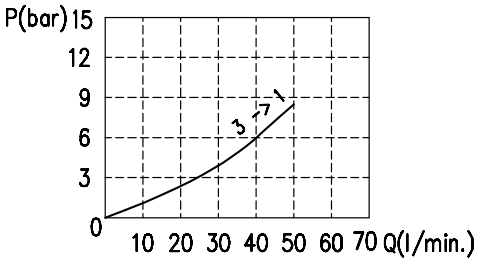

Codice d'ordinazione

ET 12A / 30 □ - □

Tipo di emergenza
(vedi pag.163)
N) Nessuna (di serie)
P) In spinta

Guarnizioni
B) Buna
V) Viton

Dimensioni e circuito idraulico

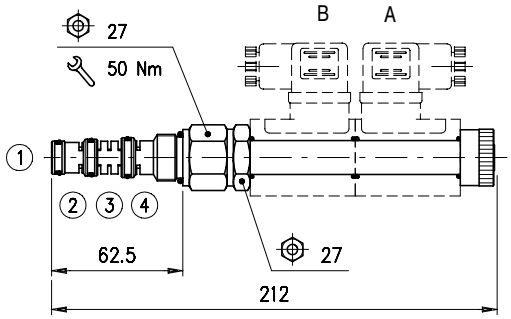

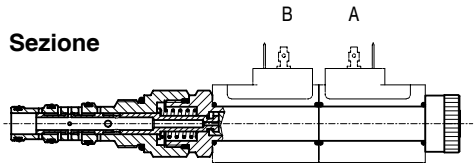

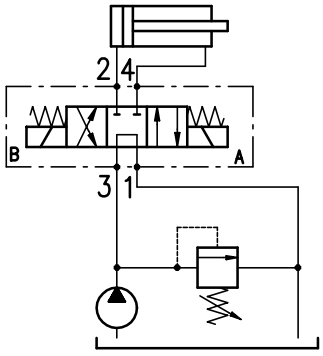

Curve caratteristiche

Curve caratteristiche pressione/portata

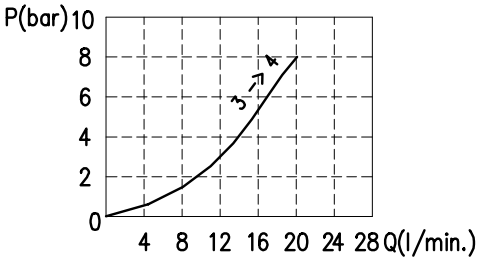

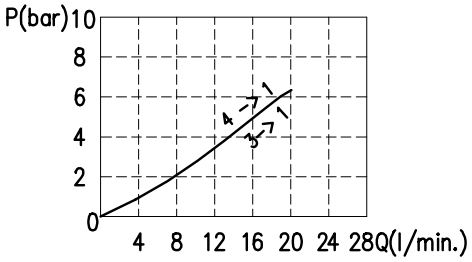

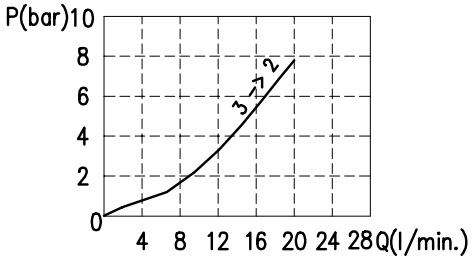

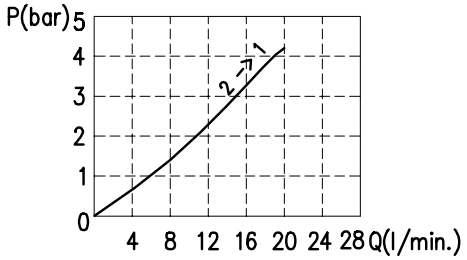

Codice d'ordinazione

ET 10B / 30 □ - □

Tipo di emergenza
(vedi pag.163)
N) Nessuna (di serie)
P) In spinta

Guarnizioni
B) Buna
V) Viton

Dimensioni e circuito idraulico

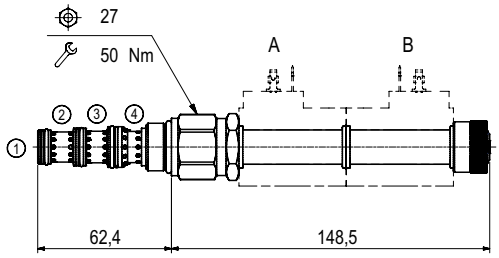

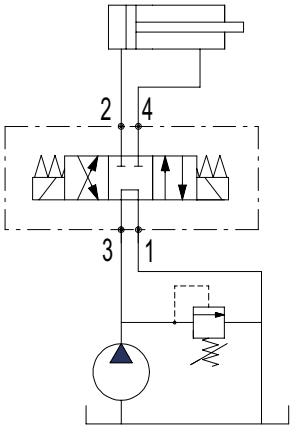

Sezione

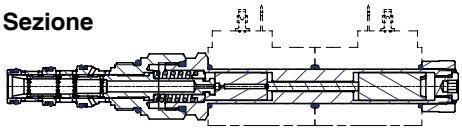

Curve caratteristiche

Curve caratteristiche pressione/portata

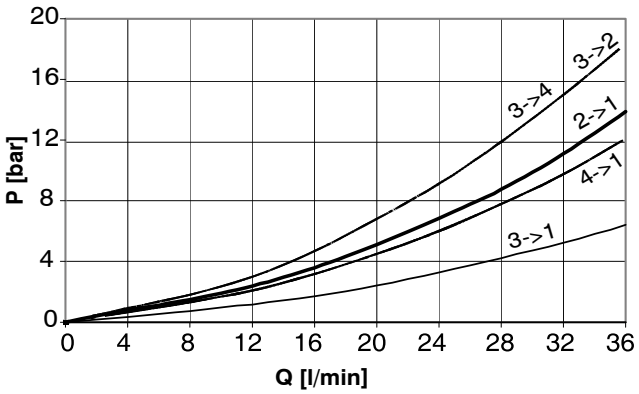

Codice d'ordinazione

ET10M/30 ☐ - ☐

Tipo di emergenza
(vedi pag.163)

N) Nessuna (di serie)
P) Pulsante

Guarnizioni

B) Buna
V) Viton

Funzionamento

La valvola, a solenoide diseccitato, mette in comunicazione le vie 1, 2 e 4, mentre 3 rimane chiusa. Eccitando alternativamente i solenoidi, la valvola permette il passaggio libero dell'olio da 3 a 2 e da 4 a 1 oppure da 3 a 4 e da 2 a 1.

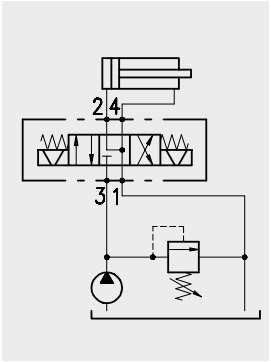

Prestazioni

Valvole a cartuccia

Tipo	Portata max. l/min	Pressione max. bar	Solenoidi	*Trafilamenti da 1 a 2	Peso kg	Cavità e utensili
ET08C/4	8	210	BE/EC 36 vedi pag.158	10 cm^3/min a 210 bar	0,320	Vedi cavità SAE 8-4 pag.172
ET08M/4	18			40 cm^3/min a 210 bar	0,250	
ET10M/4	40		BC 16 vedi pag.162	80 cm^3/min a 210 bar	0,500	Vedi cavità SAE 10-4 pag.172
ET10A/4	30		BIN 19 vedi pag.160	120 cm^3/min a 210 bar	0,310	
ET12A/4	40		BIN 22 vedi pag.161	60 cm^3/min a 210 bar	0,720	Vedi cavità SAE 12-4 pag.172
ET10B/4	20		BC 16 vedi pag.162	20 cm^3/min a 210 bar	0,300	Vedi cavità SAE 10-4 pag.172

*con olio avente 46 cst di viscosità

Dimensioni e circuito idraulico

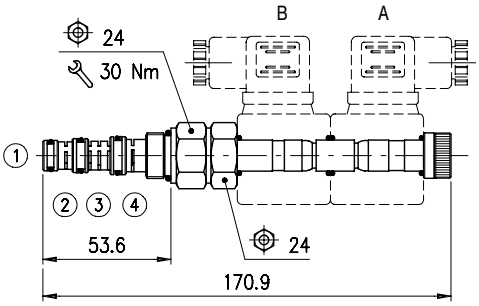

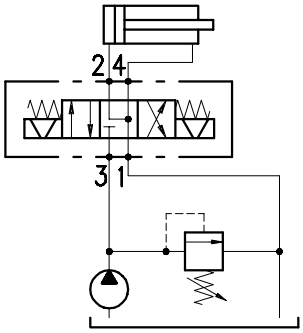

Sezione

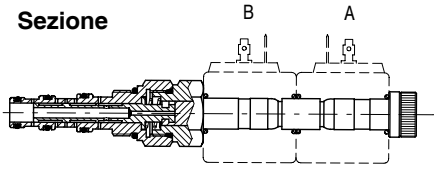

Curve caratteristiche

Curve caratteristiche pressione/portata

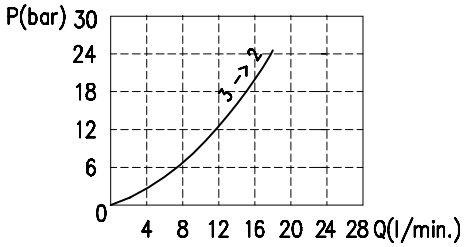

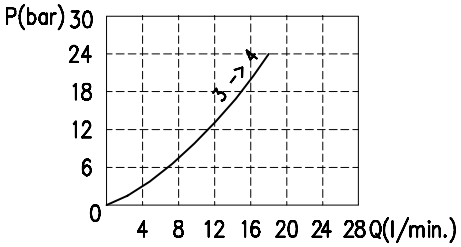

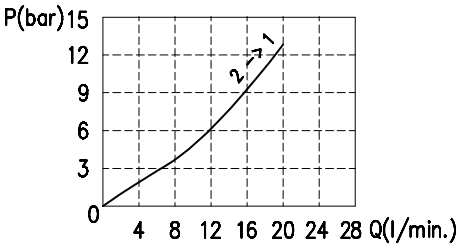

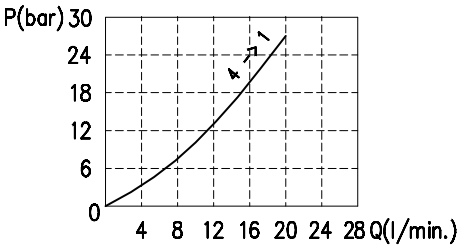

Codice d'ordinazione

ET 08C / 40 N □

Guarnizioni

B) Buna
V) Viton

Dimensioni e circuito idraulico

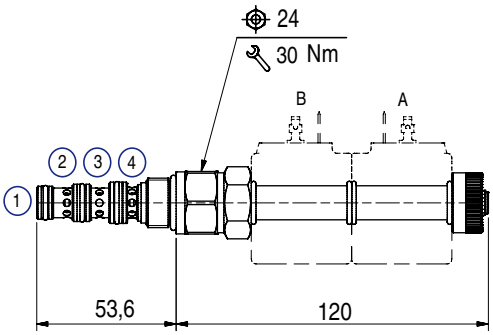

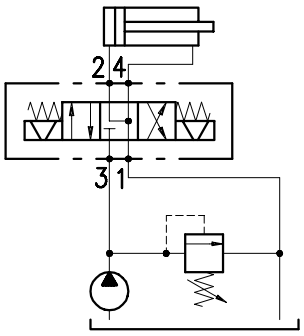

Sezione

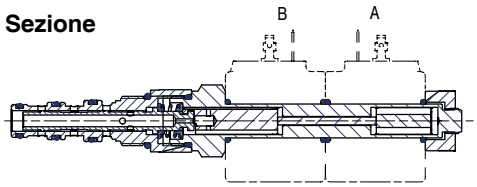

Curve caratteristiche

Curve caratteristiche pressione/portata

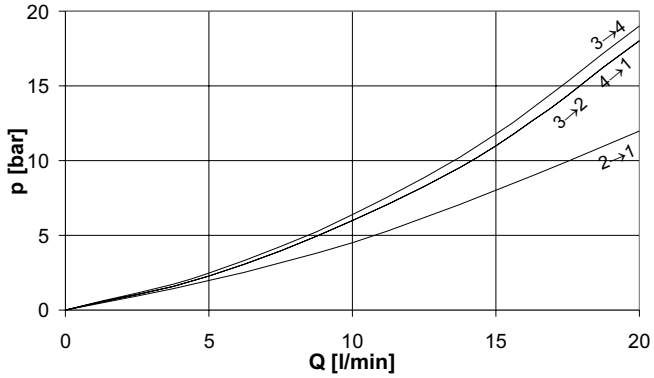

Codice d'ordinazione

ET 08M / 40 □ - □

Tipo di emergenza
(vedi pag.163)
N) Nessuna (di serie)
D) In tiro e spinta con ritenuta meccanica

Guarnizioni
B) Buna
V) Viton

Dimensioni e circuito idraulico

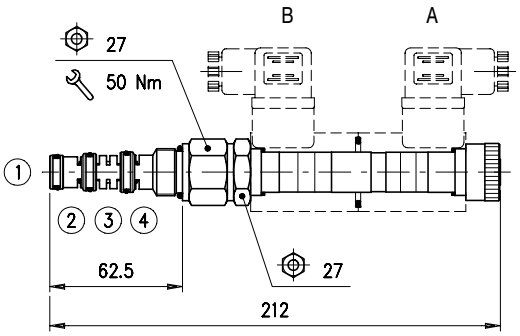

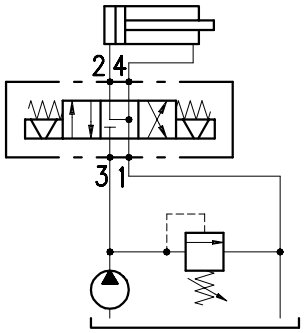

Sezione

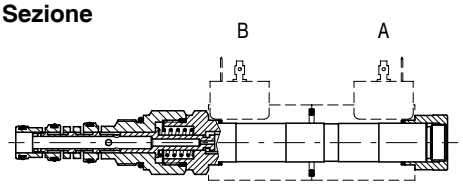

Curve caratteristiche

Curva caratteristica pressione/portata

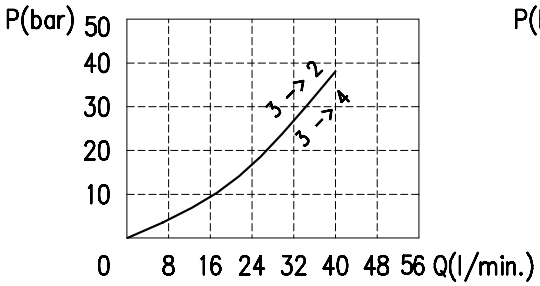

Curva caratteristica pressione/portata

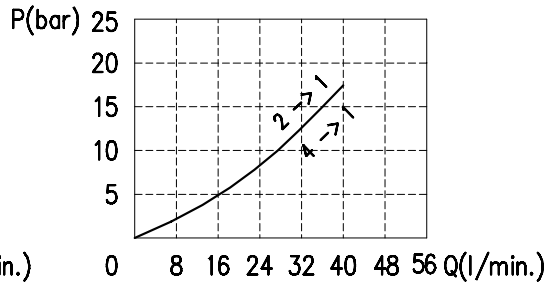

Codice d'ordinazione

ET 10A / 40 □ - □

Tipo di emergenza
(vedi pag.163)
N) Nessuna (di serie)
P) In spinta

Guarnizioni
B) Buna
V) Viton

Dimensioni e circuito idraulico

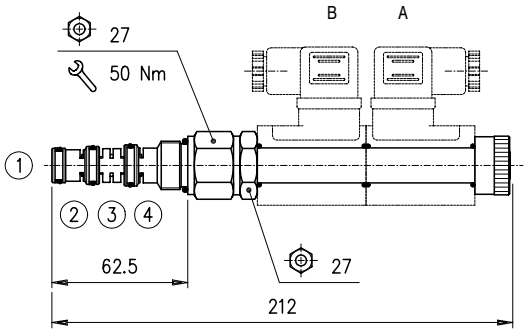

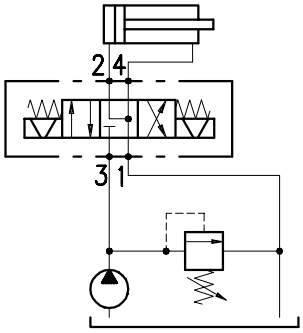

Sezione

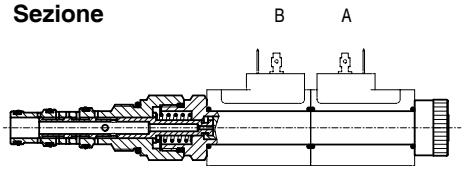

Curve caratteristiche

Curve caratteristiche pressione/portata

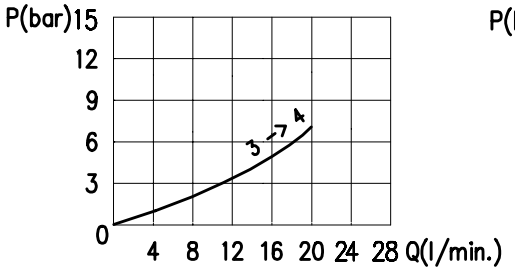

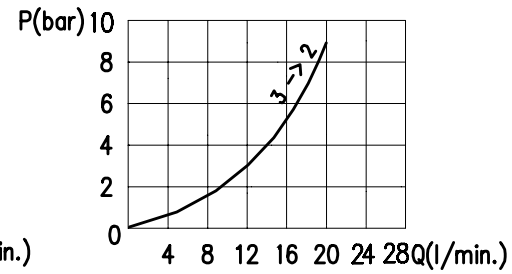

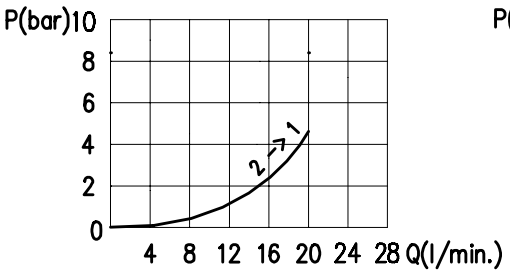

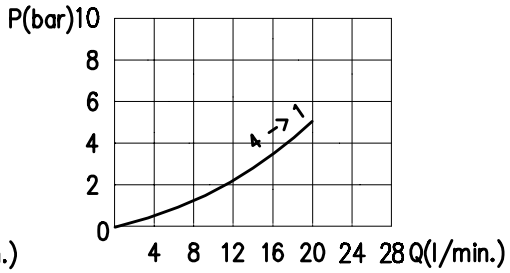

Codice d'ordinazione

ET 10B / 40 □ - □

Tipo di emergenza
(vedi pag.163)
N) Nessuna (di serie)
P) In spinta

Guarnizioni
B) Buna
V) Viton

Dimensioni e circuito idraulico

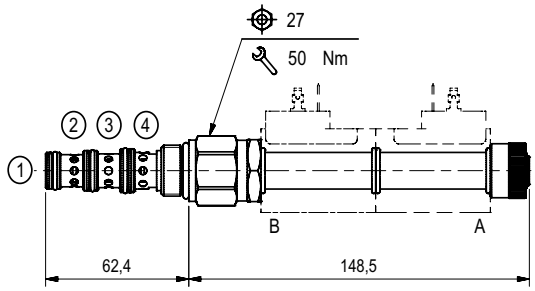

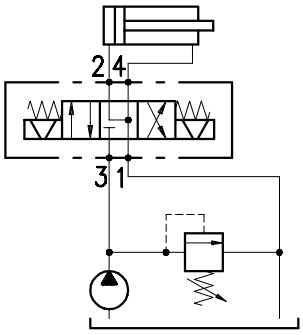

Sezione

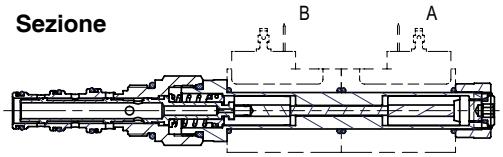

Curve caratteristiche

Curve caratteristiche pressione/portata

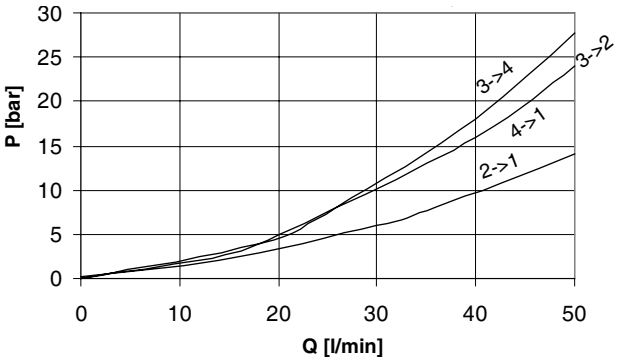

Codice d'ordinazione

ET 10M / 40 □ - □

Tipo di emergenza
(vedi pag.163)

N) Nessuna (di serie)
D) In tiro e spinta con ritenuta meccanica
P) Pulsante
E) In tiro e in spinta con ritorno a molla

Guarnizioni

B) Buna
V) Viton

Dimensioni e circuito idraulico

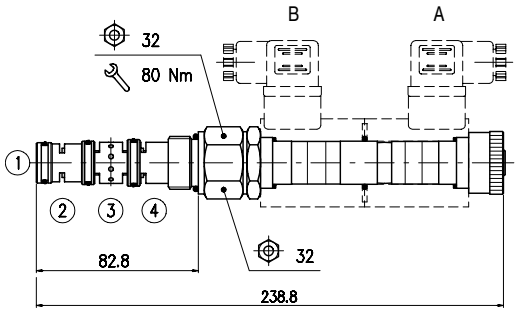

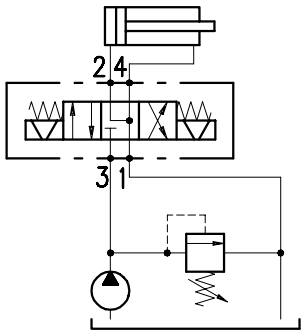

Sezione

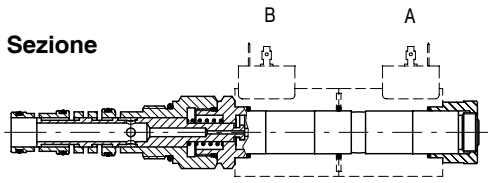

Curve caratteristiche

Curve caratteristiche pressione/portata

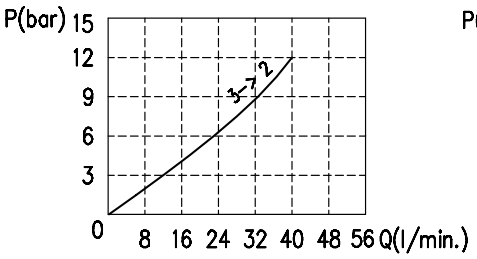

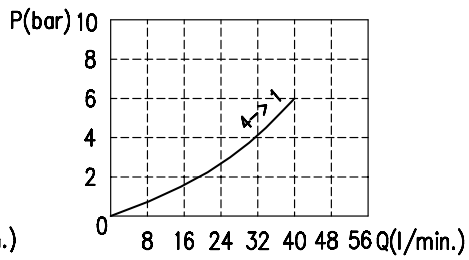

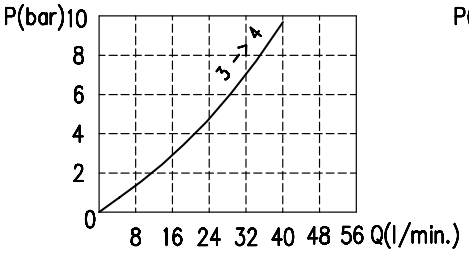

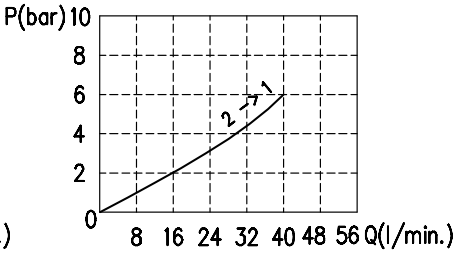

Codice d'ordinazione

ET 12A / 40 □ - □

Tipo di emergenza
(vedi pag.163)
N) Nessuna (di serie)
P) In spinta

Guarnizioni
B) Buna
V) Viton

Funzionamento

La valvola NC (normalmente chiusa), in assenza del segnale pilota pneumatico, interrompe il passaggio dell'olio da E verso U consentendo quello da U verso E, mentre azionando il pilotaggio pneumatico l'otturatore aprirà il passaggio libero da E verso U e viceversa.
Quando la valvola non viene pilotata pneumaticamente, il passaggio dell'olio da U verso E risulta avere perdite di carico elevate (vedere diagrammi).

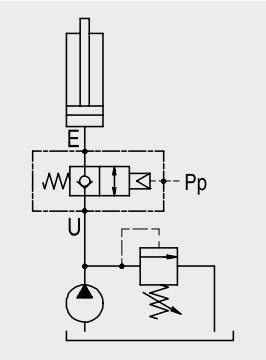

Prestazioni

Valvole a cartuccia

Tipo	Portata max. l/min	Pressione max. bar	Pressione di pilotaggio bar	*Trafilamenti da E a U	Peso kg	Cavità e utensili
VSE/P/2-40 NC	40	350	min 4 max 15	0,25 cm^3/min (5 gocce) a 210 bar	0,32	Vedi cavità SAE 8-2 pag.170
VSE/P/2-70 NC	70				0,36	Vedi cavità VSE/P/2-70 pag.173
VSE/P/2-150 NC	150				0,46	Vedi cavità VSE/P/2-150 pag.174

*con olio avente 46 cst di viscosità

Dimensioni e circuito idraulico

Valvola	L	C	CH	M	Pp
VSE/P/2-40 NC	104.2	26.6	27	30	G1/8"
VSE/P/2-70 NC	112.6	38	32	75	G1/8"
VSE/P/2-150 NC	115.6	48	38	95	G1/8"

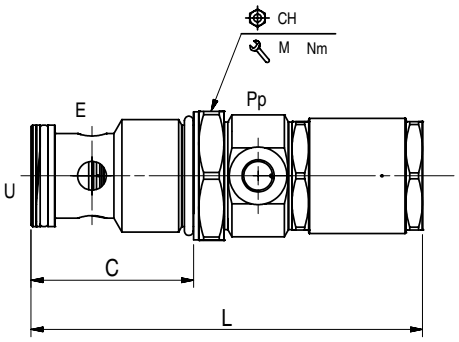

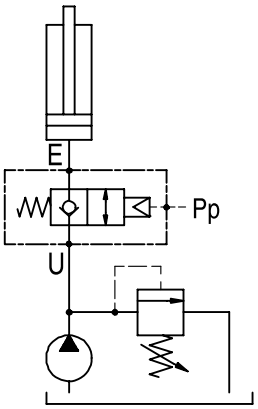

Sezione

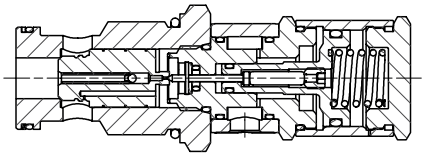

Curve caratteristiche

Curve caratteristiche pressione/portata VSE /P /2-150

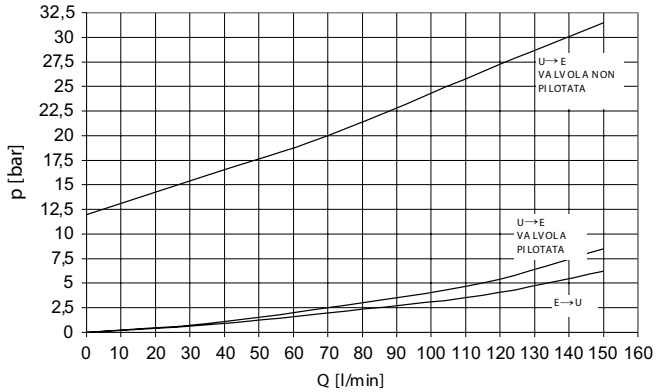

Curve caratteristiche pressione/portata VSE /P /2-70

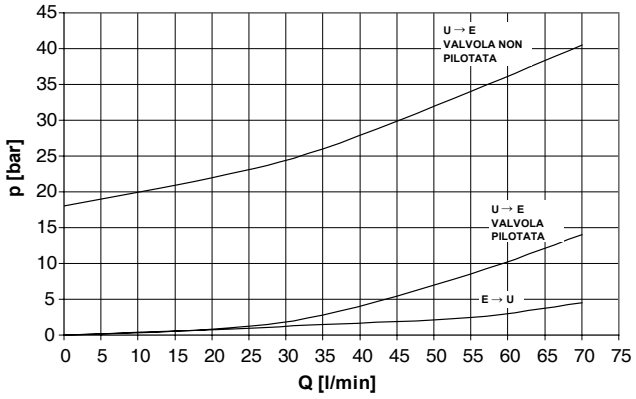

Curve caratteristiche pressione/portata VSE /P /2-40

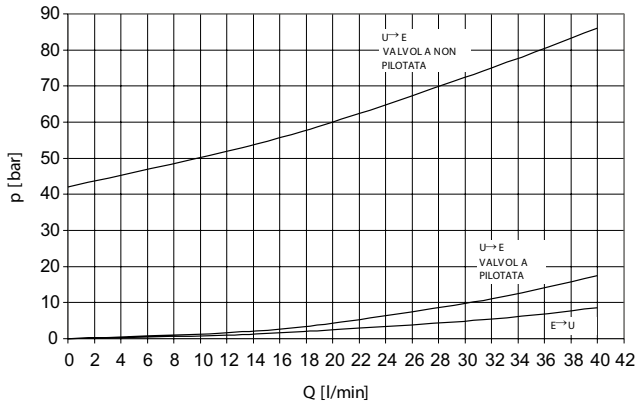

Codice d'ordinazione

VSE /P /2 - □ /NC COMANDO PNEUMATICO

Portata massima

150-Q=150 l/min.
70-Q=70 l/min
40-Q=40 l/min

Funzionamento

La valvola NA (normalmente aperta), in assenza del segnale pilota pneumatico, permette il passaggio libero dell'olio da E verso U e viceversa, mentre azionando il pilotaggio pneumatico, l'otturatore interromperà il passaggio dell'olio da E verso U consentendo quello da U verso E.
Quando la valvola viene pilotata pneumaticamente, il passaggio dell'olio da U verso E risulta avere perdite di carico elevate in funzione della pressione di pilotaggio.

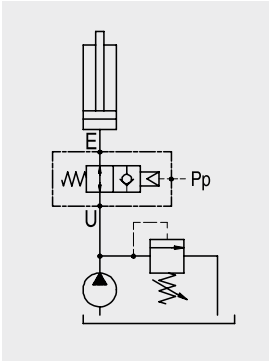

Prestazioni

Valvole a cartuccia

Tipo	Portata max. l/min	Pressione max. bar	Pressione di pilotaggio bar	Trafilamenti da E a U	Peso kg	Cavità e utensili
VSE/P/2-40 NA	40	350	min 4 max 15	0,25 cm^3/min (5 gocce) a 210 bar	0,26	SAE 8-2 vedi pag.170
VSE/P/2-70 NA	70				0,3	VSE/P/2-70 vedi pag.173
VSE/P/2-150 NA	150				0,4	VSE/P/2-150 vedi pag.174

*con olio avente 46 cst di viscosità

Dimensioni e circuito idraulico

Valvola	L	C	CH	M	Pp
VSE/P/2-40 NA	84.2	26.6	27	30	G1/8"
VSE/P/2-70 NA	92.6	38	32	75	G1/8"
VSE/P/2-150 NA	95.6	48	38	95	G1/8"

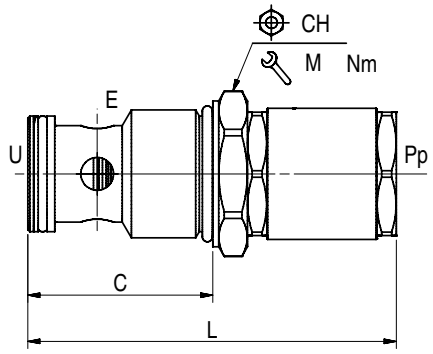

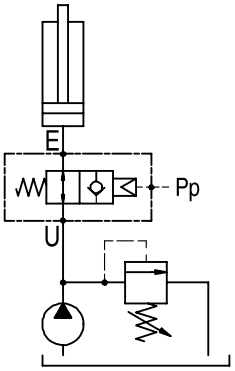

Sezione

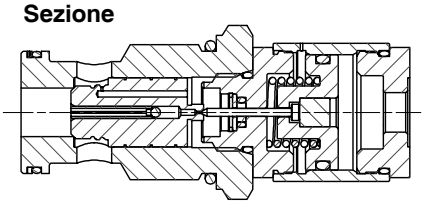

Curve caratteristiche

Curve caratteristiche pressione/portata VSE /P /2-150

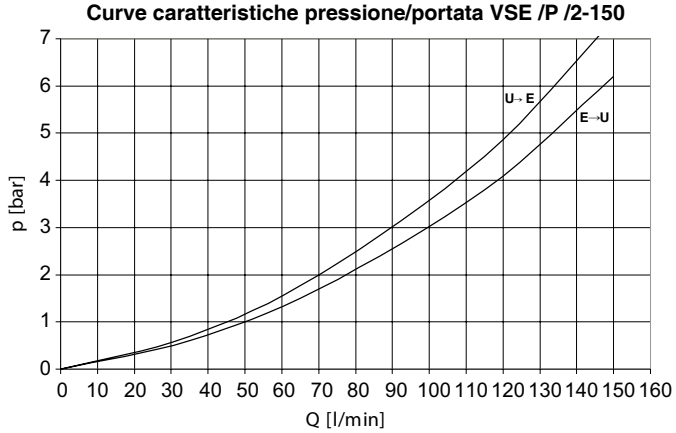

Curve caratteristiche pressione/portata VSE /P /2-70

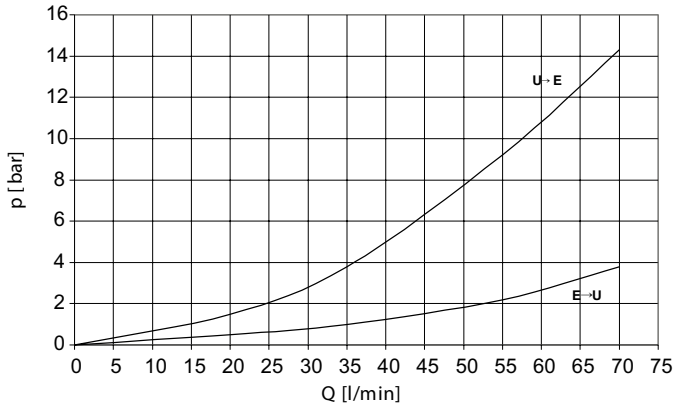

Curve caratteristiche pressione/portata VSE /P /2-40

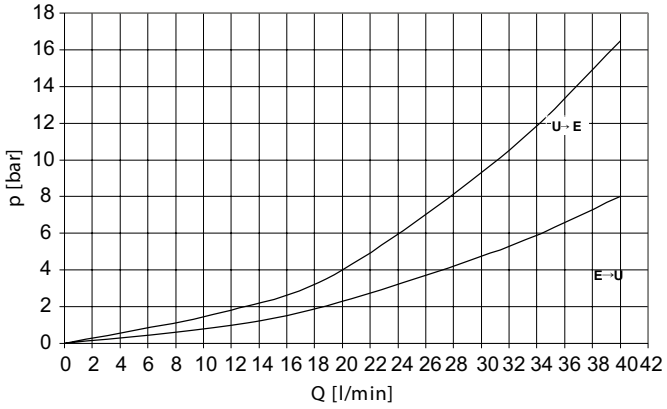

Codice d'ordinazione

VSE /P /2 - □ /NA COMANDO PNEUMATICO

Portata massima

150-Q=150 l/min
70-Q=70 l/min
40-Q=40 l/min

Funzionamento

Bobina elettrica per cannotti. Le varie versioni della bobina consentono impieghi in corrente continua ed alternata.
Isolamento termico: classe di isolamento F (TMAX = 155 °C) - (VDE 0580)
Intermittenza relativa di funzionamento: ED = 100 % (VDE 0580)
Per mantenere ED = 100 % e poter utilizzare la bobina in servizio continuo, rispettare la seguente formula:
TA + ΔT < TMAX
TA= temperatura ambiente; ΔT = aumento di temperatura dovuto al funzionamento; TMAX = valore di temperatura massimo ammissibile, dipendente dalla classe di isolamento.
Si consiglia quindi di verificare che il massimo valore assunto da TA (senza dover incorrere in particolari vincoli per quanto riguarda il funzionamento) sia pari a (TMAX - ΔT).
Grado di protezione (DIN 40050): IP 54 senza connettore
P 65 con connettore
Campo di tensione ammissibile per un corretto e duraturo funzionamento: tensione nominale ± 10 %

Prestazioni

Tipo	Resistenza Ω	Corrente (A)		Potenza (W) o (VA)	ΔT (°C)
	T_A=20°C	A freddo	A caldo	A freddo	Dopo 1 ora con: -Ta=20-25°C -Tensione nominale
BE 12 Vcc	7,7	1,56	1,16	18,7 W	110
BE 24 Vcc	31	0,77	0,58	18,6 W	110
BE 48 Vcc	116	0,41	0,3	19,8 W	115
BE 110 Vcc	700	0,157	0,12	17,3 W	105
BE 24 Vca (50 Hz)	5,3	1,16	0,87	28 VA	105
BE 48 Vca (50 Hz)	21,3	0,6	0,45	28,8 VA	105
BE 110 Vca (50 Hz)	108	0,26	0,19	28,6 VA	105
BE 220 Vca (50 Hz)	438	0,13	0,09	28,6 VA	105
BE 380 Vca (50 Hz)	1400	0,09	0,06	34,2 VA	105
BE 24 RAC	27	0,8	0,6	17,3 W	105
BE 110 RAC	630	0,157	0,12	15,6 W	100
BE 220 RAC	2500	0,08	0,06	15,7 W	100
BT 12 Vcc	6,8	1,77	1,15	21 W	-
BT 24 Vcc	27	0,89	0,58	21 W	-
BT 48 Vcc	110	0,43	0,32	20,3 W	105
BT 110 Vcc	700	0,15	0,11	15,7 W	100
BT 24 Vca (50 Hz)	4,2	0,94	0,83	22,6 VA	-
BT 48 Vca (50 Hz)	15,3	0,73	0,54	35 VA	105
BT 110 Vca (50 Hz)	89	0,21	0,18	23,1 VA	-
BT 220 Vca (50 Hz)	350	0,1	0,08	22 VA	-
BT 24 RAC	90	0,47	0,37	20,7 W	105
BT 110 RAC	540	0,2	0,16	21,6 W	110
BT 220 RAC	2170	0,1	0,08	21,7 W	105

Bobina BE

Dimensioni

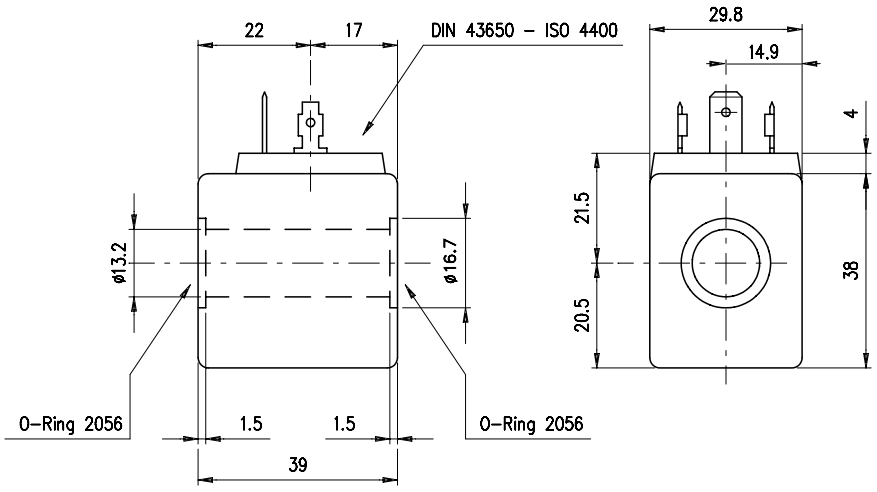

Codice d'ordinazione

Tipo	Codice d'ordinazione	Codice d'ordinazione con connettore standard	Codice connettore standard	Pagina connettore
BE 12 Vcc	4SL1000120	5SL1000120	4CN1009990	Pag.162 CC-CA
BE 24 Vcc	4SL1000240	5SL1000240		
BE 48 Vcc	4SL1000480	5SL1000480		
BE 110 Vcc	4SL1001100	5SL1001100		
BE 24 Vca (50 Hz)	4SL1010240	5SL1010240		
BE 48 Vca (50 Hz)	4SL1010480	5SL1010480		
BE 110 Vca (50 Hz)	4SL1011100	5SL1011100		
BE 220 Vca (50 Hz)	4SL1012200	5SL1012200		
BE 380 Vca (50 Hz)	4SL1013800	5SL1013800		
BE 24 RAC	4SL1030240	5SL1030240	4CN1010240	Pag.162 CL
BE 110 RAC	4SL1031100	5SL1031100	4CN1011100	
BE 220 RAC	4SL1032200	5SL1032200	4CN1012200	

Dimensioni

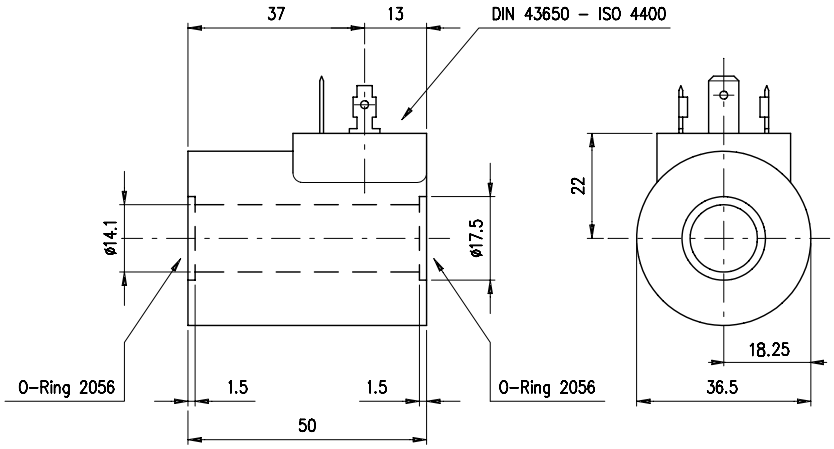

Codice d'ordinazione

Tipo	Codice d'ordinazione	Codice d'ordinazione con connettore standard	Codice connettore standard	Pagina connettore
BT 12 Vcc	4SL3000120	5SL3000120	4CN1009990	Pag.162 CC-CA
BT 24 Vcc	4SL3000240	5SL3000240		
BT 48 Vcc	4SL3000480	5SL3000480		
BT 110 Vcc	4SL3001100	5SL3001100		
BT 24 Vca (50 Hz)	4SL3010240	5SL3010240		
BT 48 Vca (50 Hz)	4SL3010480	5SL3010480		
BT 110 Vca (50 Hz)	4SL3011100	5SL3011100		
BT 220 Vca (50 Hz)	4SL3012200	5SL3012200		
BT 24 RAC	4SL3030240	5SL3030240	4CN3010240	Pag.162 CP
BT 48 RAC	4SL3030480	5SL3030480	4CN3010480	
BT 110 RAC	4SL3031100	5SL3031100	4CN3011100	
BT 220 RAC	4SL3032200	5SL3032200	4CN3012200	

Funzionamento

Le varie versioni della bobina consentono impieghi in corrente continua ed alternata.
Isolamento termico: classe di isolamento H (TMAX = 180 °C) - (VDE 0580).
Intermittenza relativa di funzionamento: ED = 100 % (VDE 0580).
Per mantenere ED = 100 % e poter utilizzare la bobina in servizio continuo, rispettare la seguente formula:
TA + DT < TMAX
TA = temperatura ambiente; DT = aumento di temperatura dovuto al funzionamento; TMAX = valore di temperatura massimo ammissibile, dipendente dalla classe di isolamento.
Si consiglia quindi di verificare che il massimo valore assunto da TA (senza dover incorrere in particolari vincoli per quanto riguarda il funzionamento) sia pari a (TMAX - DT).
Grado di protezione (DIN 40050):
- IP 54 senza connettore
- IP 65 con connettore
Campo di tensione ammissibile per un corretto e duraturo funzionamento: tensione nominale ± 10 %.

Prestazioni

Tipo	Resistenza Ω	Corrente (A)		Potenza (W) o (VA)	ΔT (°C)
	T_A=20°C	A freddo	A caldo	A freddo	Dopo 1 ora con: -Ta=20-25°C -Tensione nominale
BE EC36 12 Vcc	6,3	1,9	1,35	22,8 W	115
BE EC36 24 Vcc	25,6	0,94	0,66	22,5 W	115
BE EC36 24 RAC	20,2	1,07	0,75	23,1 W	115
BE EC36 48 RAC	80,8	0,53	0,37	23 W	115
BE EC36 110 RAC	420	0,23	0,16	22,8 W	115
BE EC36 220 RAC	1720	0,11	0,08	22,7 W	115

Dimensioni

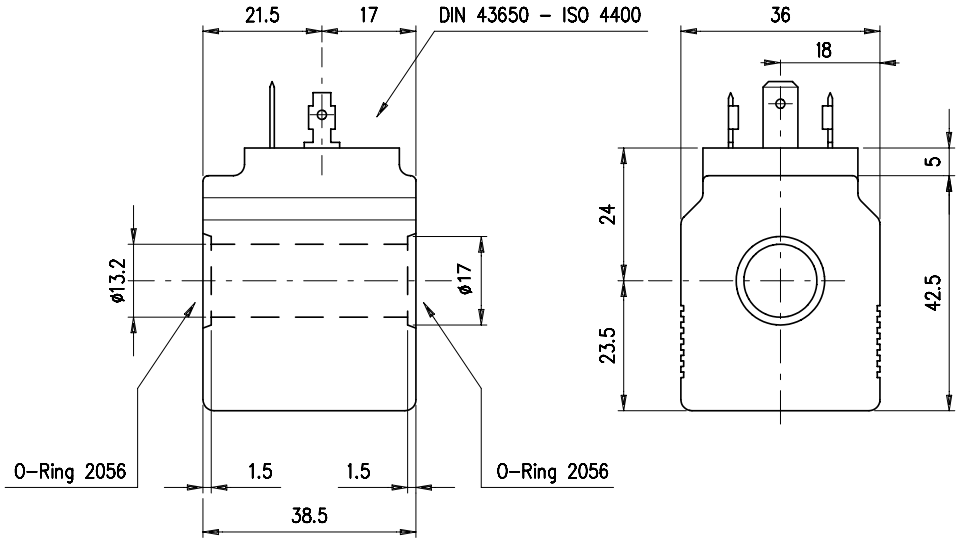

Codice d'ordinazione

Tipo	Codice d'ordinazione	Codice d'ordinazione con connettore standard	Codice connettore standard	Pagina connettore
BE EC36 12 Vcc	4SL2000121	5SL1000120	4CN1009990	Pag.162 CC-CA
BE EC36 24 Vcc	4SL2000241	5SL2000241		
BE EC36 24 RAC	4SL2030240	5SL2030240	4CN1010240	Pag.162 CL
BE EC36 48 RAC	4SL2030480	5SL2030480	4CN1010480	
BE EC36 110 RAC	4SL2031100	5SL2031100	4CN1011100	
BE EC36 220 RAC	4SL2032200	5SL2032200	4CN1012200	

Bobina BIN 19

BOBINA ELETTRICA PER CANNOTTI Ø 19 mm.

Funzionamento

Bobina per impieghi in corrente continua.
Isolamento termico: classe di isolamento F (TMAX = 155 °C) - (VDE 0580).
Intermittenza relativa di funzionamento: ED = 100 % (VDE 0580).
Per mantenere ED = 100 % e poter utilizzare la bobina in servizio continuo, rispettare la seguente formula:
TA + ΔT < TMAX
TA = temperatura ambiente; ΔT = aumento di temperatura dovuto al funzionamento; TMAX = valore di temperatura massimo ammissibile, dipendente dalla classe di isolamento.
Si consiglia quindi di verificare che il massimo valore assunto da TA (senza dover incorrere in particolari vincoli per quanto riguarda il funzionamento) sia pari a (TMAX - ΔT).
Grado di protezione (DIN 40050):
- IP 54 senza connettore
- IP 65 con connettore
Campo di tensione ammissibile per un corretto e duraturo funzionamento: tensione nominale ± 10 %

Prestazioni

Tipo	Resistenza Ω	Corrente (A)		Potenza (W) o (VA)	ΔT (°C)
	T_A=20°C	A freddo	A caldo	A freddo	Dopo 1 ora con: -Ta=20-25°C -Tensione nominale
BIN 19 12 Vcc	5,0	2,41	-	29 W	-
BIN 19 24 Vcc	18,6	1,29	-	31 W	-

Dimensioni

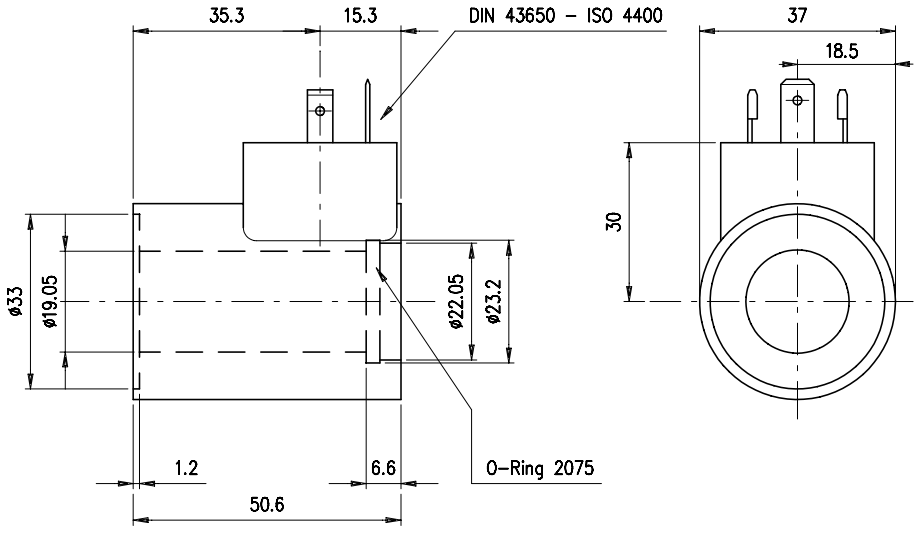

Codice d'ordinazione

Tipo	Codice d'ordinazione	Codice d'ordinazione con connettore standard	Codice connettore standard	Pagina connettore
BIN 19 12 Vcc	4SL6000121	5SL6000121	4CN1009990	Pag.162 CC-CA
BIN 19 24 Vcc	4SL2000240	5SL6000240		

Funzionamento

Bobina per impieghi in corrente continua.
Isolamento termico: classe di isolamento F (TMAX = 155 °C) - (VDE 0580).
Intermittenza relativa di funzionamento: ED = 100 % (VDE 0580).
Per mantenere ED = 100 % e poter utilizzare la bobina in servizio continuo, rispettare la seguente formula:
TA + ΔT < TMAX
TA = temperatura ambiente; ΔT = aumento di temperatura dovuto al funzionamento; TMAX = valore di temperatura massimo ammissibile, dipendente dalla classe di isolamento.
Si consiglia quindi di verificare che il massimo valore assunto da TA (senza dover incorrere in particolari vincoli per quanto riguarda il funzionamento) sia pari a (TMAX - ΔT).
Grado di protezione (DIN 40050):
- IP 54 senza connettore
- IP 65 con connettore
Campo di tensione ammissibile per un corretto e duraturo funzionamento: tensione nominale ± 10 %

Prestazioni

Tipo	Resistenza Ω	Corrente (A)		Potenza (W) o (VA)	ΔT (°C)
	T_A=20°C	A freddo	A caldo	A freddo	Dopo 1 ora con: -Ta=20-25°C -Tensione nominale
BIN 22 12 Vcc	4,4	2,72	-	32,7 W	-
BIN 22 24 Vcc	18,6	1,29	-	31 W	-

Dimensioni

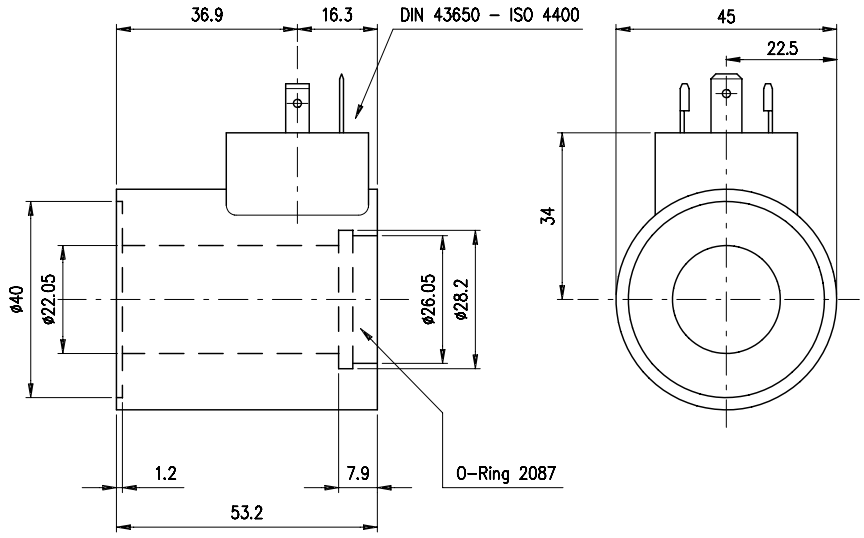

Codice d'ordinazione

Tipo	Codice d'ordinazione	Codice d'ordinazione con connettore standard	Codice connettore standard	Pagina connettore
BIN 22 12 Vcc	4SL6000122	5SL6000122	4CN1009990	Pag.162 CC-CA
BIN 22 24 Vcc	4SL6000241	5SL6000241		

Funzionamento

Le varie versioni della bobina consentono impieghi in corrente continua ed alternata.
Isolamento termico: classe di isolamento H (TMAX = 180 °C) - (VDE 0580).
Intermittenza relativa di funzionamento: ED = 100 % (VDE 0580).
Per mantenere ED = 100 % e poter utilizzare la bobina in servizio continuo, rispettare la seguente formula:
TA + ΔT < TMAX
TA = temperatura ambiente; ΔT = aumento di temperatura dovuto al funzionamento; TMAX = valore di temperatura massimo ammissibile, dipendente dalla classe di isolamento.
Si consiglia quindi di verificare che il massimo valore assunto da TA (senza dover incorrere in particolari vincoli per quanto riguarda il funzionamento) sia pari a (TMAX - ΔT).
Grado di protezione (DIN 40050):
- IP 54 senza connettore
- IP 65 con connettore
Campo di tensione ammissibile per un corretto e duraturo funzionamento: tensione nominale ± 10 %

Prestazioni

Tipo	Resistenza Ω	Corrente (A)		Potenza (W) o (VA)	ΔT (°C)
	T_A=20°C	A freddo	A caldo	A freddo	Dopo 1 ora con: -Ta=20-25°C -Tensione nominale
BC 16 12 Vcc	5,5	2,18	1,52	26,1 W	120
BC 16 24 Vcc	22,2	1,08	0,75	25,9 W	
BC 16 26 RAC	26,9	0,97	0,7	25,2 W	
BC 16 24 RAC	17,8	1,21	0,84	26,1 W	
BC 16 48 RAC	72	0,6	0,42	25,9 W	
BC 16 110 RAC	369	0,265	0,19	25,9 W	
BC 16 220 RAC	1508	0,13	0,091	25,5 W	

Dimensioni

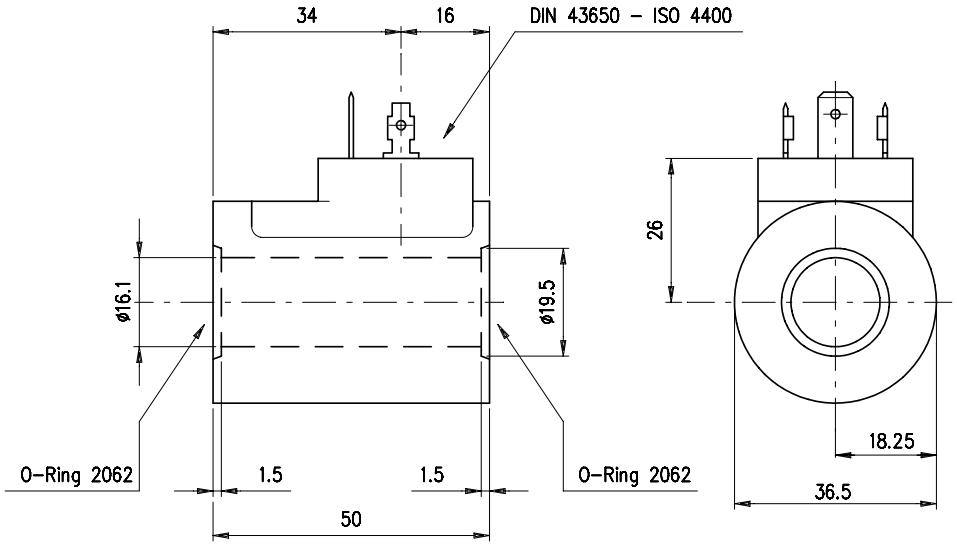

Codice d'ordinazione

Tipo	Codice d'ordinazione	Codice d'ordinazione con connettore standard	Codice connettore standard	Pagina connettore
BC 16 12 Vcc	4SL8000120	5SL8000120	4CN1009990	Pag.162 CC-CA
BC 16 24 Vcc	4SL8000240	5SL8000240		
BC 16 26 Vcc	4SL8000260	5SL8000260		
BC 16 24 RAC	4SL8030240	5SL8030240	4CN3010240	Pag.162 CP
BC 16 48 RAC	4SL8030480	5SL8030480	4CN3010480	
BC 16 110 RAC	4SL8031100	5SL8031100	4CN3011100	
BC 16 220 RAC	4SL8032200	5SL8032200	4CN3012200	

Descrizione e funzionamento

Le varie versioni della bobina consentono impieghi in corrente continua ed alternata.
Isolamento termico: classe di isolamento H (TMAX = 180 °C) - (VDE 0580).
Intermittenza relativa di funzionamento: ED = 100 % (VDE 0580).
Per mantenere ED = 100 % e poter utilizzare la bobina in servizio continuo, rispettare la seguente formula:
TA + ΔT < TMAX
TA = temperatura ambiente; ΔT = aumento di temperatura dovuto al funzionamento; TMAX = valore di temperatura massimo ammissibile, dipendente dalla classe di isolamento.
Si consiglia quindi di verificare che il massimo valore assunto da TA (senza dover incorrere in particolari vincoli per quanto riguarda il funzionamento) sia pari a (TMAX - ΔT).
Grado di protezione (DIN 40050):
- IP 54 senza connettore
- IP 65 con connettore
Campo di tensione ammissibile per un corretto e duraturo funzionamento: tensione nominale ± 10 %

Prestazioni

Tipo	Tensione nominale	Massima capacità diodo incorporato	Portata nom. contatti	Portata max. contatti	Resistenza contatti	Sezione max conduttori	Tipo serracavo	Diametro cavo	Grado di protez.	Classe di isolamento
CC-CA	AC max 250 V DC max 300 V	-	10 A	16 A	minore o uguale 4 m Ohm	1,5 mm²	Pg09	6-8 mm	IP65 (DIN 40050)	VDE0110-1/89
CL		1 A								
CP		3 A								

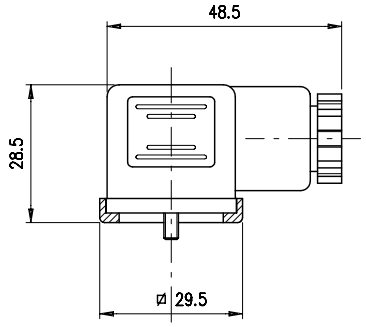

cod.ord. Connettore CC-CA

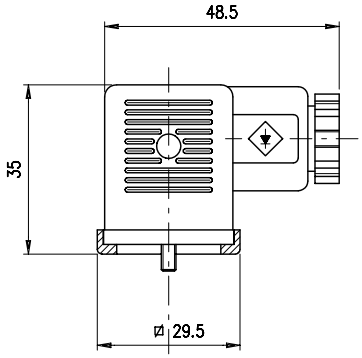

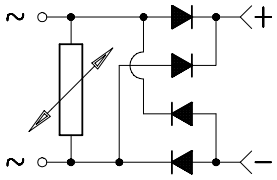

cod.ord. Connettore CL

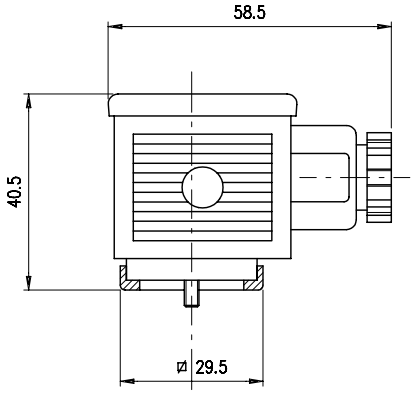

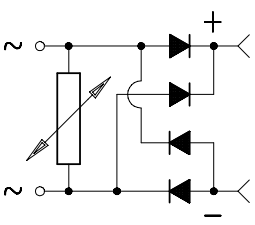

cod.ord. Connettore CP

Descrizione e funzionamento

In questo capitolo sono riportate le principali regolazioni applicabili alle valvole di questo fascicolo.
Queste regolazioni sono utilizzate per regolare la portata tra le bocche di mandata e quella di utilizzo.

Prestazioni

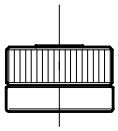	**“N”**	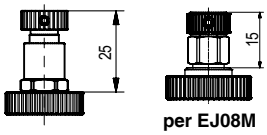 per EJ08M spool dal 1 al 5	**“T”**
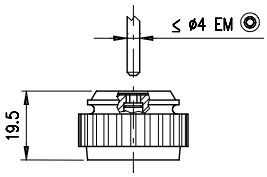	**“P”**	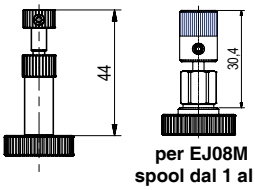 per EJ08M spool dal 1 al 5	**“F”**
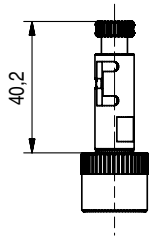	**“D”**	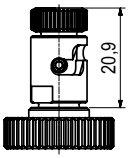	**“Q”**

Dimensioni

Materiale	Pressione max bar
Alluminio	210
Acciaio	350

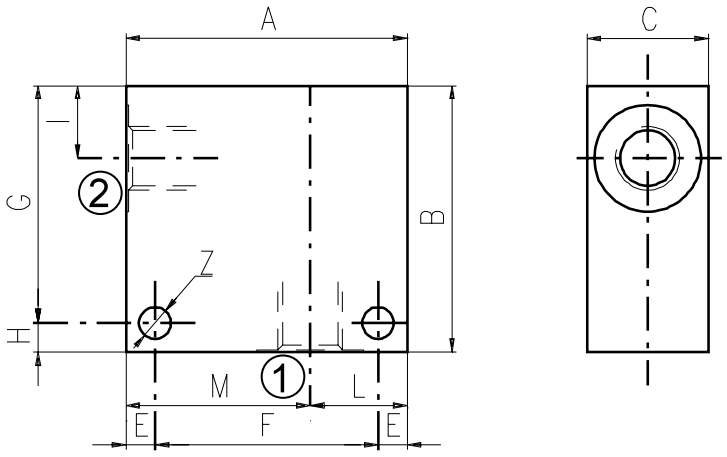

Cavità	Attacchi	A	B	C	E	F	G	H	I	L	M	Z
SAE 8/2	G 1/2	70	65	35	7	56	53	12	14,5	35	35	6,5
	G 1/4	50	50	30	6	38	44	6	14,8	20	30	6,5
	G 3/8	50	50	30	6	38	44	6	14,8	20	30	6,5
	SAE6	50	50	30	6	38	44	6	14,8	20	30	6,5
SAE 10/2	G 1/4	60	60	35	6	48	54	6	18,8	25	35	6,5
	G 3/8	60	60	35	6	48	54	6	18,8	25	35	6,5
	G 1/2	60	60	35	6	48	54	6	18,8	25	35	6,5
	SAE8	60	70	35	6	48	64	6	18,8	25	35	6,5
	SAE10	70	70	35	6	58	64	6	18,5	35	35	6,5
	SAE12	70	70	40	8	54	62	8	22	30	40	8,5
SAE 12/2	G 1/2	70	80	40	8	54	72	8	25	30	40	8,5
	G 3/4	70	90	40	8	54	82	8	25	30	40	8,5
	SAE10	70	85	40	8	54	77	8	25	30	40	8,5
	SAE12	70	85	40	8	54	77	8	25	30	40	8,5
SAE 16/2	G 1/2	80	90	50	10	60	80	10	25	35	45	10,5
	G 3/4	80	90	50	10	60	80	10	25	35	45	10,5
	G 1	85	100	60	10	65	90	10	23,5	40	45	10,5
	SAE12	80	90	50	10	60	80	10	25	35	45	10,5
	SAE16	80	100	50	10	60	90	10	25	35	45	10,5

le quote in tabella sono espresse in mm

Codice d'ordinazione

3/CC /- □ □ /20/□- □-1

Cavità

08
10
12
16

Attacchi

B) G 1/4
C) G 3/8
D) G 1/2
E) G 3/4
F) G 1

Materiali

1) Allumino
2) Acciaio

Dimensioni

Materiale	Pressione max bar
Alluminio	210
Acciaio	350

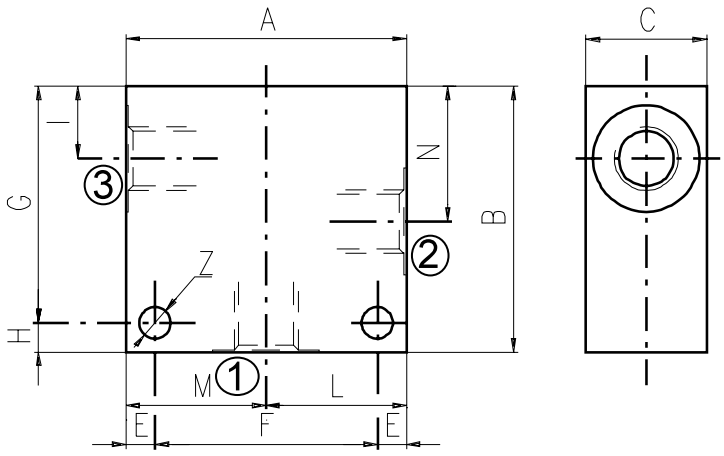

Cavità	Attacchi	A	B	C	E	F	G	H	I	L	M	N	Z
SAE 8/3	G 1/4	60	60	30	7	46	48	12	14,8	30	30	29,1	6,5
	G 3/8	60	60	30	7	46	48	12	14,5	30	30	29,1	6,5
	G 1/2	70	65	35	7	56	53	12	14,5	35	35	29,1	6,5
	SAE6	60	60	30	7	46	48	12	14,5	30	30	29,1	6,5
SAE 10/3	G 1/4	60	65	35	6	48	59	6	18	30	30	34,5	7
	G 3/8	60	65	35	6	48	59	6	18,8	30	30	34,5	7
	G 1/2	65	70	35	6	53	64	6	18,8	32,5	32,5	34,5	7
	SAE6	65	70	35	6	53	64	6	18,8	32,5	32,5	34,5	7
	SAE8	65	70	35	6	53	64	6	18,8	32,5	32,5	34,5	7
SAE 12/3	G 1/2	70	100	40	8	54	92	8	25	35	35	53,5	8,5
	G 3/4	90	100	50	10	70	90	10	25,1	45	45	53,5	10,5
	SAE10	80	100	40	8	64	92	8	25	40	40	53,5	8,5
	SAE12	80	100	45	8	64	92	8	25	40	40	53,5	8,5
SAE 16/3	G 3/4	90	100	50	10	70	90	10	25,1	45	45	53,5	10,5
	SAE12	90	105	50	10	70	95	10	25,1	45	45	53,5	10,5
	SAE16	90	105	50	10	70	95	10	25,1	45	45	53,5	10,5

le quote in tabella sono espresse in mm

Codice d'ordinazione

3/CC /- □ □ /30/□- □-1

Cavità	Attacchi	Materiali
08	**B)** G 1/4	**1)** Allumino
10	**C)** G 3/8	**2)** Acciaio
12	**D)** G 1/2	
16	**E)** G 3/4	

Corpi Valvole 2, 3 e 4 vie

Dimensioni

Materiale	Pressione max bar
Alluminio	210
Acciaio	350

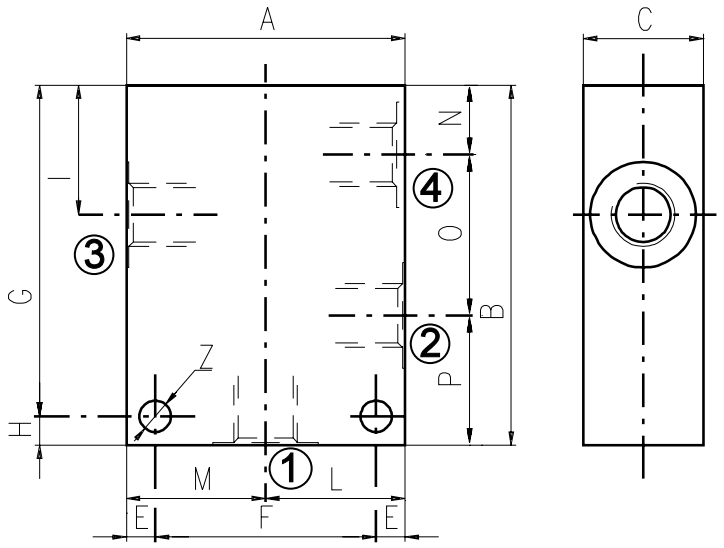

Cavità	Attacchi	A	B	C	E	F	G	H	I	L	M	N	O	P	Z
SAE 8/4	G 1/4	60	75	30	7	46	63	12	29,1	30	30	14,8	29,1	31,1	6,5
	SAE6	60	75	30	7	46	63	12	29,1	30	30	14,8	29,1	31,1	6,5
SAE 10/4	G 3/8	60	85	35	6	48	79	6	34,5	30	30	18,8	31,7	34,5	7
	G 1/2	70	85	35	6	58	79	6	34,5	35	35	18,8	31,7	34,5	7
	SAE6	60	85	35	6	48	79	6	34,5	30	30	18,8	31,7	34,5	7
	SAE8	70	85	35	6	58	79	6	34,5	35	35	18,8	31,7	34,5	7
SAE 12/4	G 1/2	80	115	40	8	64	107	8	44	40	40	22	44,5	48,5	8,5
	SAE10	80	115	40	8	64	107	8	44	40	40	22	44,5	48,5	8,5
SAE 16/4	G 3/4	100	130	50	10	80	120	10	53,5	50	50	25,1	56,9	48	10,5

le quote in tabella sono espresse in mm

Codice d'ordinazione

3/CC /- □ □ /40/□- □-1

Cavità	Attacchi	Materiali
08	**B)** G 1/4	**1)** Allumino
10	**C)** G 3/8	**2)** Acciaio
12	**D)** G 1/2	
16	**E)** G 3/4	

Come ordinare valvole con corpo

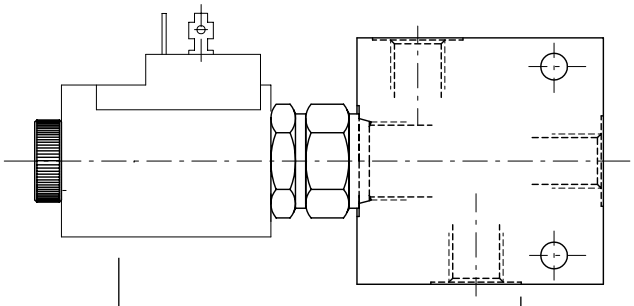

CODICE CARTUCCIA **EJ-08A/10NB**

CODICE BILLETTA **B- 1-1**

Cavità	Attacchi	Materiali
08	B) G 1/4	1) Alluminio
10	C) G 3/8	
12	D) G 1/2	
16	E) G 3/4	
	F) G 1	
	J) SAE 6	2) Acciaio
	K) SAE 8	
	L) SAE 10	
	M) SAE 12	
	N) SAE 16	

Dimensioni

VARIANTE "A": le quote indicate con "*" si riferiscono alla variante "A" e devono essere realizzate quando richiesto nella pagina specifica del prodotto alla voce "Cavità e Utensili".

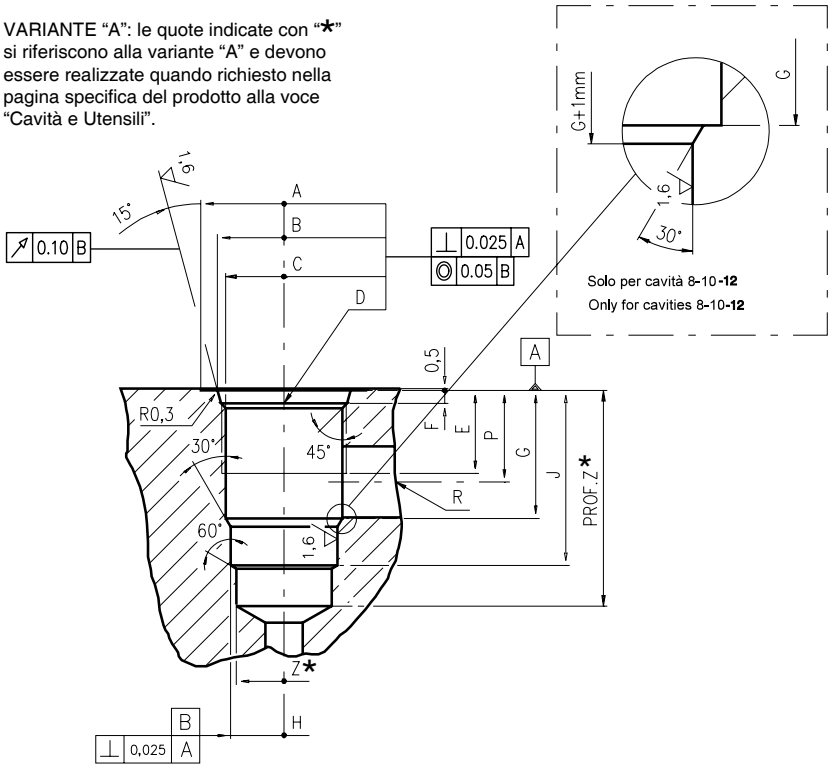

\	A	B ±0,05	C ±0,05	D	E	F	G	H ±0,02	J	K ±0,02	L	M ±0,02	N	P	R øMAX	S	T øMAX	U	V øMAX	X øMAX	Z øMIN	Prof.Z MIN
08/2	27	20,66	17,42	3/4-16 UNF	12,50	2,50	18,20	12,72	29,50	-	-	-	-	14,00	8,00	-	-	-	-	-	12,00	39 *
10/2	30	24,00	20,62	7/8-14 UNF	16,00	2,80	24,00	15,90	33,50	-	-	-	-	18,30	11,00	-	-	-	-	-	14,50	40
12/2	38	29,23	24,73	1 1/16-12 UNF	19,00	3,50	34,15	22,25	46,80	-	-	-	-	24,50	19,00	-	-	-	-	-	21,50	60
16/2	45	35,58	31,34	1 5/16-12 UNF	22,00	3,50	34,00	28,62	47,00	-	-	-	-	24,50	19,00	-	-	-	-	-	25,50	70

le quote in tabella sono espresse in mm

Sgrossatore

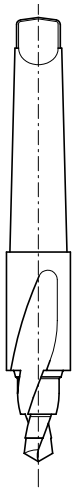

Cavità	Codice
08/2	3UT00053190
10/2	3UT00056610
12/2	3UT00054090
16/2	3UT00054510

Finitore

Cavità	Codice
08/2	3UT06A1270N
10/2	3UT00054580
12/2	3UT00054670
16/2	3UT00054520

Maschio

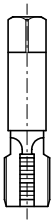

Cavità	Codice
08/2	3UT03416UNF
10/2	3UT07814UNF
12/2	3UT0111612UN
16/2	3UT0151612UN

Tappi di chiusura

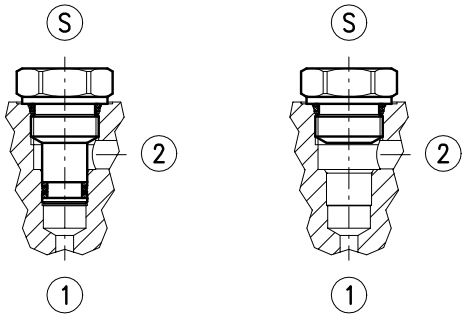

Cavità	Codice d'ordinazione	①	②	Ⓢ
08/2	3XTP3533700	X	X	X
	4TP5531500	0	0	X
10/2	3XTP3544200	X	X	X
	3XTP1542300	0	0	X
12/2	3XTP3555400	X	X	X
	3XTP1552900	0	0	X
16/2	3XTP3575500	X	X	X
	3XTP1572900	0	0	X

X=Chiuso 0=Aperto

Dimensioni

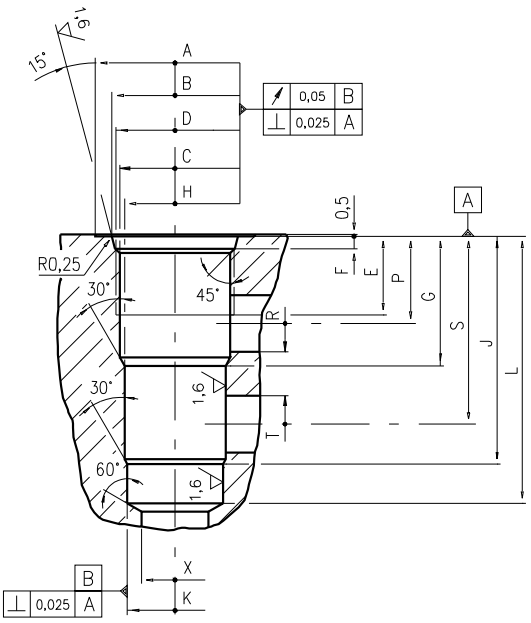

\	A	B ±0,05	C ±0,05	D	E	F	G	H ±0,02	J	K ±0,02	L	M ±0,02	N	P	R øMAX	S	T øMAX	U	V øMAX	X øMAX	Z øMIN	Prof. Z MIN
08/3	27	20,66	17,42	3/4-16 UNF	12,5	2,5	19,10	15,90	33,30	14,30	43,30	-	-	14,30	5,50	28,60	5,50	-	-	12,50	-	-
10/3	30	24,00	20,62	7/8-14 UNF	16,00	2,80	23,10	17,50	39,60	15,90	47,60	-	-	18,30	6,50	34,00	6,50	-	-	14,00	-	-
12/3	38	29,23	24,73	1 1/16-12 UNF	19,00	3,56	36,60	23,82	63,50	22,25	75,40	-	-	24,50	16,00	53,00	16,00	-	-	19,00	-	-
16/3	45	35,6	31,34	1 5/16-12 UNF	22,00	3,5	36,50	28,62	64,30	27.02	75,38	-	-	24,6	16,00	53,00	16,00	-	-	19,00	-	-

le quote in tabella sono espresse in mm

Sgrossatore

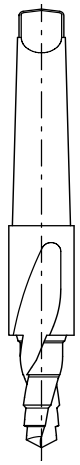

Cavità	Codice
08/3	3UT00052190
10/3	3UT00054170
12/3	3UT00054290
16/3	3UT00054470

Finitore

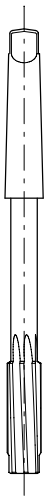

Cavità	Codice
08/3	3UT00052740
10/3	3UT00054180
12/3	3UT00054300
16/3	3UT00054490

Maschiatore

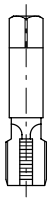

Cavità	Codice
08/3	3UT03416UNF
10/3	3UT07814UNF
12/3	3UT0111612UN
16/3	3UT0151612UN

Tappi di chiusura

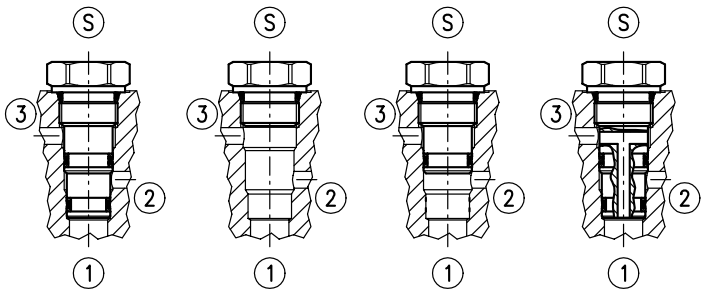

Cavità	Codice d'ordinazione	①	②	③	Ⓢ
08/3	3XTP3535100	X	X	X	X
	4TP5531500	0	0	0	X
	3XTP3534000	0	0	X	X
	3XTP3534800	0	X	0	X
10/3	3XTP3545700	X	X	X	X
	3XTP1542300	0	0	0	X
	3XTP3545701	0	X	0	X
12/3	3XTP3558200	X	X	X	X
	3XTP1552900	0	0	0	X
	3XTP35558201	0	X	0	X
16/3	3XTP3578400	X	X	X	X
	3XTP1572900	0	0	0	X

X=Chiuso 0=Aperto

Dimensioni

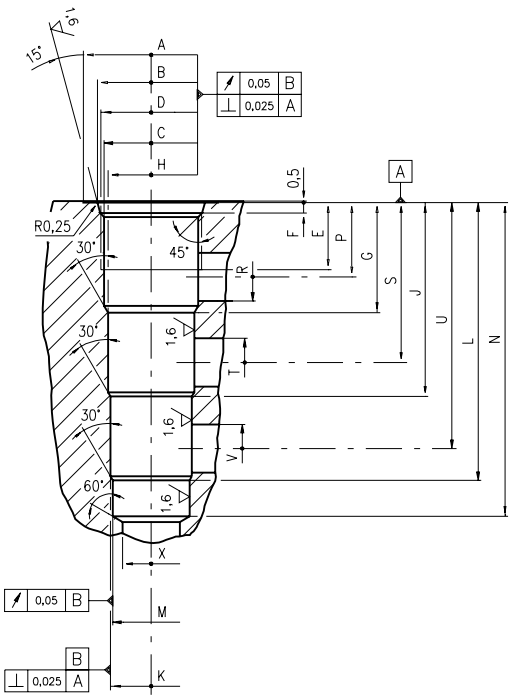

\	A	B ±0,05	C ±0,05	D	E	F	G	H ±0,02	J	K ±0,02	L	M ±0,02	N	P	R øMAX	S	T øMAX	U	V øMAX	X øMAX	Z øMIN	Prof. Z MIN
08/4	28	20,66	17,42	3/4-16 UNF	12,5	2,5	19,10	15,90	33,30	14,30	47,60	12,72	57,6	14,30	5,50	28,60	5,50	42,9	5,50	11,00	-	-
10/4	30	24,00	20,62	7/8-14 UNF	16,00	2,80	23,60	19,08	39,60	17,50	55,40	15,90	63,50	18,30	6,50	34,00	6,50	50	6,50	14,00	-	-
12/4	38	29,23	24,73	1 1/16-12 UNF	19,00	3,56	29,50	23,82	51,50	22,25	73,60	20,65	83,33	21,50	11	43,50	11	66	11	19,00	-	-
16/4	45	35,6	31,34	1 5/16-12 UNF	22,00	3,5	36,50	28,62	64,30	27.02	92,07	25,45	104	24,6	16,00	53,00	16,00	81,50	16	19	-	-

le quote in tabella sono espresse in mm

Sgrossatore

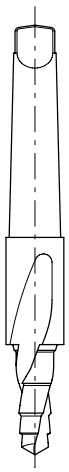

Cavità	Codice
08/4	3UT00052040
10/4	3UT00054250
12/4	3UT00054410
16/4	3UT00054820

Finitore

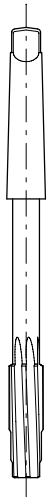

Cavità	Codice
08/4	3UT00052020
10/4	3UT00054260
12/4	3UT00054420
16/4	3UT00054830

Maschiatore

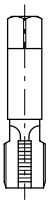

Cavità	Codice
08/4	3UT03416UNF
10/4	3UT07814UNF
12/4	3UT111612UN
16/4	3UT0151612UN

Tappi di chiusura

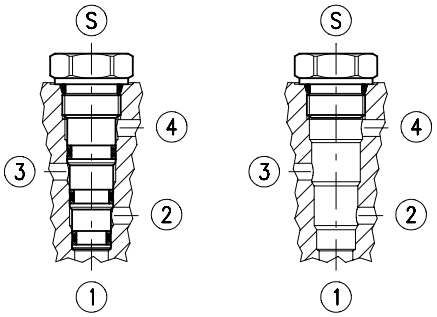

Cavità	Codice d'ordinazione	①	②	③	④	Ⓢ
08/4	3XTP3536500	X	X	X	X	X
	4TP5531500	0	0	0	0	X
10/4	3XTP3548301	X	X	X	X	X
	3XTP1542300	0	0	0	0	X
12/4	3XTP3559300	X	X	X	X	X
	3XTP1552900	0	0	0	0	X
16/4	3XTP357B300	X	X	X	X	X
	3XTP1572900	0	0	0	0	X

X=Chiuso 0=Aperto

Dimensioni

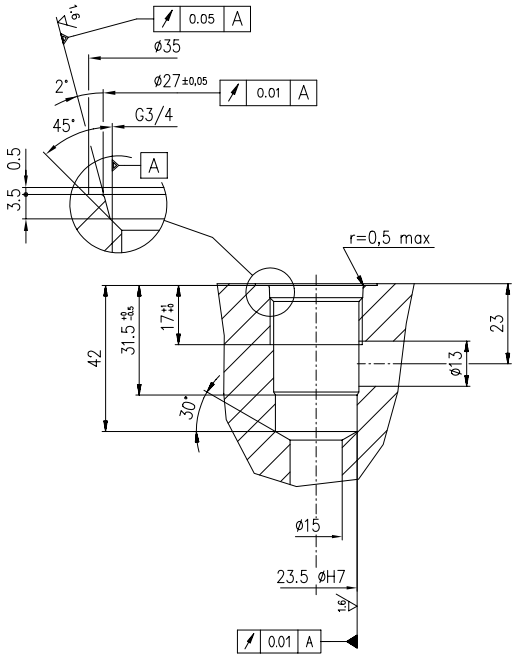

Sgrossatore
Cod.3UT00052300

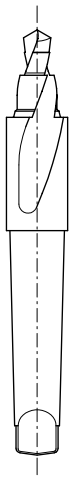

Finitore
Cod.3UT00055020

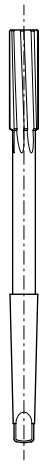

Maschio
Cod.3UT09A34F14G

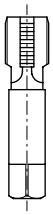

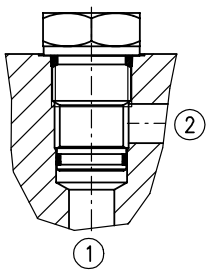

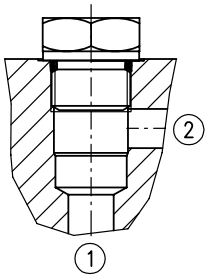

X = Chiuso ; O = Aperto

Codice d'ordinazione	①	②
3XTP3145100	X	X
3XTP5142001	O	O

Dimensioni

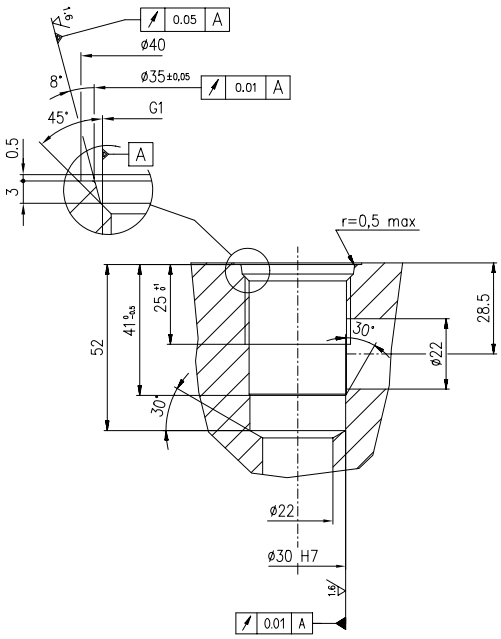

Sgrossatore
Cod.3UT00050870A

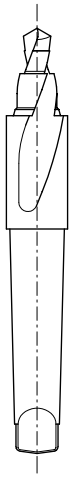

Finitore
Cod.3UTO6A3000N

Maschio
Cod.3UT09A10F11G

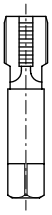

Note

1ª edizione Maggio 2010

WWW.WALVOIL.COM

D1WWES01I

walvoil
HYDRAULIC CONTROL SYSTEMS